«ԻՆՏԵՐԷՆԵՐԳԻԱ» ՍՊԸ

ՀՀ ԱՐՄԱՎԻՐԻ ՄԱՐԶԻ ԱՐՄԱՎԻՐ ՀԱՄԱՅՆՔԻ ՄԱՅԻՍՅԱՆ ԳՅՈՒՂԻ ՉԳՈՐԾՈՂ ՄԱՆԿԱՊԱՐՏԵԶԻ ՇԵՆՔԻ ՔԱՆԴՄԱՆ և ՆՈՐ ՏԻՊԱՅԻՆ ՆԱԽԱԳԾՈՎ ՇԵՆՔԻ ԿԱՌՈՒՑՄԱՆ ՏԵՂԱԿԱՊՄԱՆ ԱՇԽԱՏԱՆՔՆԵՐ
ԵԿ

Աշխատանքային գծագրեր

Գիրք 3

ՊԱՅՄԱՆԱԳԻՐ № ԱՔ-ԳՀԾՁԲ-25/41

Լիցենզիա՝ ՔՊԼ-№ 000098

«ԻՆՏԵՐԷՆԵՐԳԻԱ» ՍՊԸ

ՀՀ ԱՐՄԱՎԻՐԻ ՄԱՐԶԻ ԱՐՄԱՎԻՐ ՀԱՄԱՅՆՔԻ ՄԱՅԻՍՅԱՆ ԳՅՈՒՂԻ ՉԳՈՐԾՈՂ ՄԱՆԿԱՊԱՐՏԵԶԻ ՇԵՆՔԻ ՔԱՆԴՄԱՆ և ՆՈՐ ՏԻՊԱՅԻՆ ՆԱԽԱԳԾՈՎ ՇԵՆՔԻ ԿԱՌՈՒՑՄԱՆ ՏԵՂԱԿԱՊՄԱՆ ԱՇԽԱՏԱՆՔՆԵՐ

ԿՈՆՍՏՐՈՒԿՏՈՐԱԿԱՆ ՄԱՍ

Աշխատանքային գծագրեր

Գիրք 3

ՊԱՅՄԱՆԱԳԻՐ № ԱՔ-ԳՀԾՁԲ-25/41

Լիցենզիա՝ ՔՊԼ-№ 000098

Պատվիրատու՝ ՀՀ Արմավիրի մարզի Արմավիրի համայնքապետարան

Տնօրեն՝ Հ. Եսայան

Երևան 2026 թ.

ՆԱԽԱԳԾԻ ԿԱԶՄԸ

Նախագծի նշանակումը	Անվանումը	Գրքի համարը
	Ելակետային տվյալներ	Գիրք 1
ՏՀ, ԳՀ, ՃԼ,	Տարածքի հանույթ Գլխավոր հատակագիծ, Ճարտարապետական լուծումներ,	Գիրք 2
ԵԿ	Կոնստրուկտորական մաս	Գիրք 3
Գ, Ջ, Օ, ՋԿ, Ա, ԷՏ, ՀԱ, ԱՖՀ	Գազամատակարարում, Ջեռուցում, Օդափոխություն, Ջրամատակարարում և կոյուղի, Արևային տաք ջրամատակարարում, Էլեկտրատեխնիկական մաս , Հակահրդեհային ազդանշումներ, Արևային ֆոտովոլտային համակարգ	Գիրք 4
ՇԱԿ	Շինարարական աշխատանքների կազմակերպում	Գիրք 5
	Նախահաշիվ	Գիրք 6
	Նախահաշիվ - ծավալաթերթ	Գիրք 7

ՀԱՅԱՍՏԱՆԻ ՀԱՆՐԱՊԵՏՈՒԹՅԱՆ ՔԱՂԱՔԱՇԻՆՈՒԹՅԱՆ ԿՈՄԻՏԵ

ԼԻՑԵՆԶԻԱ

ՔՊԼ-000098, 1-ին դաս

(սերիան, հասկարգը, դասը)

ՔԱՂԱՔԱՇԻՆԱԿԱՆ ՓԱՍՏԱԹՂԹԵՐԻ ԿԱԶՄՈՒՄ՝ ԲԱՑԱՌՈՒԹՅԱՄԲ ԿՈՆՍՏՐՈՒԿՏՈՐԱԿԱՆ ԵՎ ՃԱՐՏԱՐԱՊԵՏԱԿԱՆ ՄԱՍԵՐԻ

(քաղաքաշինության ընդհանրական գործունեության տեսակը)

ՏՐՎԱԾ Է

2024-07-16, «ԻՆՏԵՐԷՆԵՐԳԻԱ» ՍՊԸ

(ընկերության տարբ տարբերակը, անվանումը, օրը, քաղաքաշինության գործունեության սուբյեկտի անվանումը,

ՀՀ, ԵՐԵՎԱՆ, ԴԱՎԹԱՇԵՆ, ԴԱՎԻԹԱՇԵՆ 3 ԹՂՄ., 12, 70

գտնվելու վայրը՝ այդ թվում. անհատ ձեռնարկատիրոջ դեպքում՝ անունը, ազգանունը և բնակության վայրը)

Գործողության ժամկետը՝ 16.07.2029թ.

(օրը. ամիսը. տարեթիվը)

ՀՍԿԻՉ ՀԱՄԱՐ՝ UGD6-A451-1B33-23E1

Սույն փաստաթուղթը տրված է բացառապես էլեկտրոնային եղանակով: Փաստաթղթի վավերականության ստուգումն ու էլեկտրոնային ընօրինակի ներբեռնումը հնարավոր է իրականացնել https://verify.e-gov.am Հայաստանի Հանրապետության պաշտոնական փաստաթղթերի վավերականության ստուգման միասնական համակարգի կայքում մուտքագրելով հսկիչ համարը կամ սքանավորելով արագ արձագանքման ծածկագիրը (QR Code):

ԿԲԴ -Ա-011

ԱՐՏՈՆԱԳԻՐ

ԲԱՐՁՐԱԳՈՒՅՆ ԴԱՍ
ԵՆԹԱԴԱՍ «Ա»

ԱՐԴՅՈՒՆԱԲԵՐԱԿԱՆ, ԲՆԱԿԵԼԻ, ՀԱՍԱՐԱԿԱԿԱՆ ՇԵՆՔԵՐԻ ԵՎ ՇԻՆՈՒԹՅՈՒՆՆԵՐԻ ՆԱԽԱԳԾՈՒՄ

ՃԱՐՏԱՐԱԳԵՏ - ԿՈՆՍՏՐՈՒԿՏՈՐ

ԳԱԲՐԻԵԼՅԱՆ ՏԻԳՐԱՆ ՖԵԼԻՔՍԻ

Առանց սահմանափակումների:

ՀԱՅԱՍՏԱՆԻ ՃԱՐՏԱՐԱՊԵՏՆԵՐԻ ՊԱԼԱՏԻ
ՆԱԽԱԳԱՀ Մ. ՍԻՆԱՍՅԱՆ

ՀՀ ՔԱՂԱՔԱՇԻՆՈՒԹՅԱՆ ԿՈՄԻՏԵԻ
ՆԱԽԱԳԱՀ Ա. ԷԼՈՅԱՆ

ՀԱՅԱՍՏԱՆԻ ՀԱՆՐԱՊԵՏՈՒԹՅԱՆ ՔԱՂԱՔԱՇԻՆՈՒԹՅԱՆ ԿՈՄԻՏԵ • 02565827 •

ՏՐՎԱԾ Է 21.01.2019
ԱՆԺԱՄԿԵՏ

ԿԵԴ -Ա2-015

ԱՐՏՈՆԱԳԻՐ

ԵՐԿՐՈՐԴ ԴԱՍ

ԵՆԹԱԴԱՍ «Ա2»

ԱՐԴՅՈՒՆԱԲԵՐԱԿԱՆ, ԲՆԱԿԵԼԻ, ՀԱՍԱՐԱԿԱԿԱՆ ՇԵՆՔԵՐԻ ԵՎ ՇԻՆՈՒԹՅՈՒՆՆԵՐԻ ՆԱԽԱԳԾՈՒՄ

ՃԱՐՏԱՐԱԳԵՏ - ԿՈՆՍՏՐՈՒԿՏՈՐ

ԱՂԱՋԱՆՅԱՆ ԼԱՈՒՐԱ ՍԵՐԳԵՅԻ

Սահմանափակումներ՝ Արդյունաբերական, բնակելի և հասարակական ոչ ավելի 3 հարկից,
մինչև 12մ բարձրությամբ և 9մ թռիչքով շենքեր, մինչև 15մ թռիչքով տարածական կոնստրուկցիաներով շինություններ,
որոնք համապատասխանում են բարձր ռիսկայնության աստիճանին:
Արդյունաբերական, բնակելի և հասարակական ոչ ավելի 6 հարկից ,
մինչև 21մ բարձրությամբ և 9մ թռիչքով շենքեր, մինչև 24մ թռիչքով տարածական կոնստրուկցիաներով շինություններ,
որոնք համապատասխանում են միջինից բարձր ռիսկայնության աստիճանին:
Վերը նշվածի վերակառուցում, վերականգնում և ուժեղացում:

ՀԱՅԱՍՏԱՆԻ ՃԱՐՏԱՐԱՊԵՏՆԵՐԻ ՊԱԼԱՏ
ՆԱԽԱԳԱՀ Մ. ՄԻՆԱՍՅԱՆ

ՀՀ ՔԱՂԱՔԱՇԻՆՈՒԹՅԱՆ ԿՈՄԻՏԵ
ՆԱԽԱԳԱՀ Վ. ՎԵՐՄԻՇՅԱՆ

ՏՐՎԱԾ Է 14.05.2019
ԱՆԺԱՄԿԵՏ

"ԿԿ" ՍԱՀՄԱՆԻ ԳԾԱԳՐԵՐԻ ՑԱՆԿԱՑՈՒՑԱԿ

ԷՋ - ՏԻ ՍԱՀՄԱՆԸ	ՍԱՀՄԱՆԻՆԸ	ԳԾԱԳՐԻ ՍԱՀՄԱՆԸ	ԾԱՆՈԹ
1	ԸՆԴՀԱՆՈՒՐ ՏՎՅԱԼՆԵՐ	ԿԿ - 1	
2	ԳԻՍԵՐԻ ՊԱՇՏԱՊԱՀՈՒԹՅՈՒՆ	ԿԿ - 2	
3	ԿԱՐԿԱՍԹԱԼՆԵՐ	ԿԿ - 3	
4	ԳԻՍԱՅԻՆ ՊԱՇՏԱՆ ԳԾԱԳԻՐ ԳԻՍ-1	ԿԿ - 4	
5	ԳԻՍԱՅԻՆ ՊԱՇՏԱՆ ԳԻՍ-2	ԿԿ - 5	
6	ԳԻՍԱՅԻՆ ՊԱՇՏԱՆ ԳԻՍ-3	ԿԿ - 6	
7	ԳԻՍԱՅԻՆ ՊԱՇՏԱՆ ԳԻՍ-4	ԿԿ - 7	
8	ԳԻՍԱՅԻՆ ՊԱՇՏԱՆ ԳԻՍ-4'	ԿԿ - 8	
9	ԳԻՍԱՅԻՆ ՊԱՇՏԱՆ ԳԻՍ-5	ԿԿ - 9	
10	ԳԻՍԱՅԻՆ ՊԱՇՏԱՆ ԳԻՍ-6 (ԳԻՍ-6')	ԿԿ - 10	
11	ԳԻՍԱՅԻՆ ՊԱՇՏԱՆ ԳԻՍ-7	ԿԿ - 11	
12	Ե.Բ ՊԱՇ Պ-1; Պ-2	ԿԿ - 11/1	
13	ՊՊԱՇ Պ - 1	ԿԿ - 11/2	
14	ԳԻՍԱԿԱՌՈՒՑՔԻ ԱՌԱՆՑՔԱՅԻՆ ՍԽԵՄԱ	ԿԿ - 12	
15	ՏԵՍՔ Պ - Պ; Պ - Պ; Պ' - Պ'	ԿԿ - 13	
16	ՏԵՍՔ Ս - Ս; Ս' -Ս'; Ե - Ե; Ե' - Ե'; Ի - Ի; Ի' - Ի'	ԿԿ - 14	
17	ՍՅՈՒՆ Սս - 1	ԿԿ - 15	
18	ՍՅՈՒՆ Սս - 2	ԿԿ - 16	
19	ՍՅՈՒՆ Սս - 2'	ԿԿ - 16/1	
20	ՍՅՈՒՆ Սս - 3	ԿԿ - 17	
21	ՊԱՐԳՈՒՆԱՆ ՊՊ -1; ՊՊ -1'; ՊՊ -3; ՊՊ -3-1; ՊՊ -3'	ԿԿ - 18	
22	ՍՍԱՆԱՐԻ (ՊՊ -1; ՊՊ -1'; ՊՊ -3; ՊՊ -3-1; ՊՊ -3')	ԿԿ - 19	
23	ՊԱՐԳՈՒՆԱՆ ՊՊ -1'; ՊՊ -3'	ԿԿ - 19/1	
24	ՊԱՐԳՈՒՆԱՆ ՊՊ -2; ՊՊ -2'; ՊՊ -2	ԿԿ - 20	
25	ՊԱՐԳՈՒՆԱՆ ՊՊ -4; ՊՊ -4'; ՊՊ -4'	ԿԿ - 21	
26	ՍՍԱՆԱՐԻ (ՊՊ -2; ՊՊ -2'; ՊՊ -2'; ՊՊ -4; ՊՊ -4'; ՊՊ -4')	ԿԿ - 22	
27	ՊԱՐԳՈՒՆԱՆ ՊՊ -2'; ՊՊ -4'	ԿԿ - 22/1	
28	ՍՍԱՆԱՐԻ (ՊՊ -2; ՊՊ -4')	ԿԿ - 22/2	
29	ՊԱՐԳՈՒՆԱՆ ՊՊ -5; ՊՊ -5'	ԿԿ - 23	
30	ՊԱՐԳՈՒՆԱՆ ՊՊ -6; ՊՊ -6'	ԿԿ - 24	
31	ՍՍԱՆԱՐԻ (ՊՊ -5; ՊՊ -5'; ՊՊ -6; ՊՊ -6')	ԿԿ - 25	
32	ՊԱՐԳՈՒՆԱՆ ՊՊ -5'; ՊՊ -6'	ԿԿ-25/1	
1	2	3	4

1	2	3	4
33	ՍՍԱՆԱՐԻ (ՊՊ -5'; ՊՊ -6')	ԿԿ-25/2	
34	ՊԱՐԳՈՒՆԱՆ ՊՊ -7; ՊՊ -7'	ԿԿ - 26	
35	ՍՍԱՆԱՐԻ (ՊՊ -7; ՊՊ -7')	ԿԿ - 27	
36	ՊԱՐԳՈՒՆԱՆ ՊՊ -7'	ԿԿ-27/1	
37	ԾԱԾԿԻ ՍԱԼԻ ԿԵՆՏՐՈՆԻ ԳՈՏԻՆ ՍԱՐԱՆՆԵՐԻ ՏԵՂԱԴՐՄԱՆ ՊԱՇՏԱՊԱՀՈՒԹ 3.900 ԿՐՊՍՍ (ԾԱԾ-1)	ԿԿ - 28	
38	ԾԱԾԿԻ ՍԱԼԻ ՎԵՐԻՆ ԳՈՏԻՆ ՍԱՐԱՆՆԵՐԻ ՏԵՂԱԴՐՄԱՆ ՊԱՇՏԱՊԱՀՈՒԹ 3.300 ԿՐՊՍՍ (ԾԱԾ-1)	ԿԿ - 29	
39	ԾԱԾԿԻ ՍԱԼԻ ԿԵՆՏՐՈՆԻ ԳՈՏԻՆ ՍԱՐԱՆՆԵՐԻ ՏԵՂԱԴՐՄԱՆ ՊԱՇՏԱՊԱՀՈՒԹ 0.900 ԿՐՊՍՍ (ԾԱԾ-2)	ԿԿ - 30	
40	ԾԱԾԿԻ ՍԱԼԻ ՎԵՐԻՆ ԳՈՏԻՆ ՍԱՐԱՆՆԵՐԻ ՏԵՂԱԴՐՄԱՆ ՊԱՇՏԱՊԱՀՈՒԹ 0.600 ԿՐՊՍՍ (ԾԱԾ-2)	ԿԿ - 31	
41	ԿԱՐԿԱՍԹԱԼՆԵՐ (ԾԱԾ-1; ԾԱԾ-2); ՊԵՂԱՆ Պ - 1	ԿԿ - 32	
42	ՍՍԱՆԱՐԻ (ԾԱԾ-1; ԾԱԾ-2)	ԿԿ - 33	
43	ԾԱԾԿԻ ՍԱԼԻ ԿԵՆՏՐՈՆԻ ԳՈՏԻՆ ՍԱՐԱՆՆԵՐԻ ՏԵՂԱԴՐՄԱՆ ՊԱՇՏԱՊԱՀՈՒԹ -0.050 ԿՐՊՍՍ (ԾԱԾ-1')	ԿԿ - 33/1	
44	ԾԱԾԿԻ ՍԱԼԻ ՎԵՐԻՆ ԳՈՏԻՆ ՍԱՐԱՆՆԵՐԻ ՏԵՂԱԴՐՄԱՆ ՊԱՇՏԱՊԱՀՈՒԹ -0.050 ԿՐՊՍՍ (ԾԱԾ-1')	ԿԿ - 33/2	
45	ԿԱՐԿԱՍԹԱԼՆԵՐ (ԾԱԾ - 1')	ԿԿ - 33/3	
46	ՊԱՅՄԱՆԱՎՈՐ ԱՌԱՆՑՔԱՅԻՆ ՍԽԵՄԱ	ԿԿ - 34	
47	ՊԱՅՄԱՆԱՎՈՐ ԱՌԱՆՑՔԱՅԻՆ ՍԽԵՄԱ	ԿԿ - 35	
48	ՏԱՆԻՔԻ Ե.Բ ՊԱՇՏԻՆ ՊԱՇԱՐՈՒՄԱՅԻՆ ՍԽԵՄԱ	ԿԿ - 36	
49	ԿԱՌԱԼՆ ԿԱ - 1; ԿԱ - 2 ՊԱՅՄ ԻԼՅԱՍՏԱՐ; ԿԱՐԿԱՍԹԱԼՆԵՐ	ԿԿ - 37	
50	ՍՍԱՆԱՐԻ	ԿԿ - 38	
51	ՊԱՐԱՆՈՑ ՊՍ - 1; ՊՍ - 2; ՊՍ - 3; ՊՍ - 4	ԿԿ - 39	
52	ՍՍՏԻՓԱՆ ՍՍՏ 1	ԿԿ - 40	
53	ՍՍԱՆԱՐԻ (ՍՍՏԻՓԱՆ ՍՍՏ 1)	ԿԿ - 41	
54	ՍՊԱՍԱՐԿՆԵՐԻ ՏԵՂԱԴՐՄԱՆ ՍԽԵՄԱ	ԿԿ - 42	
55	200 ՍՍ/ ՊԱՅՄԱՆԱՎՈՐ ՍՊԱՍԱՐԿՆԵՐԻ ԱՌՓԱԳՐՄԱՆ ՊԱՇՏԱՊԱՀՈՒԹՅՈՒՆԸ	ԿԿ - 43	
56	Ե.Բ ԲԱՐԱՎՈՐՈՒՄ (ԱՊՍԱՐԿՆԵՐ)	ԿԿ - 44	
57	100 ՍՍ/ ՊԱՅՄԱՆԱՎՈՐ ՍՊԱՍԱՐԿՆԵՐԻ ԱՌՓԱԳՐՄԱՆ ՊԱՇՏԱՊԱՀՈՒԹՅՈՒՆԸ	ԿԿ - 45	
58	ՍԵՂՄՈՒԱԼ ՍՏԵՂ; ՍԵՂՄՈՒԱԼ ՍՏԵՂԱԼ	ԿԿ - 46	
59	ՍԵՂՄՈՒԱԼԻ ՍՊԱՍԱՐԿ ՍՏԵՂԱԼ	ԿԿ - 47	
60	ԱՐԵԱՆԻ ՍՊՊՏՈՒԱՆԻ ՏԵՂԱԴՐՄԱՆ ՍԽԵՄԱ ՏԱՆԻՔՈՒՄ	ԿԿ - 48	
61	ՎԱՐԵԼԻԿ ՊՊՄԱ ՎԿ-1	ԿԿ - 49	

ԸՆԴՀԱՆՈՒՐ ՏՎՅԱԼՆԵՐ

ՆԱԽԱԳԾԻ ԿՈՆՍՏՐՈՒԿՑԻԱՆԵՐԸ ՄՍԴԸ ՍԵՂՄՎԱԾ Է ՀԱՍՏԱՏՎԱԾ ԾԱՐԱՅՄՊԵՏԱԿԱՆ ԳԾԱԳՐԵՐԻ ԵՎ ԳՈՐԾՈՂ ՀՀ ՍԵՅՍՄԱԿԱՅԻՆ ՇԻՆՈՒԹՅՈՒՆՆԵՐԻ ԵՎԻԹԱՅԱԿԱՆ ՆՈՐՄԱՏԻՎԱՅԻՆ ՊԱՀԱՆՋՆԵՐԻ ՊԱՀՊԱՆՄԱՆ ԻՄԱՍՏ ԱՐՎԱԾ:
ԿԱՌՈՒՑՔԸ ԵՐԿՈՒ ՀԱՐԿԱՆԻ Է, ԿԱՌՈՒՑՔԻՆ ՀԱՐԿՎԱ ՀԱՏԱԿԱԳՈՒՄ ՈՒՆԻ ԲԱՐՁ ՄԻԱԿԱՌՈՒՑ:
ԿԱՌՈՒՑՔԸ ԳՏՆՎՈՒՄ Է ԱՐՍՆԱՓԻՐ ՍԱՐԻՆ ԱՐՍԱՆԻՐ ՀԱՍԱՆԱԼԻ ՍԱՀՄԱՆԱԿՈՒՄ, ՈՐԻ ԲԱՐՁՈՒԹՅՈՒՆՆԵՐՆ ԵՆ՝
ՀՅՈՒՍ ԿՈՐՍՏԻՎ ԲԵՌՆԱՎԱԾՔԸ ԾԱԾԿԻ ՎՐԱ -50 ԿՊՍ/ՄՍ2
ՔԱՄԻ ԱՐԱԳՈՒԹՅԱՆ ԱՆՇԱՐԺԸ - 35 ԿԳ / ՄՔ
ՏԱՐԱԾՔԸ ԳՏՆՎՈՒՄ Է 1-ԻՆ ՍԵՅՍՄԻԿ ԳՈՏՈՒՄ
ՀՈՂԻ ՍԱՌԵՑԱՆԱ ԽՈՐՈՒԹՅՈՒՆԸ - 70 ՍՍ
ՆԱԽԱԳԾԻՆ ԿԱՊԱՐԱԾ Է ՀԱՍՏԱՏՎԱԾ ՀՀՇՆ 20-04-2020 ԵՐԿՐԱՇԱՐԺԱԿԱՆԱՑՄԱՆ ՇԻՆԱՐԱՐՈՒԹՅՈՒՆ. ՆԱԽԱԳԾԱՅԻՆ ԼՈՒՍԵՐ

ԿՈՆՍՏՐՈՒԿՑԻԱ ԼՈՒԾՈՒՄՆԵՐԸ

ԿԱՌՈՒՑՔԻ ԿՈՆՍՏՐՈՒԿՏԻՎ ՀԱՄԱԿԱՐԳԸ ԼՈՒԾՎԱԾ Է ՄԻԱՁՈՒՅՆ ԵՐԿԱԲԵՏՈՆԱՅԻՆ ՇՐՋԱՆԱԿԱՅԻՆ ՀԻՄՆԱԿԱՌՈՒՑՔՈՎ:
ՀԻՄՆԱԿԱՆ ԿՐՈՂ ԿՈՆՍՏՐՈՒԿՏԻՎ ՏԱՐՐԵՐՆ ՈՒՆԵՆ ՀԵՏԵՎՅԱԼ ՊԱՐԱՄԵՏՐԵՐԸ.
ՀԻՄՔԵՐԸ – ՄԻԱՁՈՒՅՆ ԵՐԿԱԲԵՏՈՆԻՑ B25 Պ ԾԱՆՐ ԲԵՏՈՆԻՑ ՊՐԵԽՎԱԾ ՀԻՄՆԱՎԵԾԱՆԵՐ, A500C ԴԱՍԻ ԵՐԿԱՅՆԱԿԱՆ ԵՎ A-240 ԴԱՍԻ ԼԱՅՆԱԿԱՆ ՍԱՐԱՆՆԵՐՈՎ
ՍՅՈՒՆԵՐԸ – 50X50 ՍՍ; 40X40 ՍՍ ՉԱՓԵՐԻ ՄԻԱՁՈՒՅՆ ԵՐԿԱԲԵՏՈՆԻՑ B25 Պ ԾԱՆՐ ԲԵՏՈՆԻՑ, A500C ԴԱՍԻ ԵՐԿԱՅՆԱԿԱՆ ԵՎ A-240 ԴԱՍԻ ԼԱՅՆԱԿԱՆ ՍԱՐԱՆՆԵՐՈՎ
ՊԱՐԳՈՒՆԱԿՆԵՐԸ – 50X55 ՍՍ;40X55 ՍՍ ՉԱՓԵՐԻ ՄԻԱՁՈՒՅՆ ԵՐԿԱԲԵՏՈՆԻՑ B25 Պ ԾԱՆՐ ԲԵՏՈՆԻՑ, A500C ԴԱՍԻ ԵՐԿԱՅՆԱԿԱՆ ԵՎ A-240 ԴԱՍԻ ԼԱՅՆԱԿԱՆ ՍԱՐԱՆՆԵՐՈՎ
ԾԱԾԿԵՐԸ – 18 ՍՍ ; 17 ՍՍ ՀԱՍՏՈՒԹՅԱՄԲ ՄԻԱՁՈՒՅՆ ԵՐԿԱԲԵՏՈՆԱՅԻՆ , ՆԱԽԱՏԵՍԱԾ B-25 ԴԱՍԻ ԾԱՆՐ ԲԵՏՈՆԻՑ, A500C ԴԱՍԻ ԿԵՂԱԿԻ ՖԱՅԼԵՐԻ ՍԱՐԱԼԱՅՈՒՄՈՎ:
ԱՍՏԻՃԱՆՆԵՐԸ - ՄԻԱՁՈՒՅՆ ԵՐԿԱԲԵՏՈՆԵ ՍՍԼԴՈՒՄՊՅՈՒՆԿԵՐՈՎ:
ԱՐՏԱՔԻՆ ՊԱՏԵՐԸ - 40ՍՍ ՀԱՍՏՈՒԹՅԱՄԲ ԿԱՌՈՒՑՎԱԾ ՇԵՎ ՏՈՒՖԵ ԵՐԱՆՑԻ ԱՍՓԱԼՊԱԾ ՀԻՄՆԱԿԱՌՈՒՑՔԻ ՏԱՐՐԵՐՈՎ:
ՄԻՋՆՈՐԴՆԵՐԸ - ՊԵՏՔԱԲԵՏՈՆՅԱ ԱԼԼԻԿՆԵՐԻ ՍԱՐԱԼԱՅՈՒՄՈՎ ԵՐԱՆՑԻ:

ՕԳՏԱԳՈՐԾՎՈՂ ԳՐԱԿԱՆՈՒԹՅՈՒՆ

1. ՀՀՇՆ 20-04-2020 «ԵՐԿՐԱՇԱՐԺԱԿԱՆԱՑՄԱՆ ՇԻՆԱՐԱՐՈՒԹՅՈՒՆ. ՆԱԽԱԳԾԱՅԻՆ ԼՈՒՍԵՐ»
2. ՀՀՇՆ 13-03-2022 «ԿՈՂՄ ԵՎ ՊԱՅՄԱՆ ԿՈՆՍՏՐՈՒԿՑԻԱՆԵՐ»
3. ՀՀՇՆ 52-01- «ԲԵՏՈՆ ԵՎ ԵՐԿԱԲԵՏՈՆ ԿՈՆՍՏՐՈՒԿՑԻԱՆԵՐ»

«ԱՄՍՏԱՄ ԻՐՄՈ» ՍՊԱՌԱՐԿԱՆԵՐԻՆ
«___» _____ 20 թ.

ՊԱՅՄԱՆԱԳԻՐ Договор № ԱՄ-Գ020-25/41			Հ1 Պետական մասնագիտացված հանրակրթական միջնակարգ դպրոցի (գիմնազիա) մանկապարտեզի շենքի քանդման և նոր տիպային նախադպրոց շենքի կառուցման տեղանքային աշխատանքներ/Строительство детского сада поселка Мисхан, марза Аравазар, РА			
			ԿՈՆՍՏՐՈՒԿՏՈՐԱԿԱՆ ՄԱՍ КОНСТРУКТОРСКАЯ ЧАСТЬ	ՓՈՒԼ	ՓՈՒՐՁ	ՍԱՀՄԱՆ
ԱՆԱՌԱՋ ԳԼԽԱՎՈՐ	Ս.ՄԱՆՈՒԿՅԱՆ			ԱՄ	ԿԿ-1	61
ՆԱԽԱԳԻԾ ՊԱՏՐԱՍ.	Ն.ԳԱՐԻԿՅԱՆ		ԸՆԴՀԱՆՈՒՐ ՏՎՅԱԼՆԵՐ	ՀԱՅԱՍՏԱՆԻ ՀԱՆՐԱՊԵՏՈՒԹՅՈՒՆ ԱՇՏԱՐԱԿԱՅԻՆ ԿԱՌԱՎԱՐՈՒԹՅՈՒՆ ԵՐԵՎԱՆԻ ՊԵՏԱԿԱՆ ՃԱՐՏԱՐԱՊԵՏԱԿԱՆ ՀԱՄԱԼՍԱՐԱՆ		
ՊԱՏԱՍ. ՄԱՍԻՆ	ԱՇԽԱՏԻՆ ԱՆՎ. ՖԱՄԻԼԻԱ	ԱՇԽԱՏԱՆՔԻ ՀԱՄԱՐ				

ՀԻՄՔԵՐԻ ՀԱՏԱԿԱԳԻԾԸ

0.000=871.0

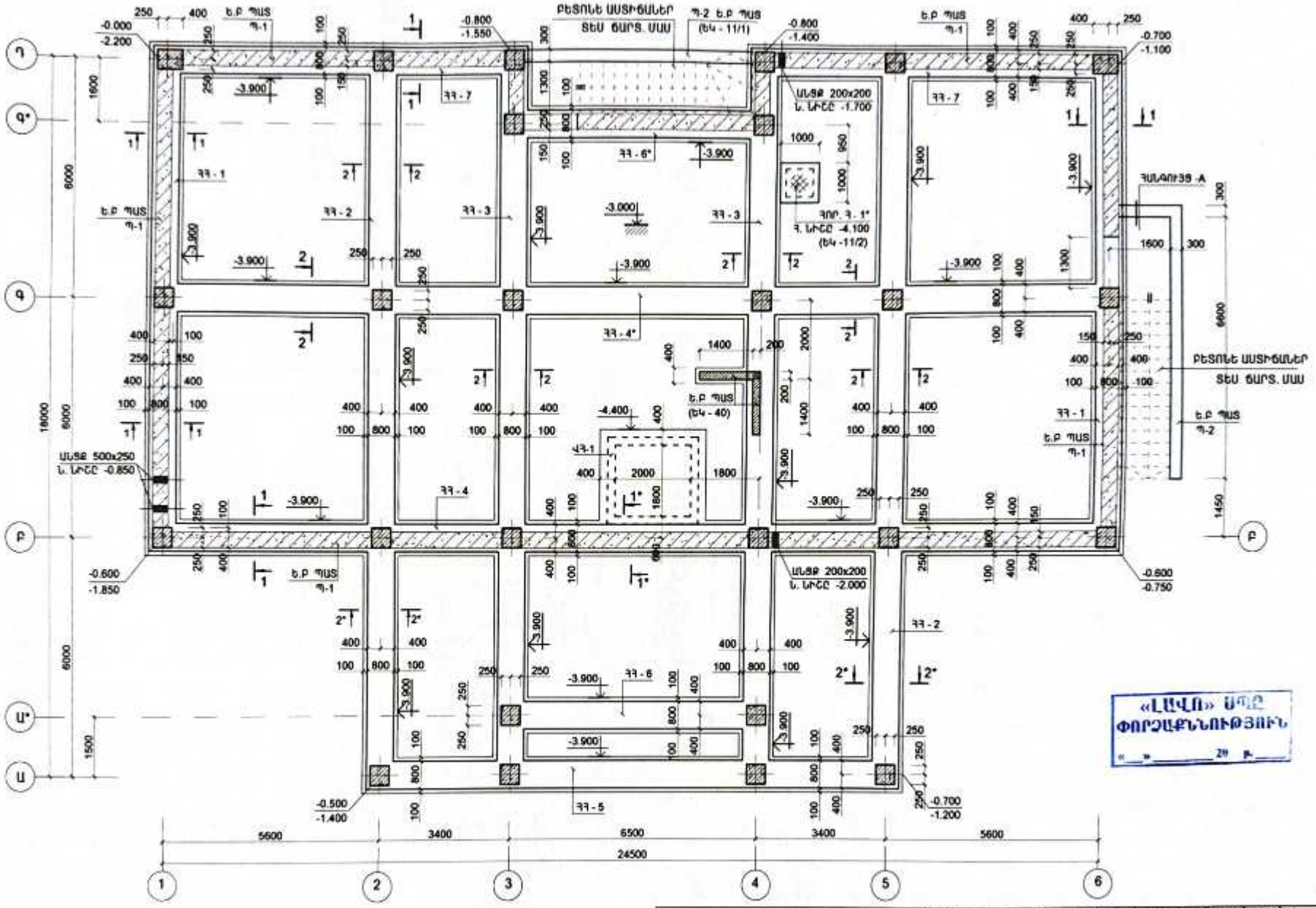

1. ՍՈՒՅՆ ՁԵՐՁԸ ԼԱՅԵԼ Եկ-3 ՀԵՏ ՀԱՄԱՏԵՂ

ՊԱՅՄԱՆԱԳԻՐ/ Договор № ԱՔ-Գ/ՀՇՀԸ-25/41			ՀՀ Արմավիրի մարզի Արմավիր համայնքի Սայիսյան գյուղի չգործող մանկապարտեզի շենքի քանդման և նոր տիպային նախագծով շենքի կառուցման տեղակալման աշխատանքներ/Строительство детского сада поселка Маисян, марза Арамавир, РА		
			ԿՈՆՍՏՐՈՒԿՏՈՐԱԿԱՆ ՄԱՍ КОНСТРУКТОРСКАЯ ЧАСТЬ	ՓՈՒԼ	ՁԵՐՁ	ՁԵՐՁԵՐ
ԱՌԱՋՆ. проектир.	Լ. ԱՂԱՅԱՆՅԱՆ Л.Агаджанян			ԱՆ	Եկ-2	61
ԳԼԽ.ԿՈՆՍՏՐ. гл.конст.	Տ.ԳԱԲՐԻԵԼՅԱՆ Т.Габриелян		ՀԻՄՔԵՐԻ ՀԱՏԱԿԱԳԻԾԸ	ԻՆՏԵՐ ԷՆԵՐԳԻԱ ՍՊԸ		
ՊԱՀՏՈՒՆ должн.	ԱԶԳԱԿՈՒՆ имя, фамилия	ՍՏՈՐԱԳՐ. подпись				

«ԼԱՎՈ» ՍՊԸ
ՓՈՐՁԱՔՆՆՈՒԹՅՈՒՆ
« » 20 թ.

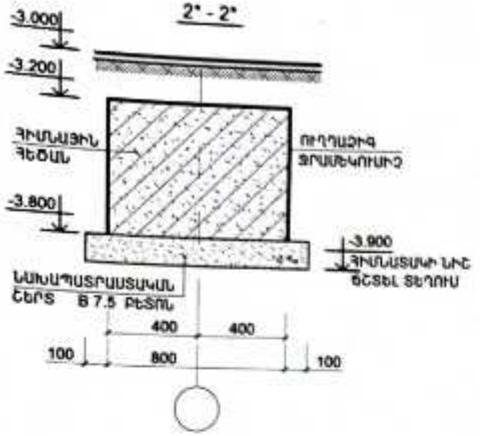

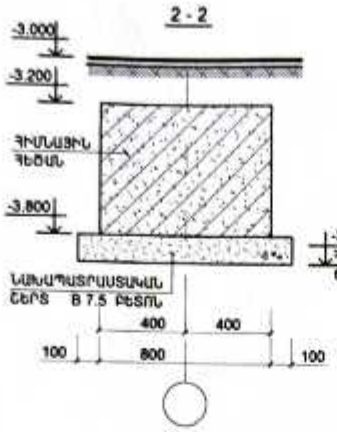

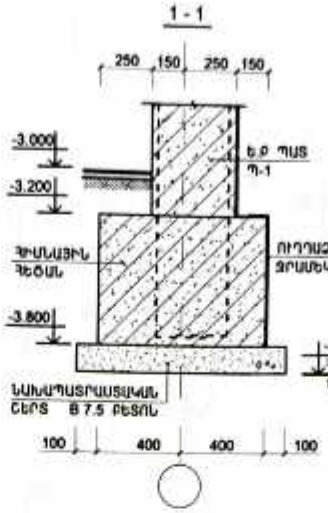

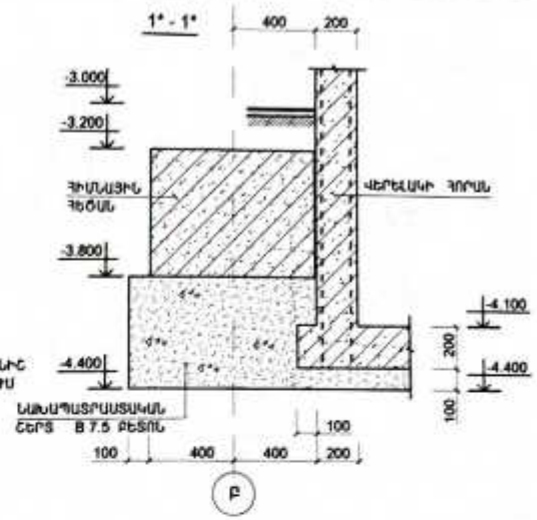

ԾԱՆՈԹԱԳՐՈՒԹՅՈՒՆ

1. 0.000 ՊԱՅՄԱՆԱԿԱՆ ՆԻՇԸ ՀԱՄԱՊԱՏԱՍԽԱՆՈՒՄ է 871.0 ԲԱՑԱՐՁԱԿ ՆԻՇԻՆ (ԱՌԱՋԻՆ ՀԱՐԿԻ ՀԱՏԱԿԻ ՆԻՇԻՆ)
2. - ՀԱՄԱՁԱՅՆ ԻՆԺԵՆԵՐԱ-ԵՐԿՐԱԲԱՆԱԿԱՆ ԵԶՐԱԿԱՑՈՒԹՅԱՆ, ՈՐՊԵՍ ՀԻՄՆԱՏԱԿ ԸՆԴՈՒՆՎԱԾ ԵՆ 1-ԻՆ ՇԵՐՏԸ՝
   1-ԻՆ ՇԵՐՏ ԾԱԼԱՔԱՐԱ-ԿՈՊՇԱՅԻՆ ԼԱՆՏՎԱԾՔՆԵՐ
   ՀՁՈՐՈՒԹՅՈՒՆԸ՝ 10.0 Մ
   ՖԻԶԻԿԱ-ՄԵԽԱՆԻԿԱԿԱՆ ՇԱՓԱՆԻՇՆԵՐԸ ԵՆ -
   ԽՏՈՒԹՅՈՒՆԸ - 2.35 Գ/ՍՄ³,
   ՆԵՐՔԻՆ ՇՓՄԱՆ ԱՆԿՅՈՒՆԸ -43 ԱՍՏ
   ԳՐՈՒՆՏԻ ՀԱՇՎԱՐԿԱՅԻՆ ԴԻՄԱԴՐՈՒԹՅՈՒՆԸ - 0.4 ՄՊԱ
   ԸՍՏ ՍԵՅՍՄԻԿ ՀԱՏԿԱՆԻՇՆԵՐԻ ՊԱՏԿԱՆՈՒՄ է 2-ՐԴ ԿԱՐԳԻՆ
   - ԲՈԼՈՐ ԳՐՈՒՆՏԻ ՀԵՏ ԱՌՆՉՎՈՂ ՍՏՈՐԳԵՏՆԱՅԻՆ ՏԱՐՐԵՐԸ ՁՐԱՄԵԿՈՒՍԱՑՆԵԼ ՈՒՂՂԱՇԻՂ ՁՐԱՄԵԿՈՒՍԱՑՈՒՄԸ՝ ՔՍԵԼ ՏԱՔ ԲԻՏՈՒՄԵ ՄԱԾՈՒԿ-ԵՐԿՈՒ ԱՆԳԱՄ - 380.0 Մ³
   - ՀԻՄՔԵՐԸ ԲԱՑԵԼԻՍ ԻՆԺԵՆԵՐ_ԵՐԿՐԱԲԱՆԻ ՆԵՐԿԱՅՈՒԹՅՈՒՆԸ ՊԱՐՏԱԴԻՐ է՝ ՀԻՄՆԱՏԱԿԸ ՊԱՐԶԵԼՈՒ ՀԱՄԱՐ՝
   ՎԵՐԸ ՆՇՎԱԾՆԵՐԻՑ ՇԵՂՎԵԼՈՒ ԴԵՊՔՈՒՄ ՆԱԽԱԳԾԻ ՀԻՄՆԱՅԻՆ ՄԱՍԸ ՎԵՐԱՆԱՅԵԼ:
   - ՀԵՏԼԻԾՔԸ ԻՐԱԿԱՆԱՑՆԵԼ ՔԱՆԿՎԱԾ ԳՐՈՒՆՏՈՎ (ԲԱՑԱՌԵԼՈՎ ՇԻՆ.ՍՊԹԻ ԵՎ ԲՈՒՍԱԿԱՆ ԳՐՈՒՆՏԻ ԱՌԿԱՅՈՒԹՅՈՒՆԸ), ՇԵՐՏԱՅԻՆ ՏՈՓԱՆՈՒՄՈՎ, ՀԱՍՑՆԵԼՈՎ Jգ.ր. = 1800 կգ/մ³ ;
3. ՀԻՄՔԵՐՈՒՄ ԵՎ Ե.Բ ՊԱՏԵՐՈՒՄ ԱՆՑՔԵՐԻ ՏԵՂԸ ԾՇՏԵԼ ԻՆԺԵՆԵՐԱԿԱՆ ԳԾԱԳՐԵՐԻ ՀԵՏ ՀԱՄԱՏԵՂ, ԲԱՑԱՌԵԼՈՎ ՆՐԱՆՑ ՀԱՄԸՆԿՆՈՒՄԸ ՀԻՄՆԱԿԱՄԱՆՔԻ ԷԼԵՄԵՆՏՆԵՐԻ ԱՄՐԱՆԱՁՈՂԵՐԻ ՀԵՏ, ԱՆՀՐԱԺԵՇՏՈՒԹՅԱՆ ԴԵՊՔՈՒՄ ԻՐԱԿԱՆԱՑՆԵԼ ԱՆՑՔԵՐԻ ՏԵՂԱՇԱՐԺՈՒՄ:
4. ՀԻՄՔԵՐԻ ՀԱՄԱՐ ԲԵՏՈՆԻ ՆԱԽԱՊ.ՇԵՐՏԻ B 7.5 ԾԱԽՍԸ ԿԱԶՄՈՒՄ է- 20.1 Մ³

ՆԱԽԱԳԾԻ ՏԱՐԱԾԱԿԱՆ ՀԱՇՎԱՐԿԻ ԱՐԴՅՈՒՆՔՆԵՐԸ

ՇԵՂՎԱԾՔԻ ԱՌԱՎԵԼԱԳՈՒՅՆ ՍԵԾՈՒԹՅՈՒՆԸ ԵՐԿԱՅՆԱԿԱՆ ՈՒՂՂՈՒԹՅՈՒՆՈՎ
ԿԱԶՄՈՒՄ է 9.7 ՍՄ < H /170 = 19.4 ՍՄ
ՇԵՂՎԱԾՔԻ ԱՌԱՎԵԼԱԳՈՒՅՆ ՍԵԾՈՒԹՅՈՒՆԸ ԼԱՅՆԱԿԱՆ ՈՒՂՂՈՒԹՅՈՒՆՈՎ
ԿԱԶՄՈՒՄ է 7.6 ՍՄ < H/170= 19.4 ՍՄ
ՇԵՆՔԻ ԱԶԱՏ ՏԱՏԱՆՈՒՄՆԵՐԻ ՊԱՐԲԵՐՈՒԹՅՈՒՆԸ ԿԱԶՄՈՒՄ է –
-ԵՐԿԱՅՆԱԿԱՆ ՈՒՂՂՈՒԹՅԱՄԲ - 0.3285 ՎՐԿ.
-ԼԱՅՆԱԿԱՆ ՈՒՂՂՈՒԹՅԱՄԲ - 0.3759 ՎՐԿ.
ՇԵՆՔԻ ՆՈՐՄԱԼ ՈՒԺԵՐԻ ԳՈՒՄԱՐԸ ՀԻՄՔԻ ՄԱԿԱՐԴԱԿՈՒՄ ԿԱԶՄՈՒՄ է - 2265.2 Տ
ՇԵՆՔԻ ՍԵՅՍՄԻԿ ԵՐԿԱՅՆԱԿԱՆ ՈՒԺԵՐԻ ԳՈՒՄԱՐԸ ՀԻՄՔԻ ՄԱԿԱՐԴԱԿՈՒՄ ԿԱԶՄՈՒՄ է - 365.5 Տ
ՇԵՆՔԻ ՍԵՅՍՄԻԿ ԼԱՅՆԱԿԱՆ ՈՒԺԵՐԻ ԳՈՒՄԱՐԸ ՀԻՄՔԻ ՄԱԿԱՐԴԱԿՈՒՄ ԿԱԶՄՈՒՄ է - 415.5 Տ

ՀԱՇՎԱՐԿԱՅԻՆ ԲԵՌՆՎԱԾՔՆԵՐ

- ՍՇՏԱԿԱՆ՝
  ԿՈՆՍՏՐՈՒԿՑԻԱՆԵՐԻ ՍԵՓԱԿԱՆ ՔԱՇԸ
  ԱՌԱՋԻՆ ՀԱՐԿ - 0.25Տ/Մ²
  ՏԱՆԻՔԱՅԻՆ ՀԱՐԿ - 0.4Տ/Մ²
- ԵՐԿԱՐԱՏԵՎ ԺԱՄԱՆԱԿԱՎՈՐ ԲԵՌՆՎԱԾՔ
  ԱՌԱՋԻՆ ՀԱՐԿ - 0.084Տ/Մ²
- ԿԱՐՃԱՏԵՎ ԺԱՄԱՆԱԿԱՎՈՐ ԲԵՌՆՎԱԾՔ
  ԱՌԱՋԻՆ ՀԱՐԿ - 0.156Տ/Մ²
  ՏԱՆԻՔԱՅԻՆ ՀԱՐԿ - 0.55Տ/Մ²

ՆԱԽԱԳԾԻ ԿՈՆՍՏՐՈՒԿՏՈՐԱԿԱՆ ՄԱՍԸ ՀԱՇՎԱՐԿՎԱԾ է LIRA-SAPR 2024 ՀԱՇՎԱՐԿԱՅԻՆ ԾՐԱԳՐՈՎ:
Գրունտի կարգը - II; Սեյսմիկ գոտի - I
Սեյսմաուժգնության վերացական գործակիցը - A=0.3;
Գրունտային պայմանների գործակցի արժեքները k_0=1.0
Թույլատրելի վնասվածության գործակիցը k_1=0.4;
Պատասխանատվության գործակիցը k_2=1.3

ՄԱՍՆԱԳԻՐ

էլ - տի սխեմաները	նշանակումը	անվանումը	քան.	քաշը	ծանոթ.
	ՄԻԱՁՈՒՅԼ ե.բ էլ - եր				
ՀՀ-1	եկ - 4	ՀԻՄՆԱՅԻՆ ՀԵԾԱՆ ՀՀ-1	2		
ՀՀ-2	եկ - 5	ՀԻՄՆԱՅԻՆ ՀԵԾԱՆ ՀՀ-2	2		
ՀՀ-3	եկ - 6	ՀԻՄՆԱՅԻՆ ՀԵԾԱՆ ՀՀ-3	2		
ՀՀ-4	եկ - 7	ՀԻՄՆԱՅԻՆ ՀԵԾԱՆ ՀՀ-4	1		
ՀՀ-4*	եկ - 8	ՀԻՄՆԱՅԻՆ ՀԵԾԱՆ ՀՀ-4*	1		
ՀՀ-5	եկ - 9	ՀԻՄՆԱՅԻՆ ՀԵԾԱՆ ՀՀ-5	1		
ՀՀ-6	եկ - 10	ՀԻՄՆԱՅԻՆ ՀԵԾԱՆ ՀՀ-6	1		
ՀՀ-6*	եկ - 10	ՀԻՄՆԱՅԻՆ ՀԵԾԱՆ ՀՀ-6*	1		
ՀՀ-7	եկ - 11	ՀԻՄՆԱՅԻՆ ՀԵԾԱՆ ՀՀ-7	2		

«ԼԱՎԱ» ՍՊԸ
ՓՈՐՁԱԳՆՈՒԹՅՈՒՆ
№ _____ 20 թ.

ՊԱՅՄԱՆԱԳԻՐ/ Договор № ԱՔ-ԳՀՇԵԲ-25/41			ՀՀ Արմավիրի մարզի Արմավիր համայնքի Սայֆոյան գյուղի չգործող մանկապարտեզի շենքի քանդման և նոր տիպային նախագծով շենքի կառուցման տեղակապման աշխատանքներ/Строительство детского сада поселка Маисян, марза Арамавир, РА		
			ԿՈՆՍՏՐՈՒԿՏՈՐԱԿԱՆ ՄԱՍ КОНСТРУКТОРСКАЯ ЧАСТЬ	ՓՈՒԼ	ՁԵՐԹ	ԹԵՐԹԵՐ
ՆԱԽԱԳԾ. проектир.	Լ. ԱՂԱՋԱՆՅԱՆ Л.Агаджанян			ԱՆ	ե4-3	61
ՃԱՐ.ԿՈՆՍՏՐ. гл.конст.	Տ. ԳԱԲՐԻԵԼՅԱՆ Т.Габриелян		ԿՏՐՎԱԾՔՆԵՐ	ՀԱՅԱՍՏԱՆ ԱՐՄԱՎԻՐ	ԻՆՑԵՐ Ե Ն Թ Ա Գ Ի Ա ՍՊԸ	
ՊԱՇՏՈՆ. должн.	ԱԶԳԱՆՈՒՆ имя, фамилия	ԱՏՈՐԱԳՐ. подпись				

ՀԻՄՆԱՅԻՆ ՀԵԾԱՆ ՀՀ-1

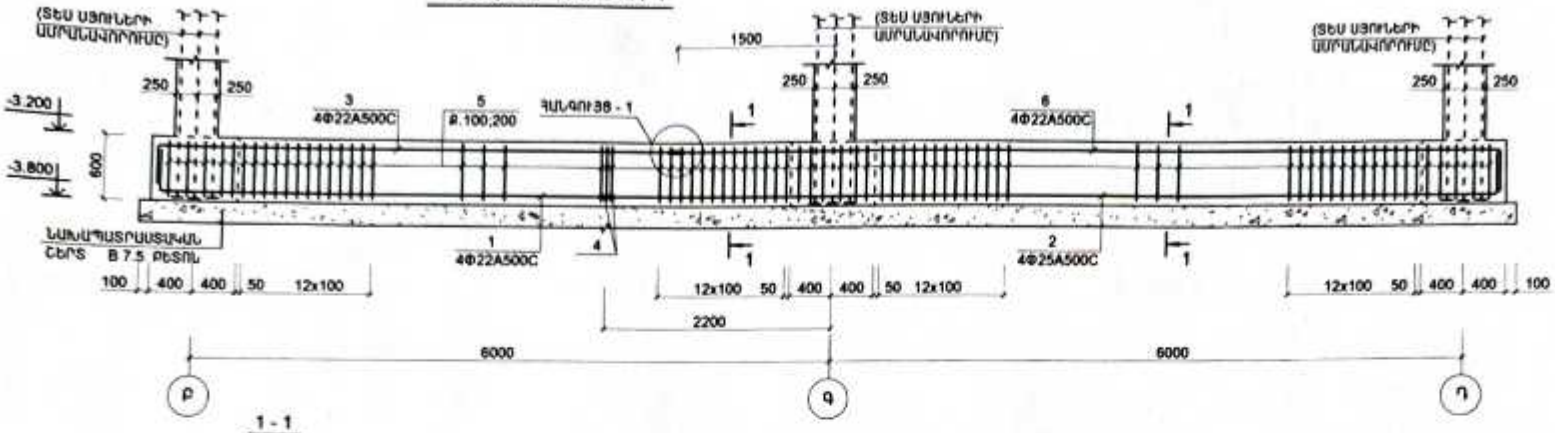

ՏԱՐՐԵՐԻ ՄԱՍՆԱՑՈՒՑԱԿ

ԴԻՐՔ	ԷՍԶԻԶ
5	585; 530; 630; 485
1	4170; 500
2	8570; 500
3	4870; 500
6	7870; 500

1 - 1

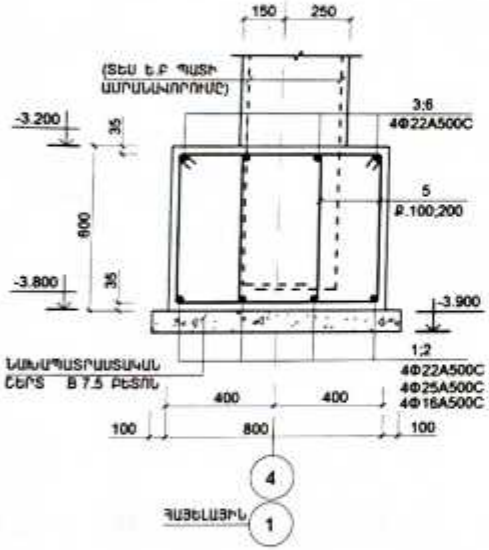

ՀԱՆԳՈՒՅՑ - 1

(ԵՐԿԱՅՆԱԿԱՆ ՍԱՐՊԱՆՆԵՐԻ ԾԱՅՐԱԿԱՑԱՆ ՀԱՆԳՈՒՅՑ)

ՄԱՍՆԱԳԻՐ

ԴԻՐՔ	ՆՇԱՆԱԿՈՒՄԸ	ԱՆՎԱՆՈՒՄԸ		ՔԱՆ.	ՔԱՇԸ ՄԻԱՎՈՐԻ ԿԳ.	ԾԱՆՈԹ. ԸՆԴ. ԿԳ.
	ՄԻԱՇՈՒՅԼ Ե.Բ ԷԼ_ԵՐ					
		ՀԻՄՆԱՅԻՆ ՀԵԾԱՆ ՀՀ-1				
1	ГОСТ 34028 - 2016	Φ22 A500C	L = 4670	4	14.0	56.0
2	-"-	Φ25 A500C	L = 9070	4	34.83	139.3
3	-"-	Φ22 A500C	L = 5370	4	16.11	64.4
6	-"-	Φ22 A500C	L = 8370	4	25.11	100.4
4	-"-	Φ22 A500C	L = 290	16	0.87	13.9
5	-"-	Φ8 A-240	L = 2230	198	0.9	178.2
		ՆՅՈՒԹԸ՝				
		ԲԵՏՈՆ B25				6.0 ($մ^3$)

ՄԵՏԱՂԻ ԾԱԽՍԻ ԱՍՓՈՓԱԳԻՐԸ ՄԵԿ ԷԼ-ՏԻ ՀԱՄԱՐ ; ԿԳ

ԷԼ - ՏԻ ՄԱԿՆԻՇԸ	ԱՄՐԱՆԱՅԻՆ ՏԱՐՐԵՐ								ԸՆԴ. ԾԱԽՍԸ
	ԱՄՐԱՆԻ ԴԱՍԸ								
	A-240			A500C					
	ГОСТ 34028 - 2016								
	Φ8		ԸՆԴ.	Φ22	Φ25			ԸՆԴ.	
ՀՀ - 1	178.2		178.2	234.7	139.3			374.0	552.2

1. ՆԵՐՔԵՎԻ ԳՈՏՈՒ ԵՐԿԱՅՆԱԿԱՆ ԱՄՐԱՆԱՅՈՒՐԵՐԸ ԾԱՅՐԱԿՑԵԼ ՔՈՒՐՔԻ ԵՐԿԱՐՈՒԹՅԱՆ ՄԻՋԱԿԱՅԻԼ ՀԱՏՎԱԾԱՍՍՈՒՄ (Լ3-Բ8 ՈՉ ՊԱԿԱՍ) ՎԵՐԻՆ ԳՈՏՈՒ ԵՐԿԱՅՆԱԿԱՆ ԱՄՐԱՆԱՅՈՒՐԵՐԸ ԾԱՅՐԱԿՑԵԼ ՔՈՒՐՔԻ ՇԵՆԱՐԱՆԱՅԻՆ ՀԱՏՎԱԾԱՍՍՈՒՄ (Լ5...Լ4)
2. ՀԻՄՆԱՅԻՆ ՀԵԾԱՆՆԵՐԻ ԱՄՐԱՆԱԴՐՈՒՄԸ ԿԱՏԱՐԵԼ ՊԱՏԵՐԻ ԱՄՐԱՆԱԴՐՄԱՆ ՀԵՏ ՀԱՄԱՏԵՂ

ԱՄՐԱՆՆԵՐԻ ՉԱՓԵՐԸ ԼՐԱՑՈՒՑԻՉ ՃՇՏԵԼ ՏԵՂՈՒՄ

«ԷԼՎԱ» ՍՊԸ ՓՈՐՁԱՔՆՆՈՒԹՅՈՒՆ
«__» _____ 20 թ.

ՊԱՅՄԱՆԱԳԻՐ/ Договор № ԱՔ-Գ-ՀՇՇԸ-25/41			ՀՀ Արմավիրի մարզի Արմավիր համայնքի Մայիսյան գյուղի չգործող մանկապարտեզի շենքի քանդման և նոր տիպային նախագծով շենքի կառուցման տեղակալման աշխատանքներ/Строительство детского сада поселка Маисян, марза Арамавир, РА			
			ԿՈՆՍՏՐՈՒԿՏՈՐԱԿԱՆ ՄԱՍ КОНСТРУКТОРСКАЯ ЧАСТЬ	ՓՈՒԼ	ՓԵՐԹ	ՓԵՐԹԵՐ
ՆԱԽԱԳԾ. проектир.	Լ. ԱՂԱՋԱՆՅԱՆ /Л.Агаджанян			ԱՄ	ԵԿ-4	61
ԳԼԽ.ԿՈՆՍՏՐ. ГА.конст.	Տ.ՊԱՊՈՒԵԼՅԱՆ Т.Папоян		ՀԻՄՆԱՅԻՆ ՀԵԾԱՆ ՀՀ-1	«ԷԼՎԱ» ՍՊԸ	ԻՆՏԵՐ ԷՏԿԱՐԳԻՄ ՍՊԸ	
ՊԱՀՏՈՆ должн.	ԱԶԳԱՆՈՒՆ имя, фамилия	ԱՏՈՐԱԳՐ. подпись				

ՀԻՄՆԱՅԻՆ ՀԵԾԱՆ ԺԺ-2

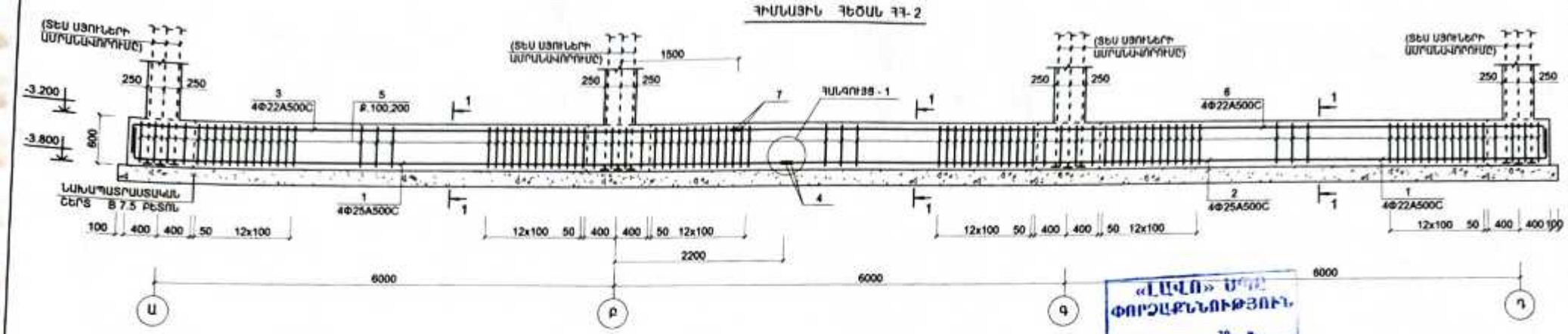

«ԼԱՎԱ» ՍՊԸ
ՓՈՐՁԱԳՆՈՒԹՅՈՒՆ
«__» ____ 20__ թ.

1 - 1

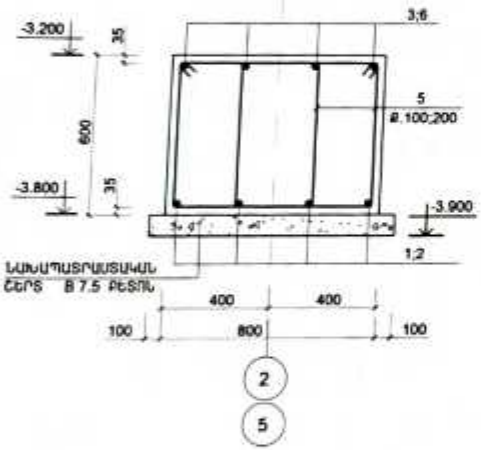

ՀԱՆԳՈՒՅՑ - 1

(ԵՐԿԱՅՆԱԿԱՆ ԱՍՊՄԱՆԵՐԻ ԾԱՅՐԱԿԱՑՄԱՆ ՀԱՆԳՈՒՅՑ)

ԵՌԱԿՑՈՒՄՈՎ

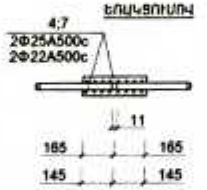

ՇԵՌՔԻ ՍՊԵՂՆԱՅԻՆ ԵՌԱԿՑՈՒՄ ՀԵՂԵՎԱՏՈՂ ԿԱՐԱՆՆԵՐՈՎ

ՄԱՍՆԱԳԻՐ

ԴԻՐՔ	ՆՇԱՆԱԿՈՒՄԸ	ԱՆՎԱՆՈՒՄԸ		ՔԱՆ.	ՔԱՇԸ ՄԻԱՎՈՐԻ ԿԳ.	ԾԱՆՈԹ. ԸՆԴ. ԿԳ.
	ՍԻԱՅՈՒՅԼ Ե.Բ ԷԼ ԵՐ					
		ՀԻՄՆԱՅԻՆ ՀԵԾԱՆ ԺԺ-2				
1	ГОСТ 34028 - 2016	Φ25 A500C	L = 9070	4	34.83	139.3
2	-"-	Φ25 A500C	L = 10670	4	41.0	164.0
4	-"-	Φ25 A500C	L = 330	8	1.27	10.2
3	-"-	Φ22 A500C	L =8670	4	26.0	104.0
6	-"-	Φ22 A500C	L = 11370	4	34.11	136.4
7	-"-	Φ22 A500C	L = 290	8	0.87	7.0
5	-"-	Φ8 A-240	L = 2230	290	0.9	261.0
		ՆՅՈՒԹԸ՝				
		ԲԵՏՈՆ B25				9.0 (մ³)

ԱՍՊԱՆԵՐԻ ՉԱՓԵՐԸ ԼՐԱՑՈՒՑԻՉ ՃՇՏԵԼ ՏԵՂՈՒՄ

ՄԵՏԱՂԻ ԾԱԽՍԻ ԱՄՓՈՓԱԳԻՐԸ ՄԵԿ ԷԼ-ՏԻ ՀԱՄԱՐ ՝ ԿԳ

ԷԼ - ՏԻ ՍԱԿՆԻՐԸ	ԱՍՊԱՆԱՅԻՆ ՏԱՐՐԵՐ							ԸՆԴ. ԾԱԽՍԸ
	ԱՍՊԱՆԻ ԴԱՍԸ							
	A-240			A500C				
	ГОСТ 34028 - 2016							
	Φ8		ԸՆԴ.	Φ22	Φ25		ԸՆԴ.	
ԺԺ - 2	261.0		261.0	247.4	313.5		560.9	821.9

1. ՆԵՐՔԵՎԻ ԳՈՏՈՒ ԵՐԿԱՅՆԱԿԱՆ ԱՍՊՄԱՆԱՅՈՂԵՐԸ ԾԱՅՐԱԿՑԵԼ ՔՈՒՇՔԻ ԵՐԿԱՐՈՒԹՅԱՆ ՄԻՏՍԱԿՅԱԼ ՀԱՏՎԱԾԱՍԱՍՈՒՄ (Ա/3-Ի ՈՉ ՊԱԿԱՍ) ՎԵՐԻՆ ԳՈՏՈՒ ԵՐԿԱՅՆԱԿԱՆ ԱՍՊՄԱՆԱՅՈՂԵՐԸ ԾԱՅՐԱԿՑԵԼ ՔՈՒՇՔԻ ՀԵՆԱՐԱՆԱՅԻՆ ՀԱՏՎԱԾԱՍԱՍՈՒՄ (Ա/5...Ա/4)
2. ՀԻՄՆԱՅԻՆ ՀԵԾԱՆՆԵՐԻ ԱՍՊՄԱՆԱՎՈՐՈՒՄԸ ԿԱՏԱՐԵԼ ՊԱՏԵՐԻ ԱՍՊՄԱՆԱՎՈՐՄԱՆ ՀԵՏ ՀԱՄԱՏԵՂ

ՏԱՐՐԵՐԻ ԱՍՊԱՆԱՑՈՒՑԱԿ

ԴԻՐՔ	ԷՍԶԻԶ
5	585; 530; 630; 485
1	8570; 500
2	10170; 500
3	8170; 500
6	10870; 500

ՊԱՅՄԱՆԱԳԻՐ/Договор № ԱՔ-Գ.ՀԾՋԲ-25/41			ԺԺ Արմավիրի մարզի Արմավիր համայնքի Մայիսյան գյուղի չգործող մանկապարտեզի շենքի քանդման և նոր տիպային ճախագծով շենքի կառուցման տեղակապման աշխատանքներ/Строительство детского сада поселка Маисян, марза Арамавир, РА
ՆԱԽԱԳԾ. проектир.	Լ. ՄՈՒՇԵՂՅԱՆ Л.Мушегян		ԿՈՆՍՏՐՈՒԿՏՈՐԱԿԱՆ ՄԱՍ КОНСТРУКТОРСКАЯ ЧАСТЬ
ՊԱՏ.ԿՈՆՍՏՐ гл.конст.	Տ.ԳԱԲՐԻԵԼՅԱՆ Т.Габриелян		ՀԻՄՆԱՅԻՆ ՀԵԾԱՆ ԺԺ-2
ՊԱՇՏՈՆ должн.	ԱԶԳԱՆՈՒՆ имя, фамилия	ՍՏՈՐԱԳՐ. подпись	

ՓՈՒԼ	ՁԵՐԹ	ՁԵՐԹԵՐ
ԱՆ	ԵԿ-5	61
energo	ԻՆՅԵՐ ԷՆԵՐԳԻԱ ՍՊԸ	

ՀԻՄՆԱՅԻՆ ՀԵԾԱՆ ՀՀ-3

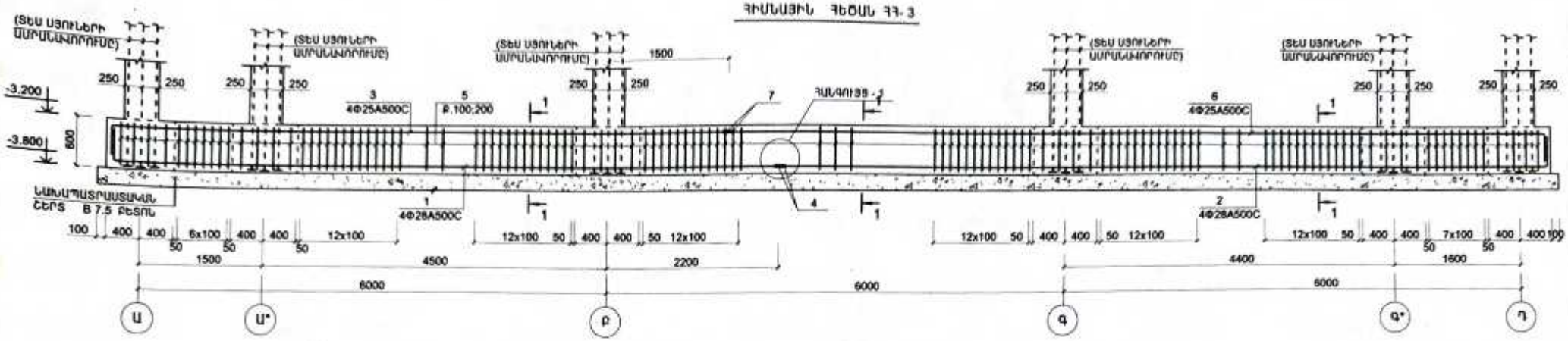

1 - 1

ՀԻՄՆԱՅԻՆ ՀԵԾԱՆ ՀՀ-3

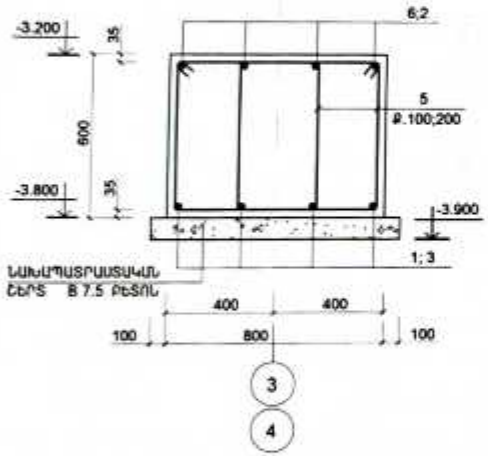

ՀԱՆԳՈՒՅՑ - 1

(ԵՐԿԱՅՆԱԿԱՆ ՍՄՐԱՆՆԵՐԻ ԾԱՅՐԱԿՑՄԱՆ ՀԱՆԳՈՒՅՑ)

ՄԱՍՆԱԳԻՐ

ԴԻՐՔ	ՆՇԱՆԱԿՈՒՄԸ	ԱՆՎԱՆՈՒՄԸ		ՔԱՆ.	ՔԱՇԸ ՄԻԱՎՈՐԻ ԿԳ.	ԾԱՆՈԹ. ԸՆԴ. ԿԳ.
	ՍԻԱՀՈՒՅԼ Ե.Բ ԷԼ_ԵՐ					
		ՀԻՄՆԱՅԻՆ ՀԵԾԱՆ ՀՀ-3				
1	ГОСТ 34028 - 2016	Φ28 A500C	L = 9070	4	43.8	175.2
2	-"-	Φ28 A500C	L = 10670	4	15.53	206.4
4	-"-	Φ28 A500C	L = 370	8	1.78	14.2
3	-"-	Φ25 A500C	L =8670	4	33.3	133.2
6	-"-	Φ25 A500C	L = 11370	4	43.7	174.6
7	-"-	Φ25 A500C	L = 330	8	1.27	10.2
5	-"-	Φ8 A-240	L = 2230	292	0.9	262.8
		ՆՅՈՒԹԸ՝				
		ԲԵՏՈՆ B25				9.0 (Մ³)

ՄԵՏԱՂԻ ԾԱԽՍԻ ԱՄՓՈՓԱԳԻՐԸ ՄԵԿ ԷԼ-ՏԻ ՀԱՄԱՐ ՝ ԿԳ

ԷԼ - ՏԻ ՄԱԿՆԻՇԸ	ԱՄՐԱՆԱՅԻՆ ՏԱՐՐԵՐ							ԸՆԴ. ԾԱԽՍԸ
	ԱՄՐԱՆԻ ԴԱՍԸ							
	A-240			A500C				
	ГОСТ 34028 - 2016							
	Φ8		ԸՆԴ.	Φ25	Φ28		ԸՆԴ.	
ՀՀ - 3	262.8		262.8	318.0	395.8		713.8	976.6

1. ՆԵՐՔԵՎԻ ԳՈՏԻ ԵՐԿԱՅՆԱԿԱՆ ԱՄՐԱՆԱՇՈՂԵՐԸ ԾԱՅՐԱԿՑԵԼ ՔՈՒՇՔԻ ԵՐԿԱՐՈՒԹՅԱՆ ՄԻՋԱՆԿՅԱԼ ՀԱՏՎԱԾԱՄԱՍՈՒՄ (Լ/3-ԻՑ ՈՉ ՊԱԿԱՍ) ՎԵՐԻՆ ԳՈՏԻ ԵՐԿԱՅՆԱԿԱՆ ԱՄՐԱՆԱՇՈՂԵՐԸ ԾԱՅՐԱԿՑԵԼ ՔՈՒՇՔԻ ՀԵՆԱՐԱՆԱՅԻՆ ՀԱՏՎԱԾԱՄԱՍՈՒՄ (Լ/5...Լ/4)
ԱՄՐԱՆՆԵՐԻ ՉԱՓԵՐԸ ԼՐԱՑՈՒՑԻՉ ՃՇՏԵԼ ՏԵՂՈՒՄ

ՏԱՐՐԵՐԻ ԱՄՐԱՆԱՑՈՒՑԱԿ

ԴԻՐՔ	ԷՍԶԻԶ
5	585; 530; 630; 485
1	8570; 500
2	10170; 500
3	8170; 500
6	10870; 500

2. ՀԻՄՆԱՅԻՆ ՀԵԾԱՆՆԵՐԻ ԱՄՐԱՆԱՎՈՐՈՒՄԸ ԿԱՏԱՐԵԼ ՊԱՏԵՐԻ ԱՄՐԱՆԱՎՈՐՄԱՆ ՀԵՏ ՀԱՄԱՏԵՂ

«ԼԱՎՎԱ» ՍՊԸ ՓՈՐՁԱԳՔՆՈՒԹՅՈՒՆ
«__» _____ 20 թ.

ՊԱՅՄԱՆԱԳԻՐ/ Договор № ԱՔ-ԳՀԾՁԲ-25/41			ՀՀ Արմավիրի մարզի Արմավիր համայնքի Մայիսյան գյուղի չգործող մանկապարտեզի շենքի քանդման և նոր տիպային նախագծով շենքի կառուցման տեղականացված աշխատանքներ/Строительство детского сада поселка Майсян, марза Арамавир, РА
ԱՆԽԱԳԾ. проектир.	Լ. ԱՂԱՅԱՆՅԱՆ Л.Агаджанян		ԿՈՆՍՏՐՈՒԿՏՈՐԱԿԱՆ ՄԱՍ КОНСТРУКТОРСКАЯ ЧАСТЬ
ԳԼԽ.ԿՈՆՍՏՐ. гл.констр.	Տ. ԳԱԲՐԻԵԼՅԱՆ Т.Габриелян		
ՊԱՀՏՈՒՄ должн.	ԱԶԳԱՆՈՒՆ имя, фамилия	ՍՏՈՐԱԳՐ. подпись	ՀԻՄՆԱՅԻՆ ՀԵԾԱՆ ՀՀ-3

ՓՈՒԼ	ՖԵՐԹ	ՖԵՐԹԵՐ
ԱՆ	Եկ-6	61

ԻՆՏԵՐ էներգիա ՍՊԸ

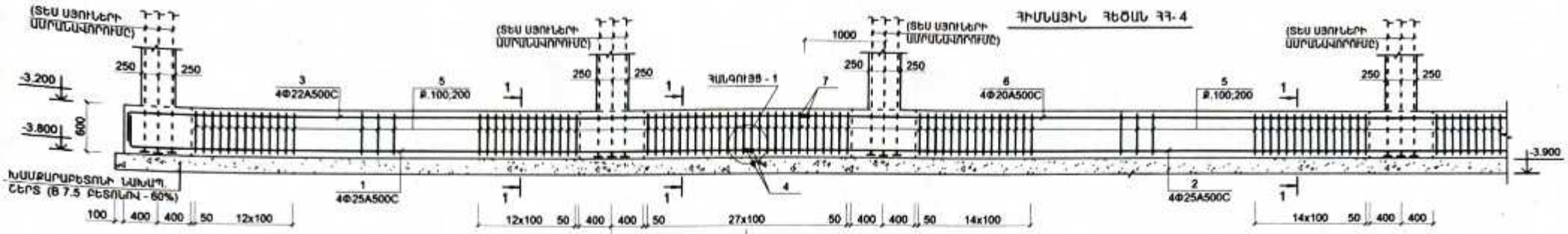

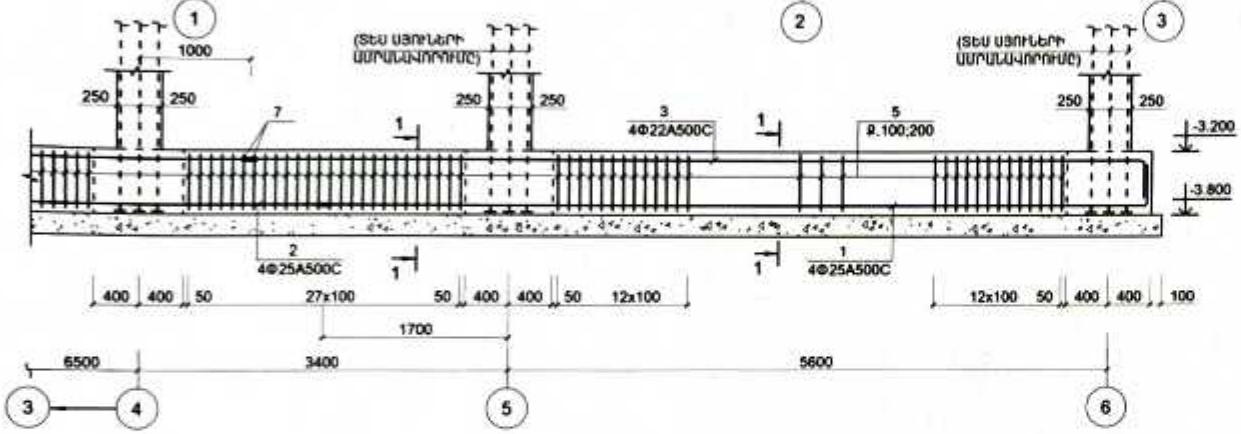

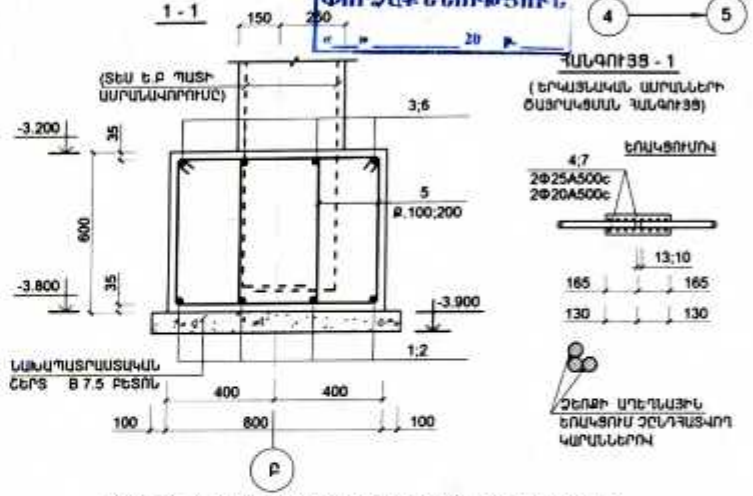

«ԼԱՎԼՈ» ԱՊԸ
ՓՈՐՁԱՔՆՆՈՒԹՅՈՒՆ
№ 20 թ.

ՍՄՄՆԱԳԻՐ

ԴԻՐՔ	ՆՇԱՆԱԿՈՒՄԸ	ԱՆՎԱՆՈՒՄԸ		ՔԱՆ.	ՔԱՇԸ ՄԻԱՎՈՐԻ ԿԳ.	ԾԱՆՈԹ. ԸՆԴ. ԿԳ.
	ՄԻԱՁՈՒՅԼ Ե.Բ ԷԼ ԵՐ					
		ՀԻՄՆԱՅԻՆ ՀԵԾԱՆ ՀՀ-4				
1	ГОСТ 34028 - 2016	Φ25 A500C	L = 8170	8	31.37	251.0
2	-"-	Φ25 A500C	L = 9900	4	24.45	152.0
4	-"-	Φ25 A500C	L = 330	16	1.27	20.3
3	-"-	Φ22 A500C	L = 8870	8	26.6	212.9
6	-"-	Φ20 A500C	L = 8500	4	21.0	84.0
7	-"-	Φ20 A500C	L = 260	16	0.64	10.3
5	-"-	Φ8 A-240	L = 2230	446	0.9	401.4
		ՆՅՈՒԹԸ՝				
		ԲԵՏՈՆ B25				11.3 ($մ^3$)

ՏԱՐՐԵՐԻ ՍՄՄԱՆՈՒՅԹԱԿ

ԴԻՐՔ	ԷՍԶԻԶ
5	585; 530; 630; 485
1	7670; 500
3	8370; 500

ՄԵՏԱՂԻ ԾԱԽՍԻ ԱՄՓՈՓԱԳԻՐԸ ՄԵԿ ԷԼ-ՏԻ ՀԱՄԱՐ ; ԿԳ

ԷԼ - ՏԻ ՄԱԿՆԻՇԸ	ՍՄՐՄԱՆՅԻՆ ՏԱՐՐԵՐ								ԸՆԴ. ԾԱԽՍԸ
	ՍՄՐՄԱՆ ԴԱՍԸ								
	A-240			A500C					
	ГОСТ 34028 - 2016								
	Φ8		ԸՆԴ.	Φ22	Φ25	Φ20		ԸՆԴ.	
ՀՀ - 4	401.4		401.4	212.9	423.3	94.3		730.5	1131.9

1. ԼԵՐՔԵՎԻ ԳՈՏՈՒ ԵՐԿԱՅՆԱԿԱՆ ՍՄՐՄՆԱՎՈՐՈՒՄԸ՝ ՇԱՅՐԱԿՑԵԼ ՔՈՒՇՔԻ ԵՐԿԱՐՈՒԹՅԱՆ ՄԻՋԱՆԿՅԱԼ ՀԱՏՎԱԾՍՍՍՈՒՄ (Ա/3-Ից ՈՉ ՊԱԿԱՍ) ՎԵՐԻՆ ԳՈՏՈՒ ԵՐԿԱՅՆԱԿԱՆ ՍՄՐՄՆԱՎՈՐՈՒՄԸ՝ ՇԱՅՐԱԿՑԵԼ ՔՈՒՇՔԻ ՀԵՆԱՐՍՆԱՅԻՆ ՀԱՏՎԱԾՍՍՍՈՒՄ (Ա/5...Ա/4)
2. ՀԻՄՆԱՅԻՆ ՀԵԾԱՆՆԵՐԻ ՍՄՐՄՆԱՎՈՐՈՒՄԸ ԿԱՏԱՐԵԼ ՊԱՏԵՐԻ ՍՄՐՄԱՎՈՐՄԱՆ ՀԵՏ ՀԱՄԱՏԵՂ

ՊԱՅՄԱՆԱԳԻՐ/ Договор № ԱՔ-ԳՀՇՁԲ-25/41	ՀՀ Արմավիրի մարզի Արմավիրի համայնքի Մայիսյան գյուղի չգործող մանկապարտեզի շենքի քանդման և նոր տիպային նախագծով շենքի կառուցման տեղակապման աշխատանքներ/Строительство детского сада поселка Маисян, марза Арамавир, РА	
ՆԱԽԱԳԾ. проектир. Լ. ԱՂԱՋԱՆՅԱՆ Л.Агаджанян	ԿՈՆՍՏՐՈՒԿՏՈՐԱԿԱՆ ՄԱՍ КОНСТРУКТОРСКАЯ ЧАСТЬ	ՓՈՒԼ ՇԵՐՏ ՇԵՐՏԵՐ ԱՆ ԵԿ-7 61
ԳԼԽ.ԿՈՆՍՏՐ гл.конст Տ. ԳԱԲՐԻԵԼՅԱՆ Т.Габриелян	ՀԻՄՆԱՅԻՆ ՀԵԾԱՆ ՀՀ-4	ՊԼՅՏԵՐ ԷՆԵՐԳԻԱ
ՊԱՇՏՈՆ должн. ԱԶԳԱՆՈՒՆ имя, фамилия. ՍՏՈՐԱԳՐ. подпись		

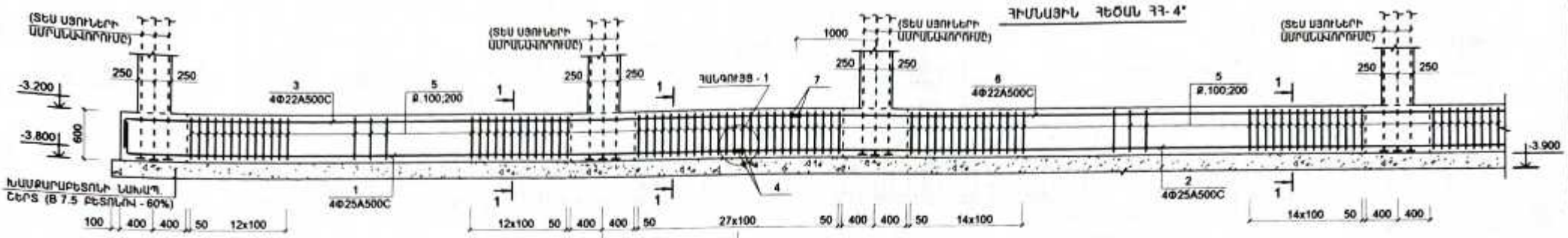

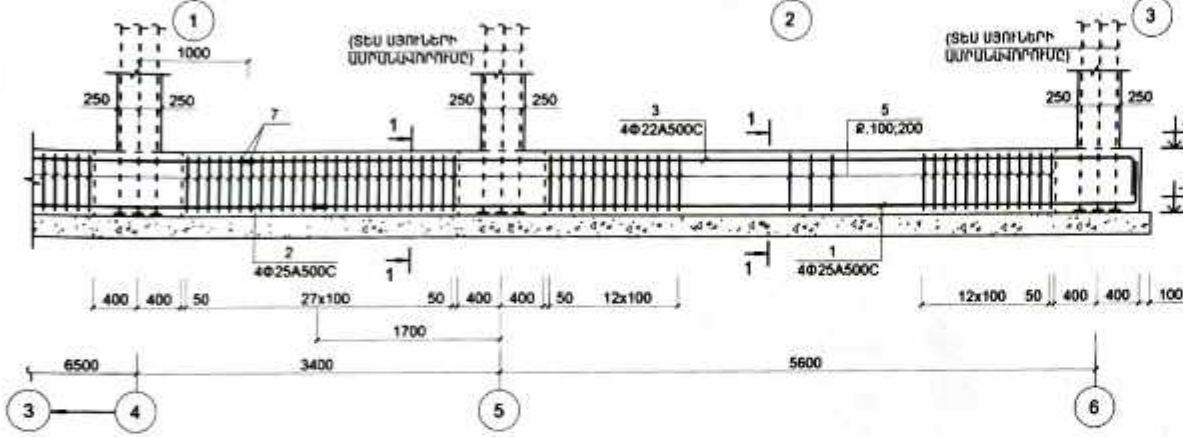

«ԷՀՎՊ» ՍՊԸ
ՓՈՐՁԱԳՆՈՒԹՅՈՒՆ
№ ____ 20 թ. ____

1 - 1

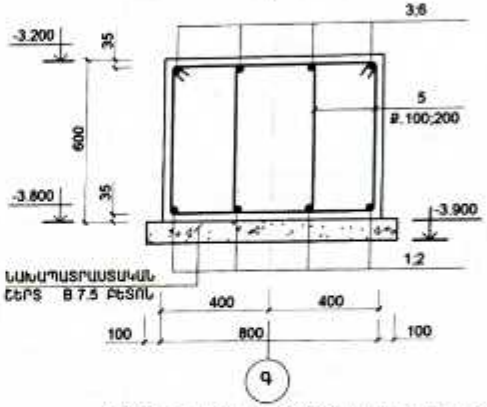

ՀԱՆԳՈՒՅՑ - 1
(ԵՐԿԱՅՆԱԿԱՆ ԱՄՐՄԱՆՆԵՐԻ ԾԱՅՐԱԿԱՏՄԱՆ ՀԱՆԳՈՒՅՑ)

ԵՌԱԿՑՈՒՄՆ

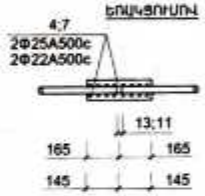

ՇԵՐՏԻ ԱՂԵՂՆԱՅԻՆ ԵՌԱԿՑՈՒՄ ՀԵՂԴՀԱՏԿՈՂ ԿԱՐԱՆՆԵՐՈՎ

ՄԱՍՆԱԳԻՐ

ԴԻՐՔ	ՆՇԱՆԱԿՈՒՄԸ	ԱՆՎԱՆՈՒՄԸ		ՔԱՆ.	ՔԱՇԸ ՄԻԱՎՈՐԻ ԿԳ.	ԾԱՆՈԹ. ԸՆԴ. ԿԳ.
	ՄԻԱՁՈՒՅԼ Ե.Բ ԷԼ ԵՐ					
		ՀԻՄՆԱՅԻՆ ՀԵԾԱՆ ՀՀ-4*				
1	ГОСТ 34028 - 2016	Φ25 A500C	L = 8170	8	31.37	251.0
2	-"-	Φ25 A500C	L = 9900	4	38.0	152.0
4	-"-	Φ25 A500C	L = 330	16	1.27	20.3
3	-"-	Φ22 A500C	L = 8870	8	26.6	212.9
6	-"-	Φ22 A500C	L = 8500	4	25.5	102.0
7	-"-	Φ22 A500C	L = 290	16	0.87	13.9
5	-"-	Φ8 A-240	L = 2230	446	0.9	401.4
		ՆՅՈՒԹԸ՝				
		ԲԵՏՈՆ B25				11.3(Մ³)

ՏԱՐԵՐԻ ՄԱՍՆԱՑՈՒՑԱԿ

ԴԻՐՔ	ԷՍԶԻԶ
5	585; 530; 630; 485
1	7670; 500
3	8370; 500

ՄԵՏԱՂԻ ԾԱԽՍԻ ԱՄՓՈՓԱԳԻՐԸ ՄԵԿ ԷԼ-ՏԻ ՀԱՄԱՐ ; ԿԳ

ԷԼ - ՏԻ ՄԱԿՆԻՇԸ	ԱՄՐԱՆԱՅԻՆ ՏԱՐԵՐ								ԸՆԴ. ԾԱԽՍԸ
	ԱՄՐԱՆԻ ԴԱՍԸ								
	A-240			A500C					
	ГОСТ 34028 - 2016								
	Φ8		ԸՆԴ.	Φ22	Φ25			ԸՆԴ.	
ՀՀ - 4*	401.4		401.4	328.8	423.3			752.1	1153.5

1. ՆԵՐՔԵՎԻ ԳՈՏՈՒ ԵՐԿԱՅՆԱԿԱՆ ԱՄՐԱՆԱՇՈՒՂԵՐԸ ԾԱՅՐԱԿՑԵԼ ՄՈՒՉՅԻ ԵՐԿԱՐՈՒԹՅԱՆ ՍԻՑԱԿԱՅԼ ՀԱՏԿԱԾԱՍԱՍՈՒՄ (L/3-ԻՑ ՈՉ ՊԱԿԱՍ) ՎԵՐԻՆ ԳՈՏՈՒ ԵՐԿԱՅՆԱԿԱՆ ԱՄՐԱՆԱՇՈՒՂԵՐԸ ԾԱՅՐԱԿՑԵԼ ՄՈՒՉՅԻ ՀԵՆԱՐԱՆԱՅԻՆ ՀԱՏԿԱԾԱՍԱՍՈՒՄ (L/5...L/4)
2. ՀԻՄՆԱՅԻՆ ՀԵԾԱՆՆԵՐԻ ԱՄՐՄԱՆԱՎՈՐՈՒՄԸ ԿԱՏԱՐԵԼ ՊԱՏԵՐԻ ԱՄՐՄԱՆԱՎՈՐՄԱՆ ՀԵՏ ՀԱՄԱՏԵՂ

ՊԱՅՄԱՆԱԳԻՐ/ Договор № ԱՔ-Գ/ՀԾՃԲ-25/41	ՀՀ Արմավիրի մարզի Արմավիր համայնքի Մայիսյան գյուղի չգործող մանկապարտեզի շենքի քանդման և նոր տիպային նախագծով շենքի կառուցման տեղակապման աշխատանքներ/Строительство детского сада поселка Маисян, марза Арамавир, РА	
ՆԱԽԱԳԾ. проектир. — Լ. ՍՊԱՐԱՊՅԱՆ Л.Спарапян	ԿՈՆՍՏՐՈՒԿՏՈՐԱԿԱՆ ՄԱՍ / КОНСТРУКТОРСКАЯ ЧАСТЬ	ՓՈՒԼ / ԹԵՐԹ / ԹԵՐԹԵՐ: ԱՆ / Եկ-8 / 61
ԳԼԽ. ԿՈՆՍՏՐ. гл.констр. — Տ.ԳԱԲՐԻԵԼՅԱՆ Т.Габриелян	ՀԻՄՆԱՅԻՆ ՀԵԾԱՆ ՀՀ-4*	ԻՆՏԵՐ ԵՐԵՎԱՆ
ՊԱՀՏՈՒՆ должн. — ԱԶԳԱԼՈՒՆ имя, фамилия — ՍՏՈՐԱԳՐ. подпись		

ՀԻՄՆԱՅԻՆ ՀԵԾԱՆ ՀՀ-5

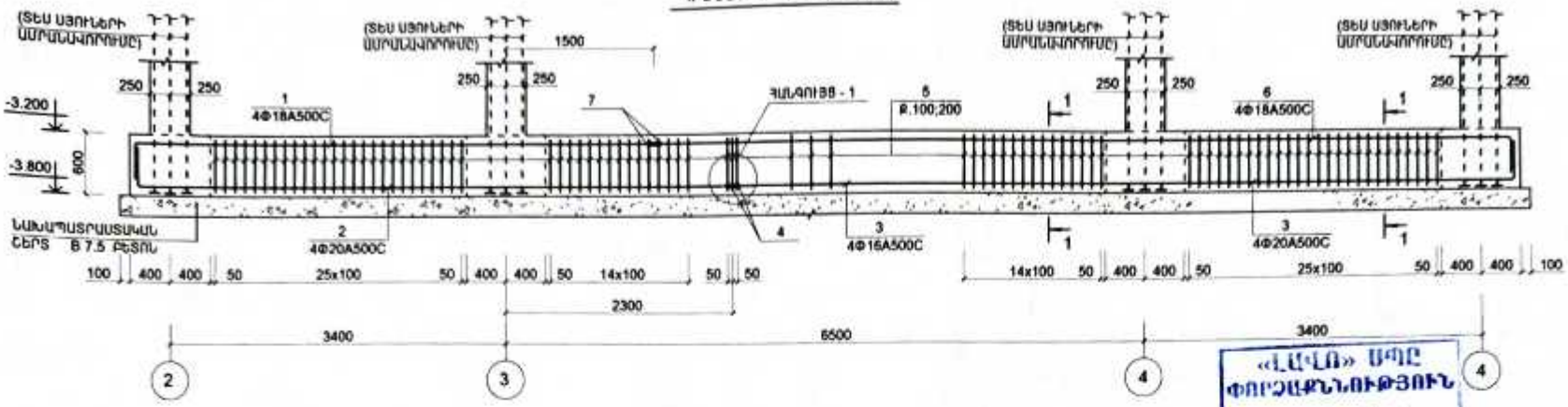

ՏԱՐՐԵՐԻ ՍԱՀԱՆՈՒՄԸ

ԴԻՐՔ	ԷՍԶԻԶ
5	585 / 530 / 630 / 485
1	5270 / 500
2	6070 / 500
3	7970 / 500
6	8770 / 500

«ԼԱՎԼԱ» ՍՊԸ
ՓՈՒՇԱՔՆՆՈՒԹՅՈՒՆ
« » 20 թ.

1 - 1
ՀԻՄՆԱՅԻՆ ՀԵԾԱՆ ՀՀ-5

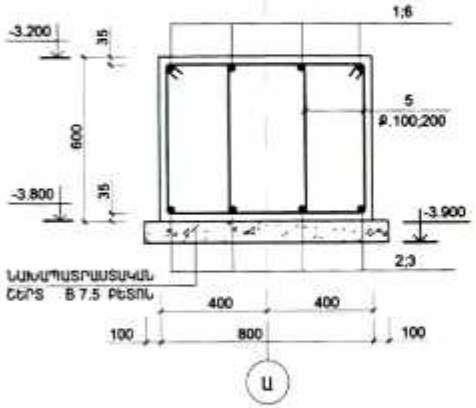

ՀԱՆԳՈՒՅՑ - 1
(ԵՐԿԱՅՆԱԿԱՆ ԱՄՐԱՆՆԵՐԻ ՇԱՅՐԱԿՑՄԱՆ ՀԱՆԳՈՒՅՑ)

ԵՌԱԿՑՈՒՄՆ

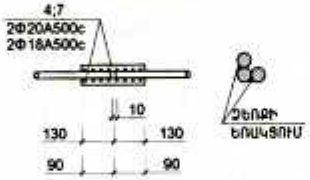

ՍԱՀԱՆԱԳԻՐ

ԴԻՐՔ	ՆՇԱՆԱԿՈՒՄԸ	ԱՆՎԱՆՈՒՄԸ		ՔԱՆ.	ՔԱՇԸ ՄԻԱՎՈՐՈՒ ԿԳ.	ԾԱՆՈԹ. ԸՆԴ. ԿԳ.
	ՍԻԼՈՇՈՒՅԼ Ե.Բ ԷԼ_ԵՐ					
		ՀԻՄՆԱՅԻՆ ՀԵԾԱՆ ՀՀ-5				
1	ГОСТ 34028 - 2016	Φ18 A500C	L = 5770	4	11.54	46.2
2	--"--	Φ20 A500C	L = 6570	4	16.23	64.9
3	--"--	Φ20 A500C	L = 8470	4	20.92	83.7
7	--"--	Φ18 A500C	L = 180	8	0.36	2.9
6	--"--	Φ18 A500C	L = 9270	4	18.54	74.2
4	--"--	Φ20 A500C	L = 260	8	0.64	5.1
5	--"--	Φ8 A-240	L = 2230	208	0.9	187.2
	ՆՅՈՒԹԸ՝	ԲԵՏՈՆ Բ25				6.7 (Մ³)

1. ՆԵՐՔԵՎԻ ԳՈՏՈՒ ԵՐԿԱՅՆԱԿԱՆ ԱՄՐԱՆԱԴՐՈՂԵՐԸ՝ ՇԱՅՐԱԿՑԵԼ ՋՈՒՐՋԻ ԵՐԿԱՐՈՒԹՅԱՆ ՍԻՍՏԵՄԱՅԱԼ ՀԱՏՎԱԾԱՍՍՈՒՄ (Ա3-ԻՑ ՈՉ ՊԱԿԱՍ)
ՎԵՐԻՆ ԳՈՏՈՒ ԵՐԿԱՅՆԱԿԱՆ ԱՄՐԱԿԱԴՐՈՂԵՐԸ՝ ՇԱՅՐԱԿՑԵԼ ՋՈՒՐՋԻ ՀԵՆԱՐԱՆԱՅԻՆ ՀԱՏՎԱԾԱՍՍՈՒՄ (Ա5...Ա4)
ԱՄՐԱՆՆԵՐԻ ՇԱՓԵՐԸ ԼՐԱՑՈՒՑԻՉ ՃՇՏԵԼ ՏԵՂՈՒՄ

ՄԵՏԱՂԻ ՇԱԽՍԻ ԱՍՓՈՓԱԳԻՐԸ ՄԵԿ ԷԼ-ՏԻ ՀԱՄԱՐ ; ԿԳ

ԷԼ - ՏԻ ՄԱԿՆԻՇԸ	ԱՄՐԱՆԱՅԻՆ ՏԱՐՐԵՐ							ԸՆԴ. ՇԱԽՍԸ
	ԱՄՐԱՆԻ ԴԱՍԸ							
	A-240			A500C				
	ГОСТ 34028 - 2016							
	Φ8		ԸՆԴ.	Φ18	Φ20		ԸՆԴ.	
ՀՀ - 5	187.2		187.2	123.3	153.7		277.0	464.2

ՊԱՅՄԱՆԱԳԻՐ/ Договор № ԱՔ-ԳՀՇՁԲ-25/41	ՀՀ Արմավիրի մարզի Արմավիր համայնքի Մայիսյան գյուղի չգործող մանկապարտեզի շենքի քանդման և նոր տիպային նախագծով շենքի կառուցման տեղակապման աշխատանքներ/Строительство детского сада поселка Майсян, марза Арамавир, РА	
ՆԱԽԱԳԾ. проектир. Լ. ԱՂԱՋԱՆՅԱՆ Л.Агаджанян	ԿՈՆՍՏՐՈՒԿՏՈՐԱԿԱՆ ՄԱՍ КОНСТРУКТОРСКАЯ ЧАСТЬ	ՓՈՒԼ Լիստ / Sheet: Մն ԵԿ-9 / ՔԵՐԹ Листов / Sheets: 61
ԳԼԽ.ԿՈՆՍՏՐ. гл.констр. Տ. ԳԱՐԳԵՍՅԱՆ Т.Гаргесян	ՀԻՄՆԱՅԻՆ ՀԵԾԱՆ ՀՀ-5	ԻՆՏԵՐ Ինտերիա՝ էներգիա՝ մոբ
ՊԱՇՏՈՆ. должн. / ԱԶԳԱՆՈՒՆ. имя, фамилия / ԱՏՈՐԱԳՐ. подпись		

ՀԻՄՆԱՅԻՆ ՀԵԾԱՆ ԺԺ-6 (ԺԺ-6*)

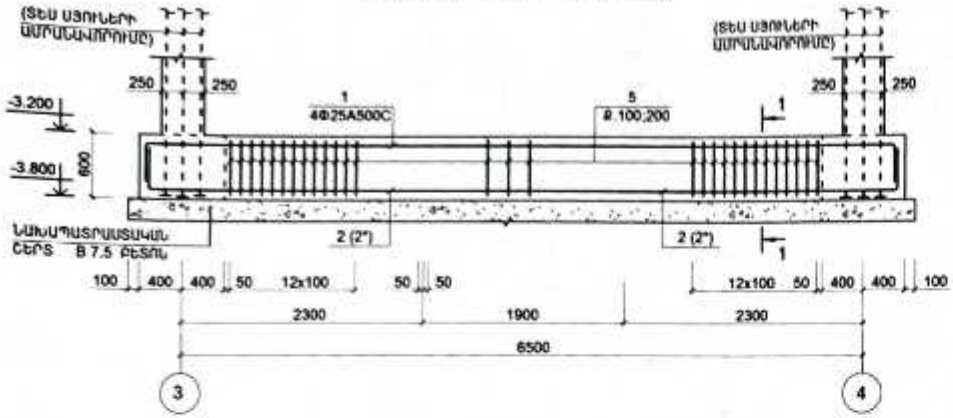

1 - 1

ՀԻՄՆԱՅԻՆ ՀԵԾԱՆ ԺԺ-6 (ԺԺ-6*)

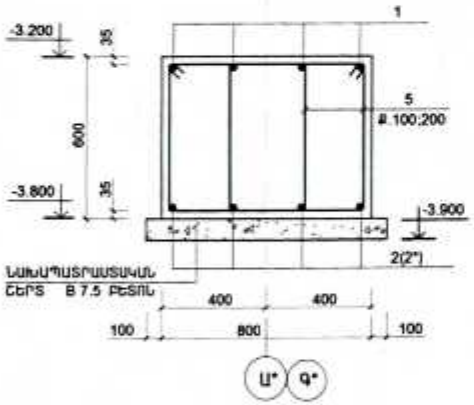

ՏԱՐՐԵՐԻ ՍԱՍՆԱՑՈՒՑԱԿ

ԴԻՐՔ	ԷՍՔԻԶ
5	585; 530; 630; 485
2;2*	7250; 500; 500
1	7250; 500; 500

ՄԱՍՆԱԳԻՐ

ԴԻՐՔ	ՆՇԱՆԱԿՈՒՄԸ	ԱՆՎԱՆՈՒՄԸ		ՔԱՆ.	ՔԱՇԸ ՄԻԱՎՈՐԻ ԿԳ.	ԸՆԴ. ԿԳ.
	ՄԻԱՁՈՒՅԼ Ե.Բ ԷԼ ԵՐ					
		ՀԻՄՆԱՅԻՆ ՀԵԾԱՆ ԺԺ-6				
1	ГОСТ 34028 - 2016	Φ25 A500C	L = 8250	4	31.68	126.7
2	-"-	Φ28 A500C	L = 8250	4	40.0	160.0
5	-"-	Φ8 A-IC	L = 2230	92	0.9	82.8
		ՆՅՈՒԹԸ՝				
		ԲԵՏՈՆ B25				3.4 (Մ³)
		ՀԻՄՆԱՅԻՆ ՀԵԾԱՆ ԺԺ-6*				
1	ГОСТ 34028 - 2016	Φ25 A500C	L = 8250	4	31.68	126.7
2*	-"-	Φ32 A500C	L = 8250	4	52.0	208.0
5	-"-	Φ8 A-IC	L = 2230	92	0.9	82.8
		ՆՅՈՒԹԸ՝				
		ԲԵՏՈՆ B25				3.4 (Մ³)

«ԼԼԿՄ» ՍՊԸ
ՓՈՐՁԱՔՆՆՈՒԹՅՈՒՆ
"__" _____ 20__ թ.

ՄԵՏԱՂԻ ԾԱԽՍԻ ԱՄՓՈՓԱԳԻՐԸ ՄԵԿ ԷԼ-ՏԻ ՀԱՄԱՐ՝ ԿԳ

ԷԼ - ՏԻ ՍԱՀՆԻՐԸ	ԱՄՐԱՆԱՅԻՆ ՏԱՐՐԵՐ								ԸՆԴ. ԾԱԽՍԸ
	ԱՄՐԱՆԻ ԴԱՍԸ								
	A-240			A500C					
	ГОСТ Р 52544-2006								
	Φ8		ԸՆԴ.	Φ25	Φ28	Φ32		ԸՆԴ.	
ԺԺ - 6	82.8		82.8	126.7	160.0	–		286.7	369.5
ԺԺ - 6 *	82.8		82.8	126.7	–	208.0		334.7	417.5

1. ՀԻՄՆԱՅԻՆ ՀԵԾԱՆՆԵՐԻ ԱՄՐԱՆԱՎՈՐՈՒՄԸ ԿԱՏԱՐԵԼ ՊԱՏԵՐԻ ԱՄՐԱՆԱՎՈՐՄԱՆ ՀԵՏ ՀԱՄԱՏԵՂ

ԱՄՐԱՆՆԵՐԻ ՉԱՓԵՐԸ ԼՐԱՑՈՒՑԻՉ ՃՇՏԵԼ ՏԵՂՈՒՄ

ՊԱՅՄԱՆԱԳԻՐ/ Договор № ԱՔ-ԳՀՇՁԲ-25/41	ՀՀ Արմավիրի մարզի Արմավիր համայնքի Մայիսյան գյուղի չգործող մանկապարտեզի շենքի քանդման և նոր տիպային նախագծով շենքի կառուցման տեղակապման աշխատանքներ/Строительство детского сада поселка Мамсян, марза Арамавир, РА	
ՆԱԽԱԳԾ. проектир. — Լ. ԱՂԱՋԱՆՅԱՆ /Л.Агаджанян	ԿՈՆՍՏՐՈՒԿՏՈՐԱԿԱՆ ՄԱՍ / КОНСТРУКТОРСКАЯ ЧАСТЬ	ՓՈՒԼ / ЛИСТ: ԱՆ / ԵԿ-10; ՓԵՐԹ / ЛИСТОВ: 61
ԳԼԽ. ԿՈՆՍՏՐ. гл.констр. — Տ. ԳԱՐՐԻԵԼՅԱՆ /Т.Габриелян	ՀԻՄՆԱՅԻՆ ՀԵԾԱՆ ԺԺ-6 (ԺԺ-6*)	ԷՆՏԵՐ էներգիա ՍՊԸ
ՊՇԵՏՆ. должн. — ԱԶԳԱԿԱՆ ՀԻՄ. ՖԻՆԱՆՍ. — ԱՏՈՐԱԳՐ. подпись		

ՀԻՄՆԱՅԻՆ ՀԵԾԱՆ ՀՀ-7

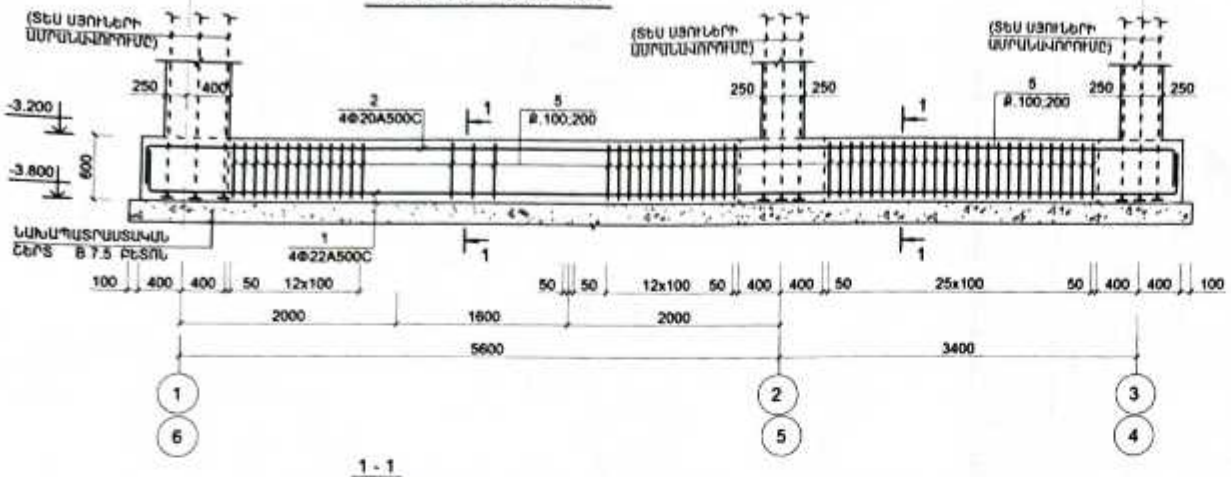

ՏԱՐՐԵՐԻ ԱՄՍԱՆԱՑՈՒՑԱԿ

ԴԻՐՔ	ԷՍԶԻԶ
5	585; 530; 630; 485
1	9750; 500; 500
2	9750; 500; 500
6	

1 - 1
ՀԻՄՆԱՅԻՆ ՀԵԾԱՆ ՀՀ-7

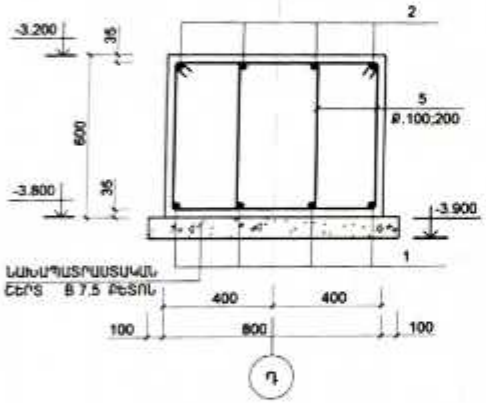

ԱՄՍԱՆԱԳԻՐ

ԴԻՐՔ	ՆԵՇԱՆԱԿՈՒՄԸ	ԱՆՎԱՆՈՒՄԸ		ՔԱՆ.	ՔԱՇԸ ՄԻԱՎՈՐԻ ԿԳ.	ԾԱՆՈԹ. ԸՆԴ. ԿԳ.
	ՄԻԱՑՈՒՅԼ Ե.Բ ԷԼ_ԵՐ					
		ՀԻՄՆԱՅԻՆ ՀԵԾԱՆ ՀՀ-7				
1	ГОСТ 34028 - 2016	Φ22 A500C	L = 10750	4	32.25	129.0
2	-"-	Φ20 A500C	L = 10750	4	26.55	106.2
5	-"-	Φ8 A-240	L = 2230	140	0.9	126.0
		ՆՅՈՒԹԸ՝				
		ԲԵՏՈՆ B25				4.5 (Մ³)

ՄԵՏԱՂԻ ԾԱԽՍԻ ԱՍՓՈՓԱԳԻՐԸ ՄԵԿ ԷԼ-ՏԻ ՀԱՄԱՐ ; ԿԳ

ԷԼ - ՏԻ ՄԱԿՆԻՇԸ	ԱՄՐԱՆԱՅԻՆ ՏԱՐՐԵՐ								ԸՆԴ. ԾԱԽՍԸ
	ԱՄՐԱՆԻ ԴԱՍԸ								
	A-240			A500C					
	ГОСТ 34028 - 2016								
	Φ8		ԸՆԴ.	Φ8	Φ20	Φ22		ԸՆԴ.	
ՀՀ - 7	126.0		126.0	–	106.2	129.0		235.2	361.2

1. ՆԵՐՔԵՎԻ ԳՈՏՈՒ ԵՐԿԱՅՆԱԿԱՆ ԱՄՐԱՆԱՅՈՂԵՐԸ՝ ԾԱՅՐԱԿՑԵԼ ՔՈՒՇՔԻ ԵՐԿԱՐՈՒԹՅԱՆ ՄԻՋԱՆԿՅԱԼ ՀԱՏՎԱԾԱՍԱՍՈՒՄ (Ա3-ԻՑ ՈՉ ՊԱԿԱՍ) ՎԵՐԻՆ ԳՈՏՈՒ ԵՐԿԱՅՆԱԿԱՆ ԱՄՐԱՆԱՅՈՂԵՐԸ՝ ԾԱՅՐԱԿՑԵԼ ՔՈՒՇՔԻ ՀԵՏԱՐԱՆԱՅԻՆ ՀԱՏՎԱԾԱՍԱՍՈՒՄ (Ա5...Ա4)
2. ՀԻՄՆԱՅԻՆ ՀԵԾԱՆՆԵՐԻ ԱՄՐԱՆԱՎՈՐՈՒՄԸ ԿԱՏԱՐԵԼ ՊԱՏԵՐԻ ԱՄՐԱՆԱՎՈՐՄԱՆ ՀԵՏ ՀԱՄԱՏԵՂ

«ԼԱՎՈ» ՍՊԸ
ՓՈՐՁԱԳՆՈՒԹՅՈՒՆ
«__» _____ 20 թ.

ՊԱՅՄԱՆԱԳԻՐ/ Договор № ԱՐ-ԳՀՇՁԲ-25/41			ՀՀ Արմավիրի մարզի Արմավիր համայնքի Մաքիսյան գյուղի չգործող մանկապարտեզի շենքի քանդման և նոր տիպային նախագծով շենքի կառուցման տեղակալման աշխատանքներ/Строительство детского сада поселка Мамсян, марза Арамавир, РА			
			ԿՈՆՍՏՐՈՒԿՏՈՐԱԿԱՆ ՄԱՍ КОНСТРУКТОРСКАЯ ЧАСТЬ	ՓՈՒԼ	ՁԵՐԹ	ՁԵՐԹԵՐ
ԱՌԱՆՁՆ. проектир.	Լ. ԱԳԱՋԱՆՅԱՆ Л.Агаджанян			ԱՆ	ԵԿ-11	61
ԳԼԽ.ԿՈՆՍՏՐ. гл.конст.	Տ. ԳԱՍՊԱՐՅԱՆ Т.Гаспарян		ՀԻՄՆԱՅԻՆ ՀԵԾԱՆ ՀՀ-7	ԵՐԵՎԱՆ ՊԱՐՈՒՅՍ	ԻՆՏԵՐ ԷՆԳՐԱՖԻՄ ՍՊԸ	
ՊԱՇՏՈՆ должн.	ԱԶԳԱՆՈՒՆ имя, фамилия	ՍՏՈՐԱԳՐ. подпись				

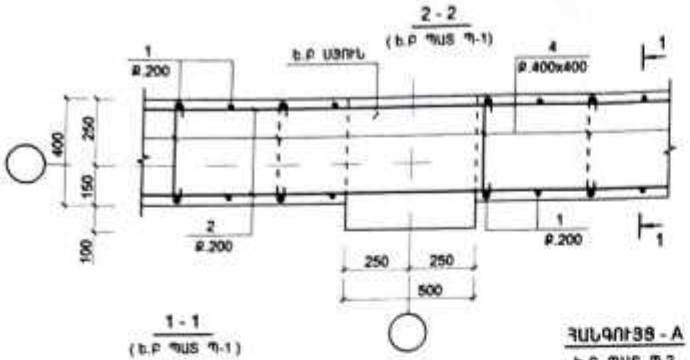

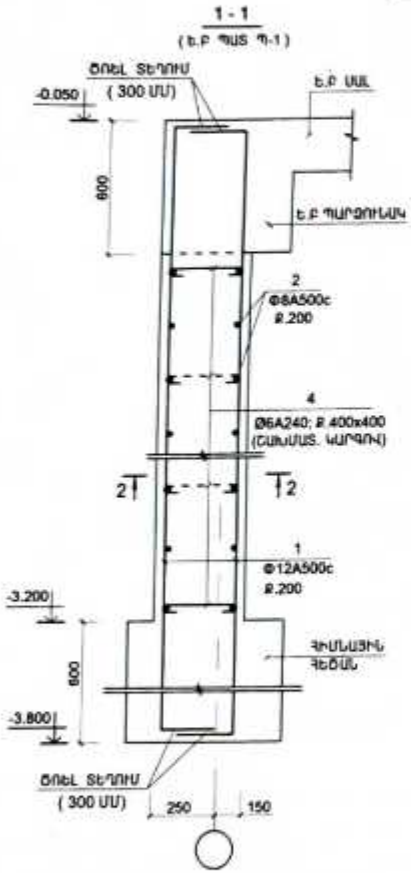

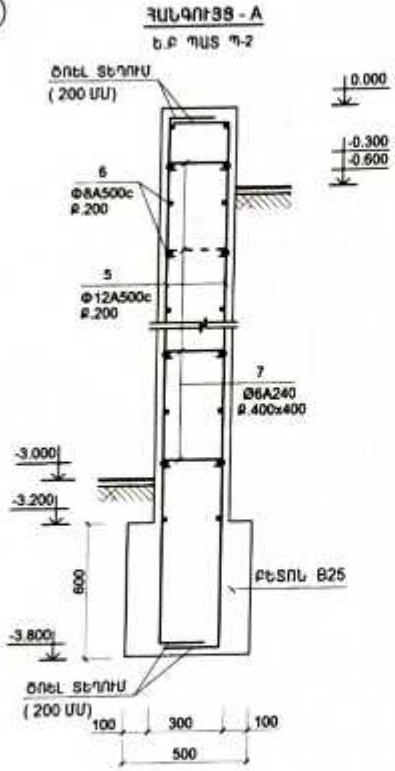

(ԲԱՑՎԱԾՔԻ ԵԶՐԱՅԻՆ ՀԱՆԳՈՒՅՑ)

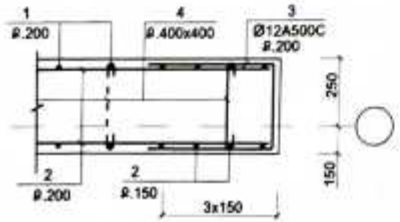

ե.բ ՊԱՏԵՐԻ ՎՐԱ 200 ՄՄ-ԻՑ ՓՈՔՐ ՉԱՓԵՐ ՈՒՆԵՑՈՂ ԱՆՑՔԵՐԸ ԲԱՑԵԼ ՏԵՂՈՒՄ, ՉՎԱՍԵԼՈՎ ե.բ ՊԱՏԵՐԻ ԱՄՐԱՆՆԵՐԸ :

ՄԱՍՆԱԳԻՐ

ԴԻՐՔ	ՆՇԱՆԱԿՈՒՄԸ	ԱՆՎԱՆՈՒՄԸ		ՔԱՆ.	ՔԱՇԸ ՄԻԱՎՈՐԻ ԿԳ.	ԸՆԴՀՈՒՆ. ԸՆԴ.
	ՄԻԱՁՈՒՅԼ ե.բ էլ ԵՐ					
		ե.բ ՊԱՏ Պ-1				
1	ГОСТ 34028 - 2016	Φ12 A500C	L = 4300	750	3.87	2902.5
2	-"-	Φ8 A500C	Lընդ =1860.0 մ	–	744.0	755.0
3	-"-	Φ12A500C	L = 1350	26	1.21	31.5
4	-"-	Φ6 A-240	L = 450	1320	0.1	132.0
		ՆՅՈՒԹԸ՝				
		ԲԵՏՈՆ B25 (մ^3)				72.5
		ե.բ ՊԱՏ Պ-2				
5	ГОСТ 34028 - 2016	Φ12 A500C	L = 4100	150	3.69	553.5
6	-"-	Φ8 A500C	Lընդ=450.0 մ	–	180.0	180.0
7	-"-	Φ6 A-240	L = 350	280	0.08	22.4
		ՆՅՈՒԹԸ՝				
		ԲԵՏՈՆ B25 (մ^3)				19.5

«ԼԱՎԱ» ՍՊԸ
ՓՈՐՁԱՓՆՆՈՒԹՅՈՒՆ
«___» _____ 20__ թ.

ՏԱՐՐԵՐԻ ՄԱՍՆԱՑՈՒՑԱԿ

ԴԻՐՔ	ԷՍՔԻԶ
4	350; 50 ⊂⊃ 50
3	500; 350 ⊏ 500
7	250; 50 ⊂⊃ 50

ՄԵՏԱՂԻ ԾԱԽՍԻ ԱՄՓՈՓԱԳԻՐԸ ՄԵԿ էԼ-ՏԻ ՀԱՄԱՐ ; ԿԳ

էԼ - ՏԻ ՄԱԿՆԻՇԸ	ԱՄՐԱՆԱՅԻՆ ՏԱՐՐԵՐ							ԸՆԴ. ԾԱԽՍԸ
	ԱՄՐԱՆԻ ԴԱՍԸ							
	A-240			A500C				
	ГОСТ 34028 - 2016							
	Φ6		ԸՆԴ.	Φ12	Φ8		ԸՆԴ.	
ե.բ ՊԱՏ Պ-1	132.0		132.0	2934.0	755.0		3689.0	3821.0
ե.բ ՊԱՏ Պ-2	22.4		22.4	553.5	180.0		773.5	755.9

ԱՄՐԱՆՆԵՐԻ ՉԱՓԵՐԸ ԼՐԱՑՈՒՑԻՉ ՇՇՏԵԼ ՏԵՂՈՒՄ

ՊԱՅՄԱՆԱԳԻՐ/ Договор № ԱՔ-ԳՀՇՁԲ-25/41	ՀՀ Արարատի մարզի Արարատ համայնքի Մայիսյան գյուղի չգործող մանկապարտեզի շենքի քանդման և նոր տիպային նախագծով շենքի կառուցման տեղակալման աշխատանքներ/Строительство детского сада поселка Маисян, марза Арарат, РА	
ԱՆԽԱԳԾ. проектир. — Լ. ԱՂԱՅԱՆՅԱՆ А.Агаджанян	ԿՈՆՍՏՐՈՒԿՏՈՐԱԿԱՆ ՄԱՍ / КОНСТРУКТОРСКАЯ ЧАСТЬ	ՓՈՒԼ / ՁԵՐԹ / ՁԵՐԹԵՐ: ԱՆ / Ե4-11/1 / 61
ԳԼ.ԿՈՆՍՏՐ. гл.констр. — Տ.ԳԱԲՐԻԵԼՅԱՆ Т.Габриелян	ե.բ ՊԱՏ Պ-1; Պ-2	ԻՆՑԵՐ Ե Ե Ի Ր Գ Ի Ա ՍՊԸ
ՊԱՇՏՈՆ ДОЛЖН. — ԱՐԳԱԼՈՒՆ ման, фамилия — ԱՍՏՈՒԱԳԻՐ. подпись		

ՀՈՐԱՆ Հ - 1*

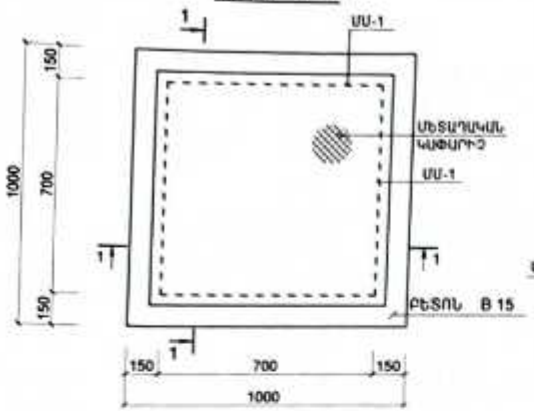

ՄԵՏԱՂԱԿԱՆ ԿԱՓԱՐԻՉ

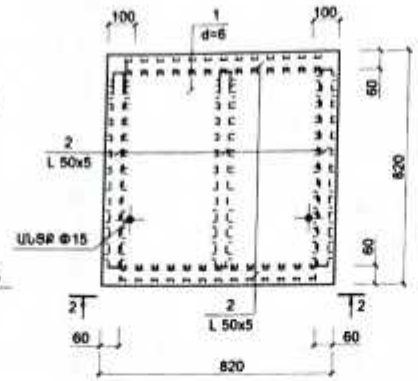

1 - 1
Հ - 1*

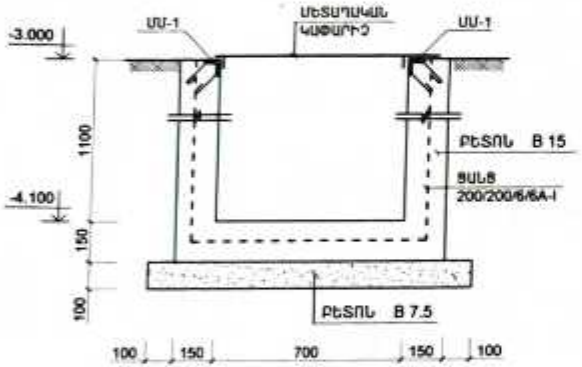

2 - 2

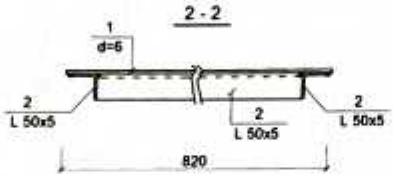

ՏԱՐՐԵՐԻ ՄԱՍՆԱՑՈՒՑԱԿ

ԴԻՐՔ	ԷՍԶԻԶ
5	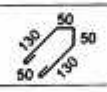

ՄԱՆՐԱՄԱՍ ՄՄ-1

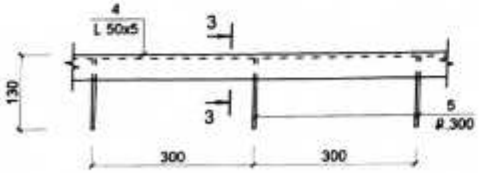

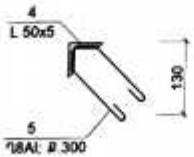

ԱՄՐԱՆԵՐԻ ՄԱՍՆԱԳԻՐ ՄԵԿ ԿՈՆՍՏՐՈՒԿՑԻԱՅԻ ԷԼ-ՏԻ ՀԱՄԱՐ

ԴԻՐՔ	ՆՇԱՆԱԿՈՒՄԸ	ԱՆՎԱՆՈՒՄԸ	ՔԱՆ.	ՔԱՇԸ ՄԻԱՎՈՐԻ ԿԳ.	ԸՆԴՀ. ԿԳ.
		ՄԻԱՁՈՒՅԼ ԵՔ ԷԼ - ԵՐ			
		ՀՈՐԱՆ Հ - 1* (1 ՀԱՏ)			
	ГОСТ 34028 - 2016	ՑԱՆՑ 200/200/6/6A-I 5.4 (մ²)	–	2.66	14.4
	ՆՅՈՒԹԸ՝	ԲԵՏՈՆ B15			1.0 (մ³)
		ԲԵՏՈՆ B 7.5			0.15 (մ³)
		ՄԵՏԱՂԱԿԱՆ ԷԼԵՄԵՆՏՆԵՐ			
		ՄԵՏԱՂԱԿԱՆ ԿԱՓԱՐԻՉ (1 ՀԱՏ)			
1	ГОСТ 8568 - 77*	ՄԵՏԱՂ. ՇԵՎԱՔԵՐԹ d=6 ՄՄ 820 x 820	1	31.7	31.7
2	ГОСТ8509-86	L 50x5 L = 700	5	2.6	13.0
					44.7
		ՄԱՆՐԱՄԱՍ ՄՄ-1 (1 ՀԱՏ)			
4	ГОСТ8509-86	L 50x5 L ընդ = 2.8 մ	–	10.5	10.5
5	ГОСТ 34028 - 2016	Φ10 A-240 L = 410	14	0.25	3.5
					14.0

1. ԵՌԱԿՑՍԱՆ ԿԱՐԻ ՉԱՓԵՆ ԸՆԴՈՒՆԵԼ ԵՌԱԿՑՎՈՂ ԷԼԵՄԵՆՏՆԵՐԻ ՆԱԽԱՀԱՇՎԱՌՈՒՄՆԵՐԻ ՀԱՍՏՈՒԹՅԱՆԸ
2. ՄՈՆՏԱԺՈՒՄԻՑ ՀԵՏՈ ԲՈԼՈՐ ՄԵՏԱՂԱԿԱՆ ՄԱԿԵՐԵՍՆԵՐԸ ՄԱՔՐԵԼ ԺԱՆԳԻՑ ԵՎ ԿԵՂՏԻՑ, ՀԻՄՆԱՆԵՐԱԿԵԼ ԵՎ ԿԵՐԿԵԼ ԷՄԱԼՈՎ 2 ՇՆԳԱՍ
3. ԵՌԱԿՑՈՒՄԸ ԻՐԱԿԱՆԱՑՆԵԼ 3-60 ԷԼԵԿՏՐՈՆՈՎ

«ԼԱՎԱ» ՍՊԸ
ՓՈՐՁԱՔՆՆՈՒԹՅՈՒՆ
«___» _____ 20 թ.

ՊԱՅՄԱՆԱԳԻՐ/ Договор № ԱՔ-Գ-ՀՇՁԲ-25/41			ՀՀ Արմավիրի մարզի Արմավիր համայնքի Մայիսյան գյուղի չգործող մանկապարտեզի շենքի քանդման և նոր տիպային նախագծով շենքի կառուցման տեղակապման աշխատանքներ/Строительство детского сада поселка Маисян, марза Арамавир, РА
ՆԱԽԱԳԾ. проектир.	Լ. ԱՂԱՋԱՆՅԱՆ Л.Агаджанян		ԿՈՆՍՏՐՈՒԿՏՈՐԱԿԱՆ ՄԱՍ / КОНСТРУКТОРСКАЯ ЧАСТЬ
ԳԼԽ. ԿՈՆՍՏՐ. гл.констр.	Տ. ԳԱԲՐԻԵԼՅԱՆ Т.Габриелян		
ՊԱՇՏՈՆ. должн.	ԱԶԳԱՆՈՒՆ имя, фамилия	ՍՏՈՐԱԳՐ. подпись	ՀԱՏԱԿ / ՓՈՒԼ: ՄՆ; ԹԵՐԹ / ЛИСТ: ԵԿ-11/2; ԹԵՐԹԵՐ / ЛИСТОВ: 61
			ՀԱՏԱԿԱԳԾԻ ԱՆՎԱՆՈՒՄ / НАЗВАНИЕ ЧЕРТЕЖА: ՀՈՐԱՆ Հ - 1
			ՀԱՅԿԱԿԱՆ ԷՆԵՐԳԵՏԻԿԱ ՍՊԸ

ՀԻՄՆԱԿՄԱԽՔԻ ԷԼԵՄԵՆՏՆԵՐԻ ՄԱԿՆԻՇԱՎՈՐՄԱՆ ՍԽԵՄԱՆ
(0.000 ՆԻՇՈՒՄ)

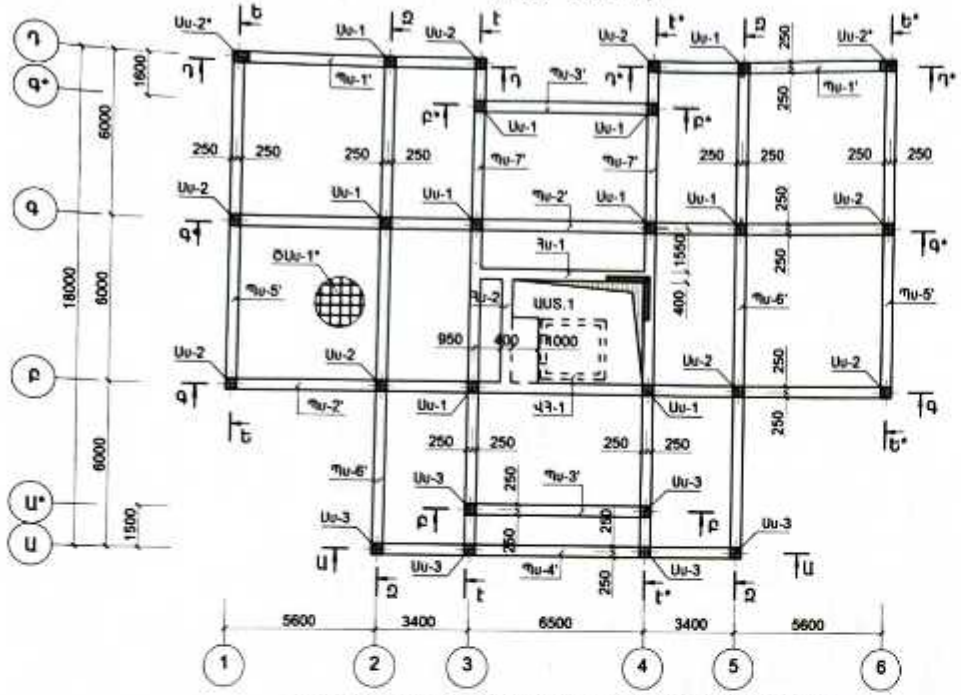

ՀԻՄՆԱԿՄԱԽՔԻ ԷԼԵՄԵՆՏՆԵՐԻ ՄԱԿՆԻՇԱՎՈՐՄԱՆ ՍԽԵՄԱՆ
(6.600 ՆԻՇՈՒՄ)

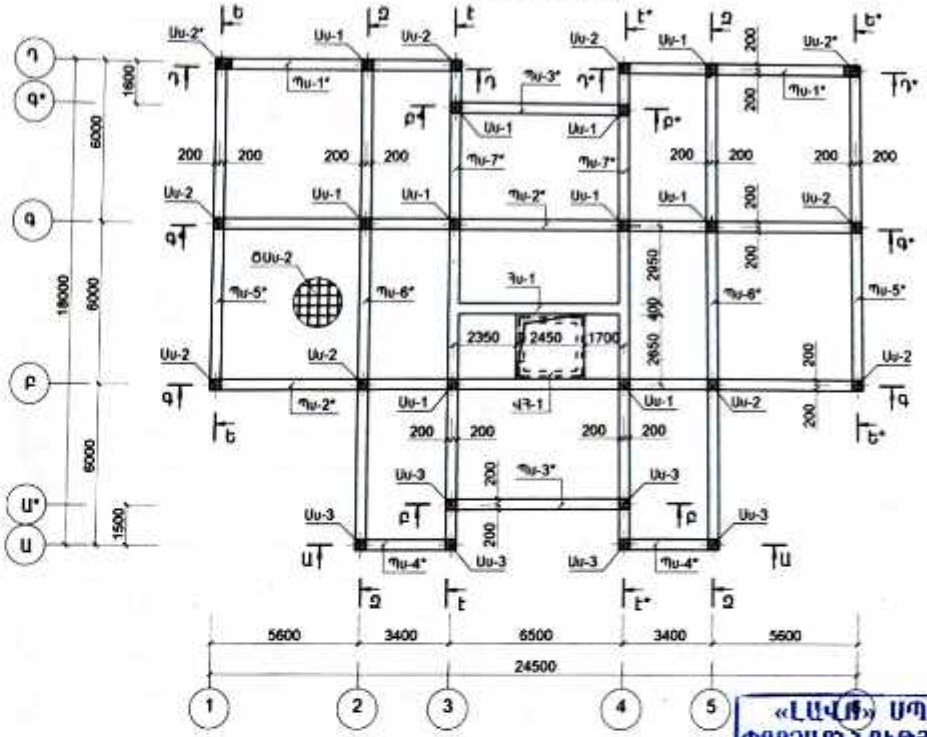

«ԼԱՎԱՏ» ՍՊԸ
ՓՈՐՁԱԳՐՈՒԹՅՈՒՆ
« » 20 թ.

ՀԻՄՆԱԿՄԱԽՔԻ ԷԼԵՄԵՆՏՆԵՐԻ ՄԱԿՆԻՇԱՎՈՐՄԱՆ ՍԽԵՄԱՆ
(3.300 ՆԻՇՈՒՄ)

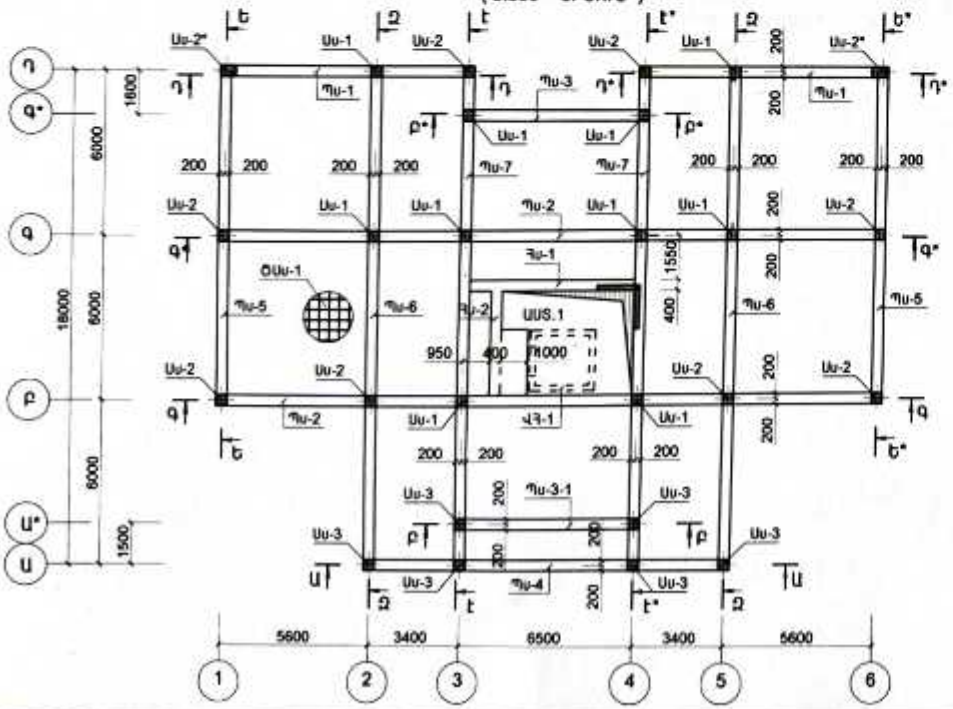

ՄԱՍՆԱԳԻՐ

Էլ - ՏԻ ՄԱԿՆԻՇԸ	ՆՇԱՆԱԿՈՒՄԸ	ԱՆՎԱՆՈՒՄԸ		ՔԱՆ.	ՔԱՇԸ	ԾԱՆՈԹ.
	ՄԻԱՇՈՒՅՆ Ե.Բ ԷԼ - ԵՐ					
Ս - 1	Ե4 -15	ՍՅՈՒՆ	Ս - 1	10		
Ս - 2	Ե4 - 16	ՍՅՈՒՆ	Ս - 2	8		
Ս - 2*	Ե4 - 16/1	ՍՅՈՒՆ	Ս - 2*	2		
Ս - 3	Ե4 - 17	ՍՅՈՒՆ	Ս - 3	6		
Պ-1	Ե4 - 11/1	Ե.Բ ՊԱՏ	Պ-1	1		
Պ-2	Ե4 - 11/1	Ե.Բ ՊԱՏ	Պ-2	1		

1. ՍՈՒՅՆ ՁԵՐՔԸ ՆԱՅԵԼ Ե4-12; 13 ՀԵՏ ՀԱՄԱՏԵՂ

ՊԱՅՄԱՆԱԳԻՐ/ Договор № ԱՔ-ԳՀՇՁԲ-25/41			ՀՀ Արմավիրի մարզի Արմավիր համայնքի Մայիսյան գյուղի չգործող մանկապարտեզի շենքի քանդման և նոր տիպային նախագծով շենքի կառուցման տեղականացված աշխատանքներ/Строительство детского сада поселка Маисян, марза Арамавир, РА
ՆԱԽԱԳԾ. проектир.	Լ. ԱՂԱՅԱՆՅԱՆ /Л.Агаджанян/		ԿՈՆՍՏՐՈՒԿՏՈՐԱԿԱՆ ՄԱՍ КОНСТРУКТОРСКАЯ ЧАСТЬ
ԳԼԽ.ԿՈՆՍՏՐ. гл.констр.	Տ.ԳԱՍՊԱՐՅԱՆ Т.Гаспарян		
ՊԱՀՏՈՆ должн.	ԱԶԳԱՆՈՒՆ имя, фамилия	ՍՏՈՐԱԳՐ. подпись	ՀԻՄՆԱԿՄԱԽՔԻ ԷԼԵՄԵՆՏՆԵՐԻ ՄԱԿՆԻՇԱՎՈՐՄԱՆ ՍԽԵՄԱՆ

ՓՈՒԼ	ԹԵՐԹ	ԹԵՐԹԵՐ
ԱՆ	Ե4-12	61

ՀԻՆՏԵՐ
Հանրագիտարան
ՍՊԸ

ՏԵՍՔ Գ - Գ ("Բ" ԱՌԱՆՑՔՈՎ)

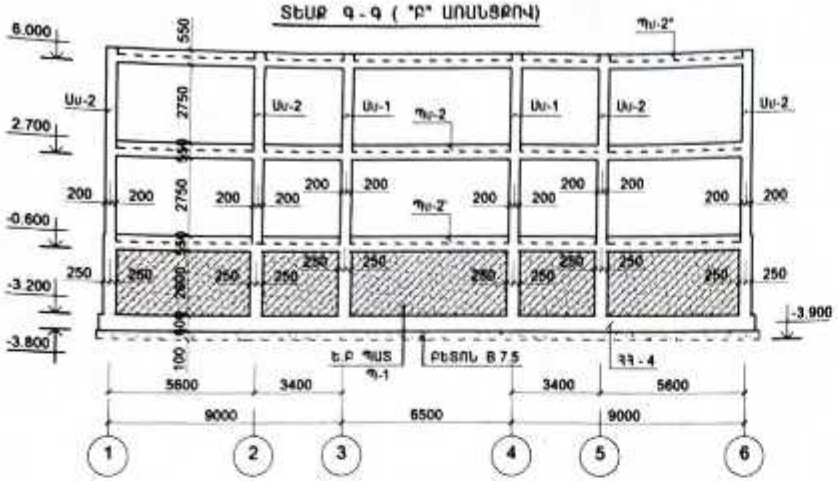

ՏԵՍՔ Գ' - Գ' ("Գ" ԱՌԱՆՑՔՈՎ)

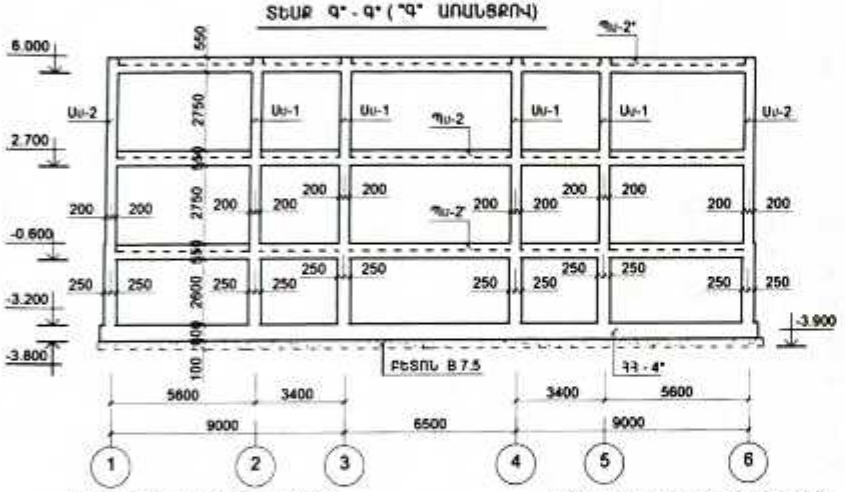

ՏԵՍՔ Դ - Դ ("Դ" ԱՌԱՆՑՔՈՎ)

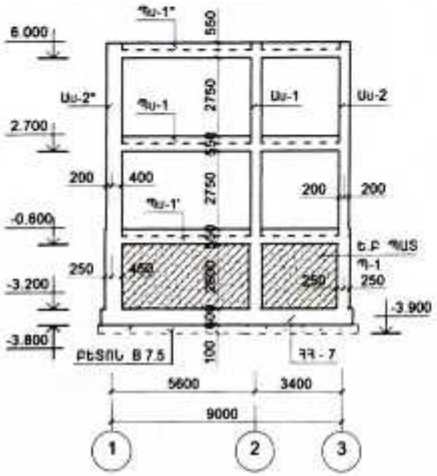

ՏԵՍՔ Դ' - Դ' ("Դ" ԱՌԱՆՑՔՈՎ)

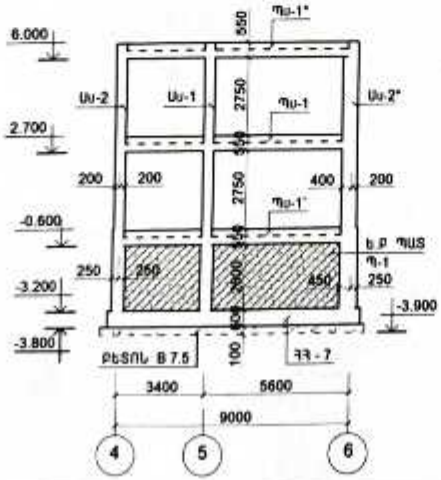

ՍԱՄՆԱԳԻՐ

էլ - տի մակնիշը	նշանակումը	անվանումը		քան.	քաշը	ծանոթ.
	ՄԻԱՁՈՒՅԼ Ե.Բ էլ - ԵՐ					
Պս-1	Եկ - 18	Պարզունակ	Պս -1	2		
Պս-1'	Եկ - 18	Պարզունակ	Պս -1'	2		
Պս-2	Եկ - 20	Պարզունակ	Պս -2	2		
Պս-2'	Եկ - 20	Պարզունակ	Պս -2'	2		
Պս-3	Եկ -18	Պարզունակ	Պս -3	1		
Պս-3'	Եկ - 18	Պարզունակ	Պս -3'	2		
Պս-3-1	Եկ - 18	Պարզունակ	Պս -3-1	1		
Պս-4	Եկ - 21	Պարզունակ	Պս -4	1		
Պս-4'	Եկ - 21	Պարզունակ	Պս -4'	2		
Պս-5	Եկ -23	Պարզունակ	Պս -5	2		
Պս-5'	Եկ - 23	Պարզունակ	Պս -5'	2		
Պս-6	Եկ -24	Պարզունակ	Պս -6	2		
Պս-6'	Եկ -24	Պարզունակ	Պս -6'	2		
Պս-7	Եկ -26	Պարզունակ	Պս -7	2		
Պս-7'	Եկ - 26	Պարզունակ	Պս -7'	2		
Պս-1'	Եկ - 19/1	Պարզունակ	Պս -1'	2		
Պս-2'	Եկ - 22/1	Պարզունակ	Պս -2'	2		
Պս-3'	Եկ -19/1	Պարզունակ	Պս -3'	2		
Պս-4'	Եկ - 22/1	Պարզունակ	Պս -4'	1		
Պս-5'	Եկ -25/1	Պարզունակ	Պս -5'	2		
Պս-6'	Եկ -25/1	Պարզունակ	Պս -6'	[illegible]		
Պս-7'	Եկ -27/1	Պարզունակ	Պս -7'	2		
ԾՍս-1	Եկ - 28;29	ԾԱԾԿԻ ՍՍԼ	ԾՍս-1	1		
ԾՍս-2	Եկ - 30;31	ԾԱԾԿԻ ՍՍԼ	ԾՍս-2	1		
ԾՍս-1'	Եկ - 33/1; 33/2	ԾԱԾԿԻ ՍՍԼ	ԾՍս-1'	1		
Հս-1	Եկ -32	ՀԵԾԱՆ	Հս -1	3		
Հս-2	Եկ -32	ՀԵԾԱՆ	Հս -2	2		
ԱՍՏ.1	Եկ - 40	ԱՍՏԻՃԱՆ	ԱՍՏ.1	1		
ՍՏ-1	Եկ - 37	ՄԻԱՁՈՒՅԼ ՏԵՂԱՍԱՍ	ՍՏ-1	1		
ՎՀ-1	Եկ - 49	ՎԵՐԵԼԱԿԻ ՀՈՐԱՆ	ՎՀ-1	1		

1. ԱՌԻՅԼ ՁԵՐՁԸ ՆԱՅԵԼ Եկ-12; 14 ՀԵՏ ՀԱՄԱՏԵՂ

«ԼՍՎՄ» ՍՊԸ
ՓՈՒՇՔԱՆՈՒԹՅՈՒՆ

ՊԱՅՄԱՆԱԳԻՐ/ Договор № ԱՔ-ԳՀԾՁԲ-25/41	ՀՀ Արմավիրի մարզի Արմավիր համայնքի Մայիսյան գյուղի չգործող մանկապարտեզի շենքի քանդման և նոր տիպային նախագծով շենքի կառուցման տեղակալման աշխատանքներ/Строительство детского сада поселка Майсян, марза Арамавир, РА	
	ԿՈՆՍՏՐՈՒԿՏՈՐԱԿԱՆ ՄԱՍ КОНСТРУКТОРСКАЯ ЧАСТЬ	
	ՏԵՍՔ Գ - Գ; Դ - Դ; Դ' - Դ'	

ՆԱԽԱԳԾ. проектир.	Լ. ԱՎԱՅԱՆՅԱՆ Л.Агаджанян	
ԳԼԽ. ԿՈՆՍՏՐ. гл.конст.	Տ.ՉԱԲՐԻԵԼՅԱՆ Т.Габриелян	
ՊԱՀՏՈՒՆ должн.	ԱԶԳԱՆՈՒՆ имя, фамилия	ՍՏՈՐԱԳՐ. подпись

ՓՈՒԼ	ՁԵՐԹ	ՁԵՐԹԵՐ
ԱՆ	Եկ-13	61

ԻՆՏԵՐ
ՏՈՒՆ
ՍՊԸ

ՏԵՍՔ Զ-Զ (“2”, “5” ԱՌԱՆՑՔԵՐՈՎ)

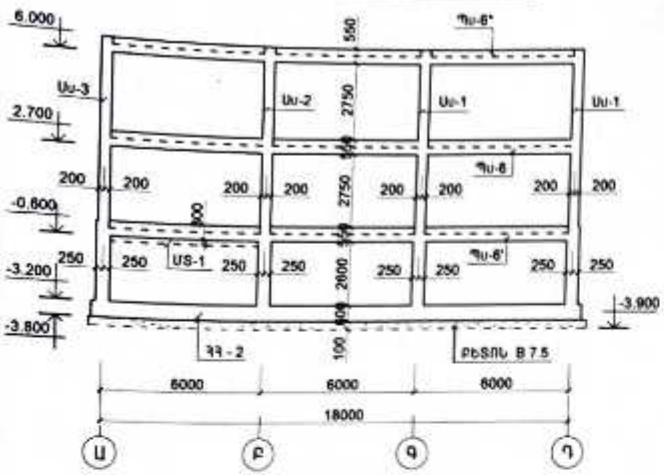

ՏԵՍՔ Է*-Է* (“4” ԱՌԱՆՑՔՈՎ)

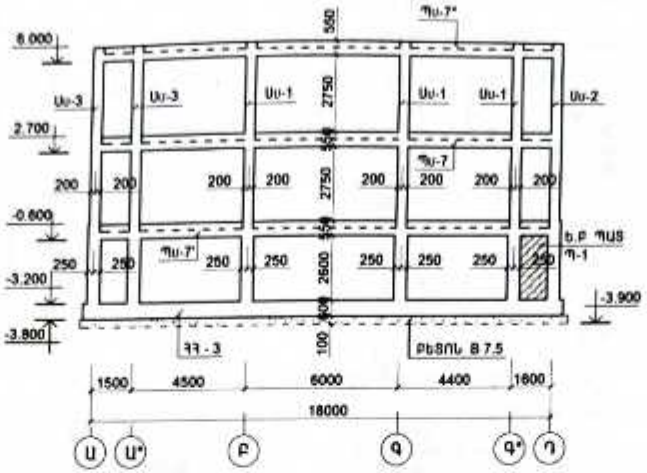

ՏԵՍՔ Է-Է (“3” ԱՌԱՆՑՔՈՎ)

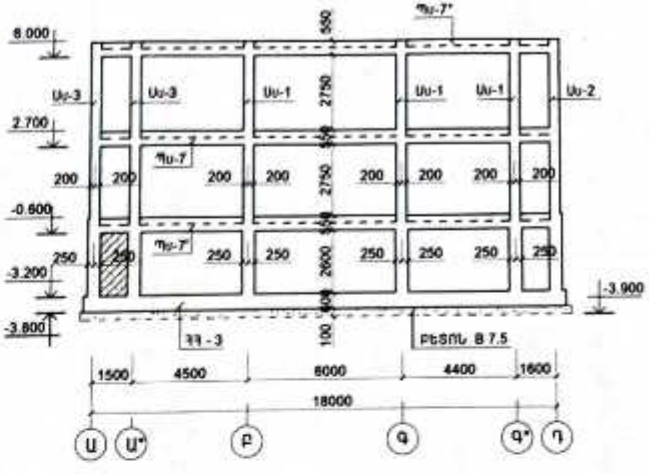

ՏԵՍՔ Ե-Ե (“1” ԱՌԱՆՑՔՈՎ)

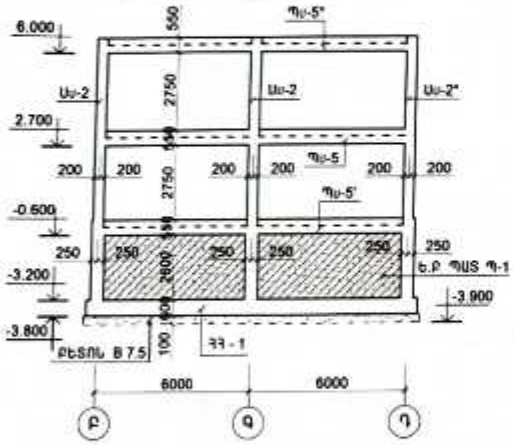

ՏԵՍՔ Ե*-Ե* (“6” ԱՌԱՆՑՔՈՎ)

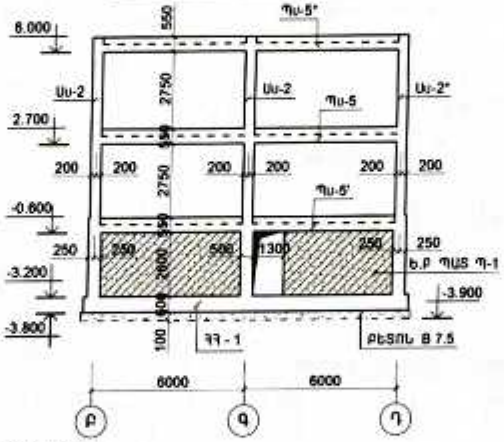

ՏԵՍՔ Ա-Ա (“Ա” ԱՌԱՆՑՔՈՎ)

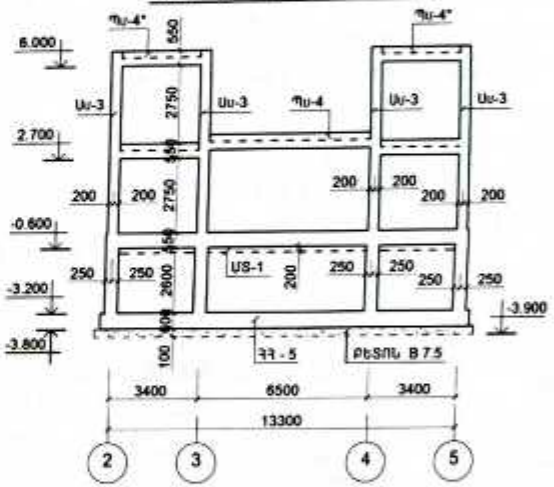

ՏԵՍՔ Բ-Բ (“Ա*” ԱՌԱՆՑՔՈՎ)

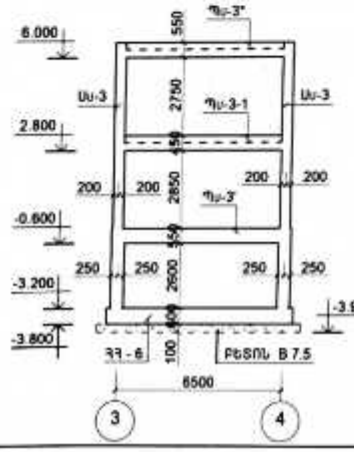

ՏԵՍՔ Բ*-Բ* (“Գ*” ԱՌԱՆՑՔՈՎ)

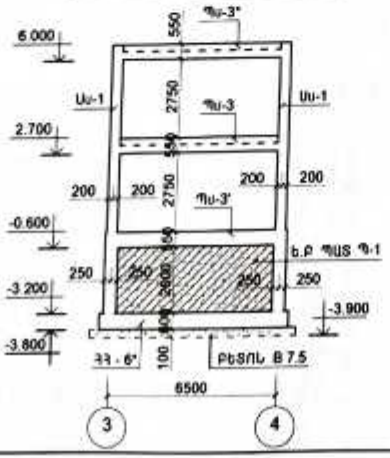

1. ԱՌԻՑՆ ՁԵՐՁԸ ՆԱՅԵԼ ԵԿ-12 ՀԵՏ ՀԱՄԱՏԵՂ

«ԼԱՎԱ» ՍՊԸ
ՓՈՐՁԱԳՐՈՒԹՅՈՒՆ
« » 20 թ.

ՊԱՅՄԱՆԱԳԻՐ/ Договор № ԱՔ-ԳՀՇՁԲ-25/41			ՀՀ Արմավիրի մարզի Արմավիր համայնքի Մայիսյան գյուղի չգործող մանկապարտեզի շենքի քանդման և նոր տիպային նախագծով շենքի կառուցման տեղակապման աշխատանքներ/Строительство детского сада поселка Маисян, марза Арамавир, РА			
			ԿՈՆՍՏՐՈՒԿՏՈՐԱԿԱՆ ՄԱՍ КОНСТРУКТОРСКАЯ ЧАСТЬ	ՓՈՒԼ	ՁԵՐՄ	ՁԵՐՄԵՐ
ՆԱԽԱԳԾ. проектир.	Լ. ԱՂԱՋԱՆՅԱՆ Л.Агаджанян			ԱՆ	ԵԿ-14	61
ԳԼԽ. ԿՈՆՍՏՐ. ГЛ.КОНСТ.	Տ. ԳԱԲՐԻԵԼՅԱՆ Т.Габриелян		ՏԵՍՔ Ա-Ա; Բ-Բ; Բ*-Բ*; Ե-Ե; Ե*-Ե*; Զ-Զ; Է-Է	ԻՆՍՏԻՏՈՒՏ ԵՐԵՎԱՆԻ ՊՊԻ	ԻՆՍՏԻՏՈՒՏ Ե Ր Ե Վ Ա Ն Ի ՊՊԻ	
ՊԱՇՏՈՆ. должн.	ԱԶԳԱՆՈՒՆ имя, фамилия	ՍՏՈՐԱԳՐ. подпись				

ՍՅՈՒՆ Սմ - 1

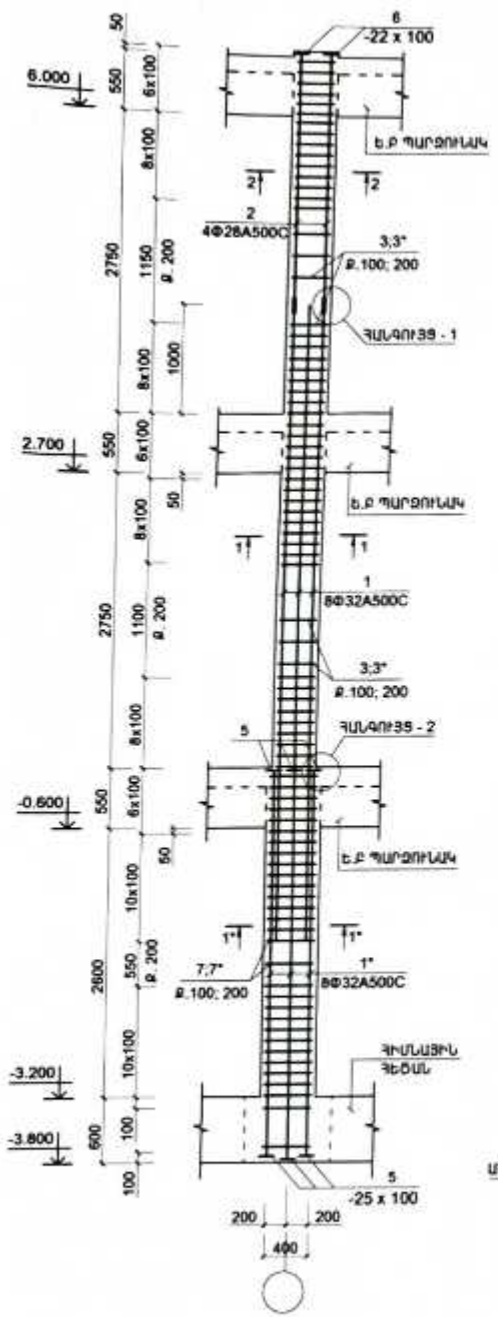

1* - 1*

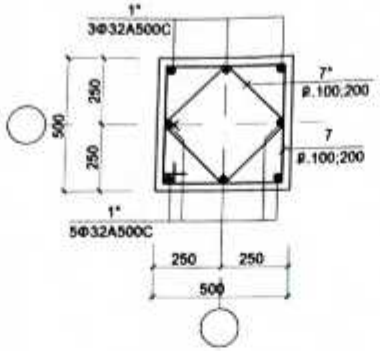

1 - 1

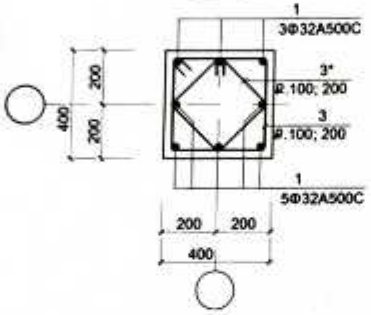

2 - 2

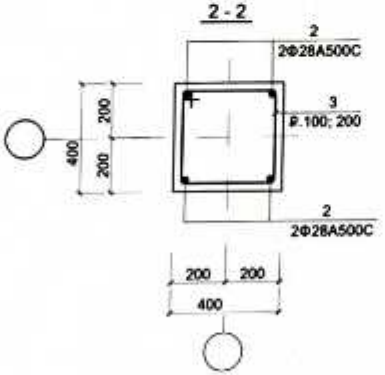

ԴԻՐՔ "5"; "6"

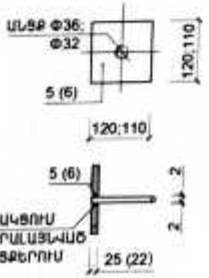

ՀԱՆԳՈՒՅՑ _ 2

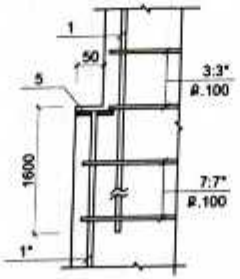

ՄԱՍՆԱԳԻՐ

ԴԻՐՔ	ՆՇԱՆԱԿՈՒՄԸ	ԱՆՎԱՆՈՒՄԸ		ՔԱՆ.	ՔԱՇԸ ՄԻԱՎՈՐԻ ԿԳ.	ԾԱՆՈԹ. ԸՆԴ. ԿԳ.
	ՄԻԱՇՈՒՅԼ Ե.Բ ԷԼ-ԵՐ					
		ՍՅՈՒՆ Սմ - 1				
1*	ГОСТ 34028 - 2016	Φ32 A500C	L = 3700	8	23.34	186.8
1	-*-	Φ32 A500C	L = 5900	8	37.23	297.8
2	-*-	Φ28 A500C	L = 2320	4	11.35	45.4
4	-*-	Φ28 A500C	L = 360	8	1.73	10.8
3	-*-	Φ8 A-240	L = 1600	64	0.64	41.0
3*	-*-	Φ8 A-240	L = 1200	64	0.48	30.7
7	-*-	Φ8 A-240	L = 2000	33	0.8	26.4
7*	-*-	Φ8 A-240	L = 1600	33	0.64	21.1
5	ГОСТ 19903 - 76	-25 x 120	L = 120	16	2.83	45.2
6	ГОСТ 19903 - 76	-22 x 110	L = 110	4	2.0	8.0
	ԵՆՈՒԹԸ՝	ԲԵՏՈՆ B 25				2.0 (մ³)

ԱՍՐԱՆՆԵՐԻ ՇԱՓԵՐԸ ԼՐԱՑՈՒՑԻՉ ՃՇՏԵԼ ՏԵՂՈՒՄ

ՀԱՆԳՈՒՅՑ - 1

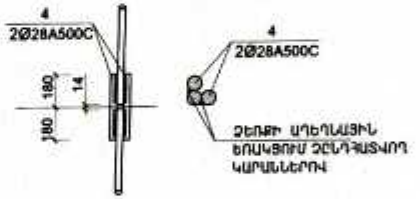

«ԼԼՎՌ» ՍՊԸ
ՓՈՐՁԱԳՐՈՒԹՅՈՒՆ
«___» _____ 20__ թ.

ՏԱՐՐԵՐԻ ՍԱՍՆԱՑՈՒՑԱԿ

ԴԻՐՔ	ԷՍԶԻԶ
3	450; 350; 350; 450
3*	350; 350; 250; 250
7	550; 450; 450; 550
7*	450; 450; 350; 350

ՄԵՏԱՂԻ ԾԱԽՍԻ ԱՄՓՈՓԱԳԻՐԸ ՄԵԿ ԷԼ-ՏԻ ՀԱՄԱՐ ; ԿԳ

ԷԼ - ՏԻ ՍԱԿՆԻՐԸ	ԱՍՐԱՆԱՅԻՆ ՏԱՐՐԵՐ							ԸՆԴ. ԾԱԽՍԸ
	ԱՍՐԱՆԻ ԴԱՍԸ							
	A-240			A500C				
	ГОСТ 34028 - 2016							
	Φ8		ԸՆԴ.	Φ28	Φ32		ԸՆԴ.	
Սմ - 1	119.2		119.2	56.2	484.6		540.8	660.0

ՊԱՅՄԱՆԱԳԻՐ/ Договор № ԱՔ-ԳՀՇՁԲ-25/41	ՀՀ Արմավիրի մարզի Արմավիր համայնքի Մայիսյան գյուղի չգործող մանկապարտեզի շենքի քանդման և նոր տիպային նախագծով շենքի կառուցման տեղականացման աշխատանքներ/Строительство детского сада поселка Маисян, марза Арамавир, РА	
ԿՈՆՍՏՐՈՒԿՏՈՐԱԿԱՆ ՄԱՍ / КОНСТРУКТОРСКАЯ ЧАСТЬ	ՓՈՒԼ / ՁԵՐԹ / ՁԵՐԹԵՐ: Սմ / Ե4-15 / 61	
ՍՅՈՒՆ Սմ - 1	ԻՆՏԵՐ ԷՆԵՐԳԱՊԱՐ ՍՊԸ	

ԱՌԱՆՑՔ. проектир.	Լ. ԱԳԱՋԱՆՅԱՆ Л.Агаджанян	
ԳԼԽ.ԿՈՆՍՏՐ. гл.конст.	Ֆ.ԳԱԲՐԻԵԼՅԱՆ Т.Габриелян	
ՊԱՇՏՈՆ. должн.	ԱԶԳԱՆՈՒՆ имя, фамил.	ՍՏՈՐԱԳՐ. подпись

ՍՅՈՒՆ Սվ - 2

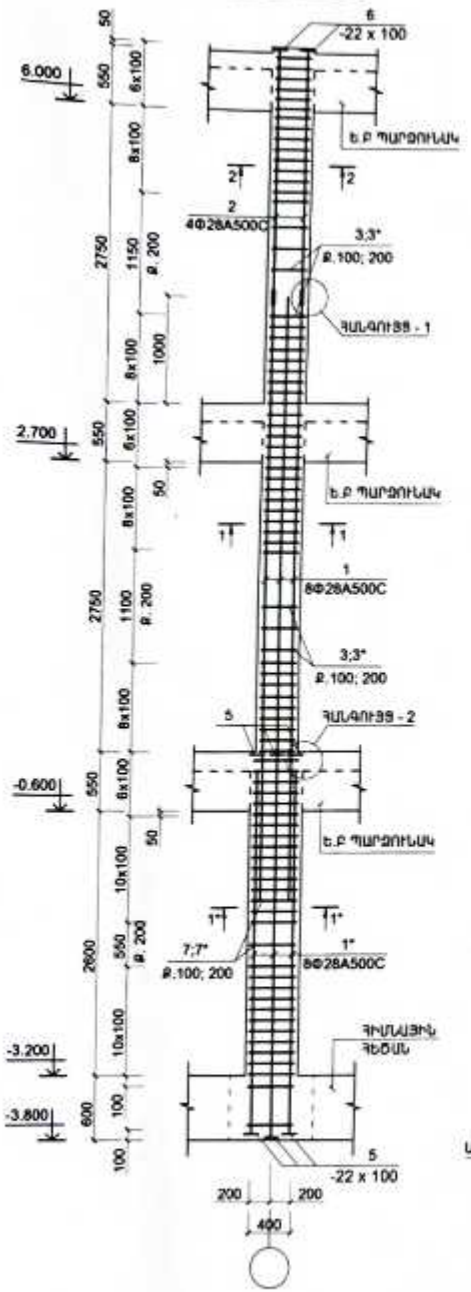

1* - 1*

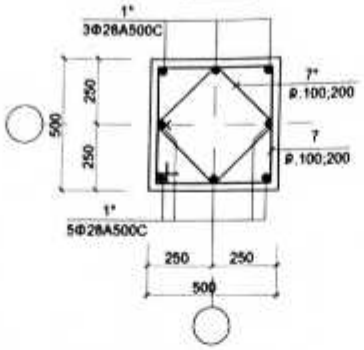

1 - 1

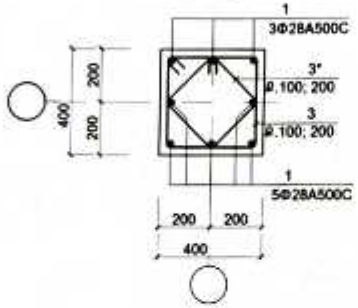

2 - 2

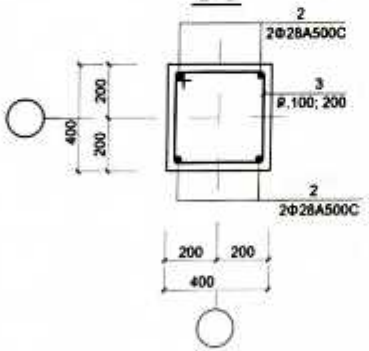

ԴԻՐՔ "5"

ՀԱՆԳՈՒՅՑ _ 2

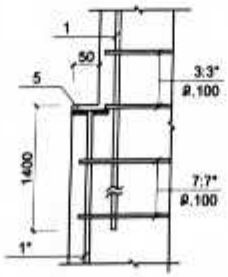

ՍԱՍՆԱԳԻՐ

ԴԻՐՔ	ՆՇՄԱՆԱԿՈՒՄԸ	ԱՆՎԱՆՈՒՄԸ		ՔԱՆ.	ՔԱՇԸ ՄԻԱՎՈՐԻ ԿԳ.	ԾԱՆՈԹ. ԸՆԴ. ԿԳ.
	ՄԻԱՑՈՒՅԼ Ե.Բ ԷԼ - ԵՐ					
		ՍՅՈՒՆ Սվ - 2				
1*	ГОСТ 34028 - 2016	Φ28 A500C	L = 3700	8	17.87	143.0
1	-"-	Φ28 A500C	L = 5700	8	27.53	220.2
2	-"-	Φ28 A500C	L = 2320	4	11.35	45.4
4	-"-	Φ28 A500C	L = 360	8	1.73	10.8
3	-"-	Φ8 A-240	L = 1600	64	0.64	41.0
3*	-"-	Φ8 A-240	L = 1200	64	0.48	30.7
7	-"-	Φ8 A-240	L = 2000	33	0.8	26.4
7*	-"-	Φ8 A-240	L = 1600	33	0.64	21.1
5	ГОСТ 19903 - 76	-22 x 110	L = 110	20	2.0	40.0
		ՆՅՈՒԹԸ՝				
		ԲԵՏՈՆ B 25				2.0 (մ³)

ՍԱՐԱՆՆԵՐԻ ՉԱՓԵՐԸ ԼՐԱՑՈՒՑԻՉ ԾՐՏԵԼ ՏԵՂՈՒՄ

ՀԱՆԳՈՒՅՑ - 1

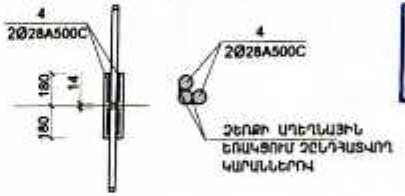

«ԼԱՎՈ» ՍՊԸ
ՓՈՐՁԱՔՆՆՈՒԹՅՈՒՆ
«___» _____ 20 թ. _____

ՍԵՏԱՊԻ ԾԱԽՍԻ ԱՄՓՈՓԱԳԻՐԸ ՄԵԿ ԷԼ-ՏԻ ՀԱՄԱՐ ՝ ԿԳ

ԷԼ - ՏԻ ՄԱԿՆԻՇԸ	ՍԱՐԱՆԱՅԻՆ ՏԱՐՐԵՐ							ԸՆԴ. ԾԱԽՍԸ
	ՍԱՐԱՆԻ ՊԱՍԸ							
	A-240			A500C				
	ГОСТ 34028 - 2016							
	Φ8		ԸՆԴ.	Φ28	Φ32		ԸՆԴ.	
Սվ - 2	119.2		119.2	419.4	--		419.4	538.6

ՏԱՐՐԵՐԻ ՍԱՍՆԱՅՈՒՑԱԿ

ԴԻՐՔ	ԷՍԶԻԶ
3	450, 350, 450, 350
3*	350, 350, 250, 250
7	550, 450, 550, 450
7*	450, 450, 350, 350

ՊԱՅՄԱՆԱԳԻՐ/ Договор № ԱՔ-Գ/ՀՇՁՔ-25/41			ՀՀ Արմավիրի մարզի Արմավիր համայնքի Մայիսյան գյուղի չգործող մանկապարտեզի շենքի քանդման և նոր տիպային նախագծով շենքի կառուցման տեղակապման աշխատանքներ/Строительство детского сада поселка Маисян, марза Арамавир, РА
ՆԱԽԱԳԾ. проектир.	Լ. ԱՂԱՋԱՆՅԱՆ Л.Агаджанян		ԿՈՆՍՏՐՈՒԿՏՈՐԱԿԱՆ ՄԱՍ КОНСТРУКТОРСКАЯ ЧАСТЬ
ՀԻՄՆԱՐ Գ/Ա КОНСТР.	Տ. ԳԱԲՐԻԵԼՅԱՆ Т.Габриелян		ՍՅՈՒՆ Սվ - 2
ՊԱՐՏՈՒՆ должн.	ԱԶԳԱՆՈՒՆ имя, фамилия	ՍՏՈՐԱԳՐ. подпись	

ՓՈՒԼ	ՁԵՐԳ	ՁԵՐՁԵՐ
ԱՆ	ԵԿ-16	61

ՀԵՏԵՐ
Լ Ա Ն Դ Գ Ի Ն
ՍՊԸ

ՍՅՈՒՆ Սս - 2՝

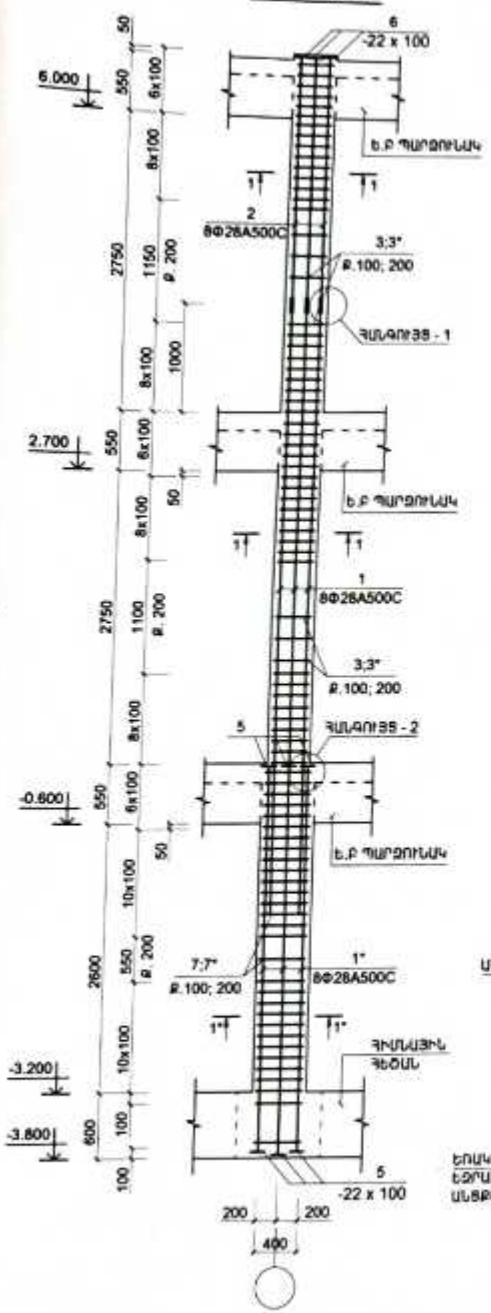

1՝ - 1՝

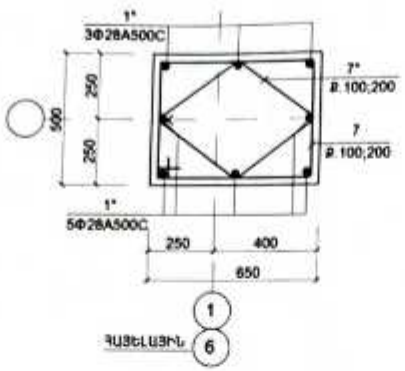

1 - 1

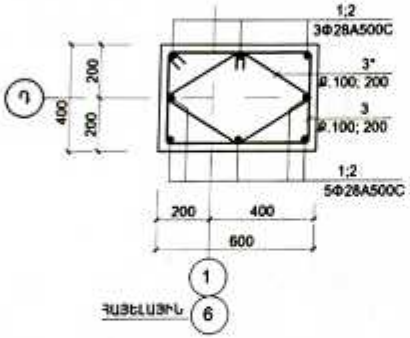

ԴԻՐՔ "5"

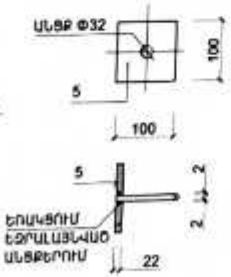

ՀԱՆԳՈՒՅՑ _ 2

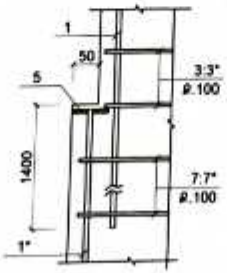

ԱՄՓՈՓԱԳԻՐ

ԴԻՐՔ	ԵՐԱՆԱԿՈՒՄԸ	ԱՆՎԱՆՈՒՄԸ		ՔԱՆ.	ՔԱՇԸ ՄԻԱՎՈՐՈՒ ԿԳ.	ԾԱՆՈԹ. ԸՆԴ. ԿԳ.
	ՍԻՍՅՈՒՅԼ Ե.Բ ԷԼ-ԵՐ					
		ՍՅՈՒՆ Սս - 2՝				
1՝	ГОСТ 34028 - 2016	Φ28 A500C	L = 3700	8	17.87	143.0
1	-"-	Φ28 A500C	L = 5700	8	27.53	220.2
2	-"-	Φ28 A500C	L = 2320	8	11.35	90.8
4	-"-	Φ28 A500C	L = 360	16	1.73	27.7
3	-"-	Φ8 A-240	L = 2000	64	0.8	51.2
3՝	-"-	Φ8 A-240	L = 1480	64	0.59	37.9
7	-"-	Φ8 A-240	L = 2300	33	0.92	30.4
7՝	-"-	Φ8 A-240	L = 1680	33	0.67	22.1
5	ГОСТ 19903 - 76	-22 x 110	L = 110	24	2.0	48.0
		ԱՅՈՒՆԸ՝				
		ԲԵՏՈՆ B 25				2.95 (մ³)

ԱՄՐԱՆՆԵՐԻ ՉԱՓԵՐԸ ԼՐԱՑՈՒՅՑԻՑ ԾՀՏԵԼ ՏԵՂՈՒՄ

ՀԱՆԳՈՒՅՑ - 1

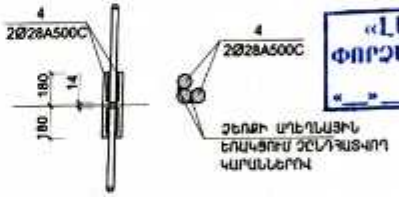

«ԼՈՌԻ» ԱՄՊԸ
ՓՈՐՁԱՔՆՆՈՒԹՅՈՒՆ
« » 20 թ.

ՍԵՏԱՊԻ ԾԱԽՍԻ ԱՄՓՈՓԱԳԻՐԸ ՄԵԿ ԷԼ-ՏԻ ՀԱՄԱՐ ; ԿԳ

ԷԼ - ՏԻ ՄԱԿԿԻՐԸ	ԱՄՐԱՆԱՅԻՆ ՏԱՐՐԵՐ							ԸՆԴ. ԾԱԽՍԸ
	ԱՄՐԱՆԻ ԴԱՍԸ							
	A-240			A500C				
	ГОСТ 34028 - 2016							
	Φ8		ԸՆԴ.	Φ28	Φ32		ԸՆԴ.	
Սս - 2՝	141.6		141.6	481.7	–		481.7	623.3

ՏԱՐՐԵՐԻ ԱՄՐԱՆԱՅՈՒՑԱԿ

ԴԻՐՔ	ԷՍԶԻԶ
3	650; 350; 450; 550
3՝	420; 420; 320; 320
7	700; 450; 550; 600
7՝	470; 470; 370; 370

ՊԱՅՄԱՆԱԳԻՐ/Договор № ԱՐ-ԳՀՇՁԲ-25/41	ՀՀ Արարատի մարզի Արարատի համայնքի Մայիսյան գյուղի չգործող մանկապարտեզի շենքի քանդման և նոր տիպային նախագծով շենքի կառուցման տեղակապման աշխատանքներ/Строительство детского сада поселка Максян, марза Арамавир, РА	
ԱՄԱՆԱԳ. проектир. Լ. ՍԱՀԱԿՅԱՆ / Агаджанян	ԿՈՆՍՏՐՈՒԿՏՈՐԱԿԱՆ ՄԱՍ / КОНСТРУКТОРСКАЯ ЧАСТЬ	ՓՈՒԼ / ՑԵՐՁ / ՑԵՐՁԵՐ
ԳԼԽ.ԿՈՆՍՏՐ. гл.констр. Տ. ԳԱՐՈՒԵԼՅԱՆ / Т.Гаруелян		ԱՆ / ԵԿ-16/1 / 61
ՊԱՀԵՏՆ. должн. / ԱԶԳԱՆՈՒՆ имя, фамилия / ՍՏՈՐԱԳՐ. подпись	Սյուն Սս - 2՝	ԻՆՏԵՐ ԷՆԵՐԳԻԱ ՍՊԸ

ՍՅՈՒՆ Սս - 3

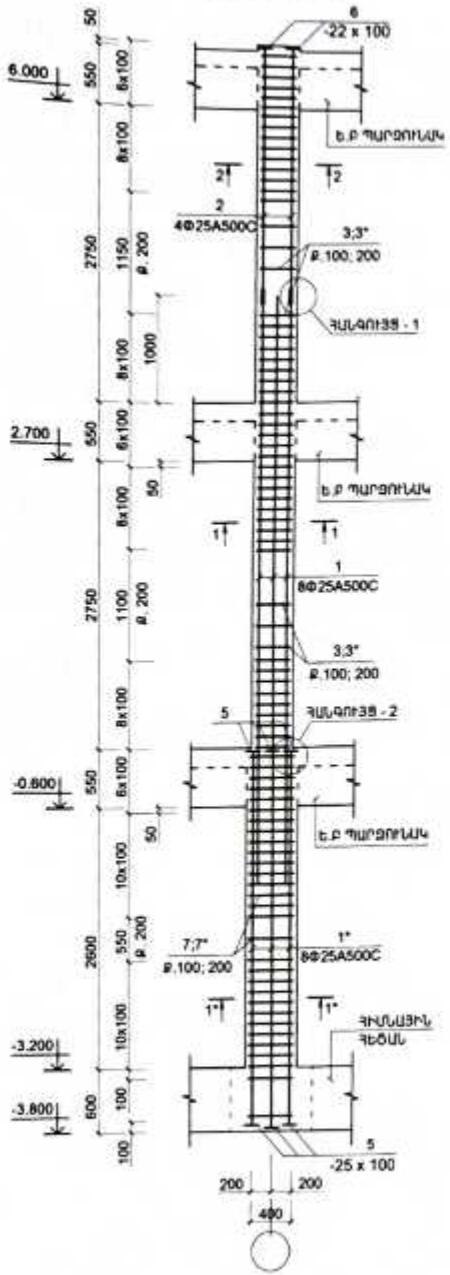

1* - 1*

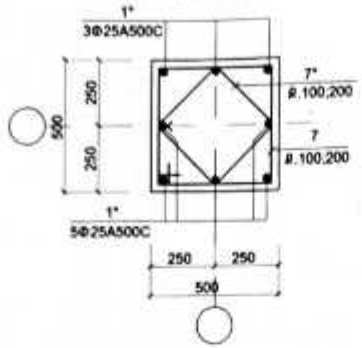

1 - 1

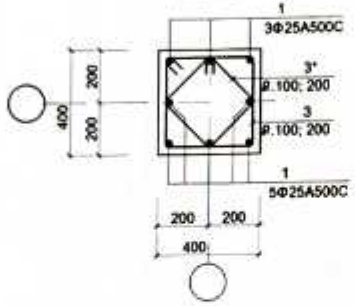

2 - 2

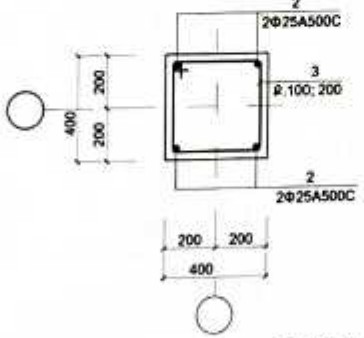

ԴԻՐՔ "5"

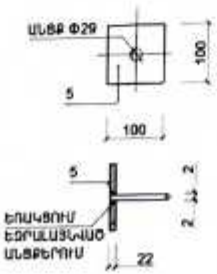

ՀԱՆԳՈՒՅՑ _ 2

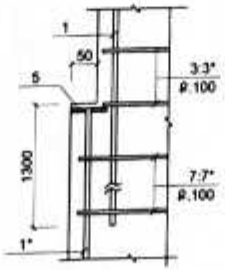

ՄԱՍՆԱԳԻՐ

ԴԻՐՔ	ՆՇԱՆԱԿՈՒՄԸ	ՄԱՐԿԱՆՈՒՄԸ		ՔԱՆ.	ՔԱՇԸ ՄԻԱՎՈՐԻ ԿԳ.	ԾԱՆՈԹ. ԸՆԴ. ԿԳ.
	ՄԻԱՇՈՒՅԼ Ե.Բ ԷԼ-ԵՐ					
		ՍՅՈՒՆ Սս - 3				
1*	ГОСТ 34028 - 2016	Φ25 A500C	L = 3700	8	14.2	113.7
1	-=-	Φ25 A500C	L =5600	8	21.5	172.0
2	-=-	Φ25 A500C	L = 2320	4	8.9	35.6
4	-=-	Φ25 A500C	L = 320	8	1.22	9.8
3	-=-	Φ8 A-240	L = 1600	64	0.64	41.0
3*	-=-	Φ8 A-240	L = 1200	64	0.48	30.7
7	-=-	Φ8 A-240	L = 2000	33	0.8	26.4
7*	-=-	Φ8 A-240	L = 1600	33	0.64	21.1
5	ГОСТ 19903 - 76	-18 x 100	L = 100	20	1.4	28.0
		ԲԵՏՈՆ				
		ԲԵՏՈՆ B 25				2.0 (Մ³)

ՍԱՐԱՆՆԵՐԻ ՉԱՓԵՐԸ ԼՐԱՑՈՒՅԻՉ ԾՇՏԵԼ ՏԵՂՈՒՄ

«ԼԱՎԱ» ՍՊԸ
ՓՈՐՁԱՔՆՆՈՒԹՅՈՒՆ
« » 20 թ.

ՀԱՆԳՈՒՅՑ - 1

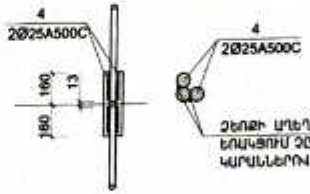

ՍԱՐԱՆՆԵՐԻ ՍԱՆՍՅՈՒՅԱԿ

ԴԻՐՔ	ԷՍԶԻԶ
3	450, 350, 350, 450
3*	350, 350, 250, 250
7	550, 450, 450, 550
7*	450, 450, 350, 350

ՄԵՏԱՂԻ ԾԱԽՍԻ ԱՄՓՈՓԱԳԻՐԸ ՄԵԿ ԷԼ-ՏԻ ՀԱՄԱՐ ; ԿԳ

ԷԼ - ՏԻ ԱՄԿԻՐԸ	ՍԱՐԱՆԱՅԻՆ ՏԱՐԵՐ							ԸՆԴ. ԾԱԽՍԸ
	ՍԱՐԱՆԻ ԴԱՍԸ							
	A-240			A500C				
	ГОСТ 34028 - 2016							
	Φ8		ԸՆԴ.	Φ25	Φ32		ԸՆԴ.	
Սս - 3	119.2		119.2	331.1	–		331.1	450.3

ՊԱՅՄԱՆԱԳԻՐ/ Договор № ԱՔ-ԳՀՇՅԲ-25/41	ԳԳ Արմավիրի մարզի Արմավիր համայնքի Մայիսյան գյուղի չգործող մանկապարտեզի շենքի քանդման և նոր տիպային նախագծով շենքի կառուցման տեղակալման աշխատանքներ/Строительство детского сада поселка Маисян, марза Армавир, РА		
	ԿՈՆՍՏՐՈՒԿՏՈՐԱԿԱՆ ՄԱՍ КОНСТРУКТОРСКАЯ ЧАСТЬ	ՓՈՒԼ	ՊԵՐՊ	ՊԵՐՊԵՐ
ՆԱԽԱԳԾ. проектир. Լ. ԱՂԱՅԱՆՅԱՆ Л.Агаджанян		ԱՆ	ԵԿ-17	61
ԳԼԽ.ԿՈՆՍՏՐ. гл.конст. Ց. ԳԱՍՊԱՐԵՆՅԱՆ Т.Гаспарян	ՍՅՈՒՆ Սս - 3	ԻՆՖԵՐ ԵՐԵՎԱՆԱԿԱՆ ՍՊԸ		
ՊԱՇՏՈՆ. должн. ԱՆՈՒՆԸ ним. фамил. ՍՏՈՐԱԳՐ. подпись				

ՊԱՐԶՈՒՆԱԿ ՊՍ -1*
("Գ" ՍԱՍՆՑՔՈՎ)

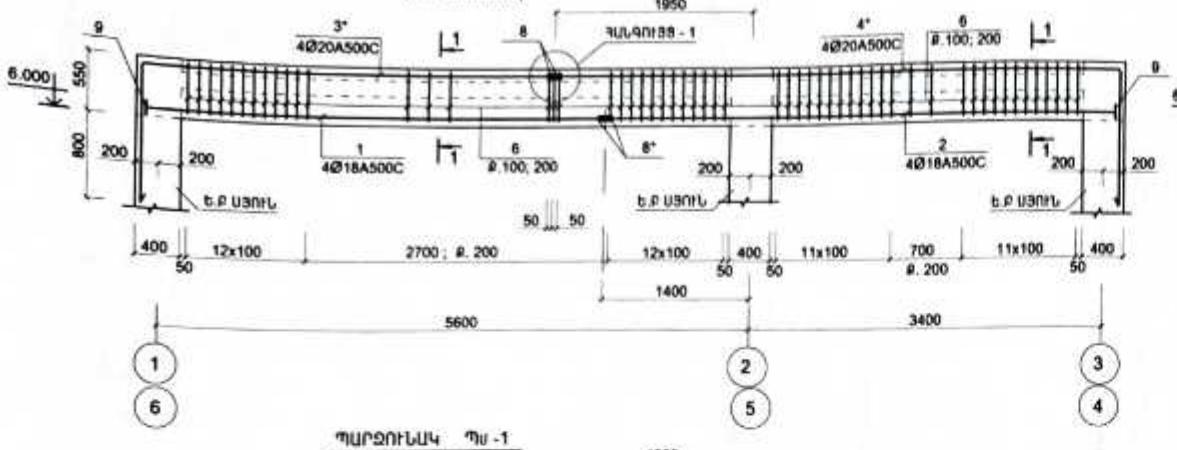

ՊԱՐԶՈՒՆԱԿ ՊՍ -3*
("Գ*"; "Ս*") ՍԱՍՆՑՔՆԵՐՈՎ

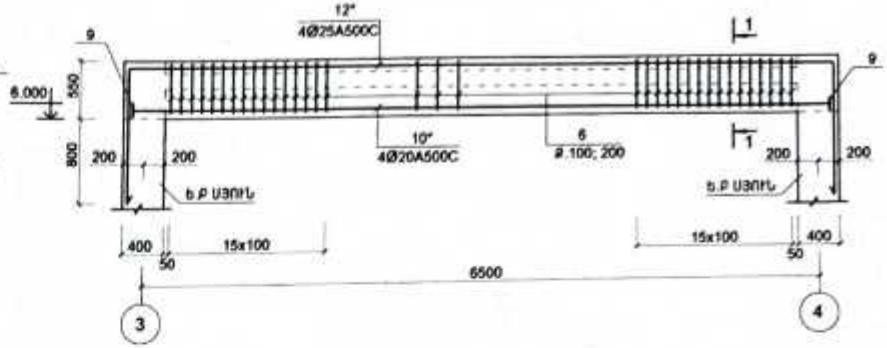

ՊԱՐԶՈՒՆԱԿ ՊՍ -1
("Գ" ՍԱՍՆՑՔՈՎ)

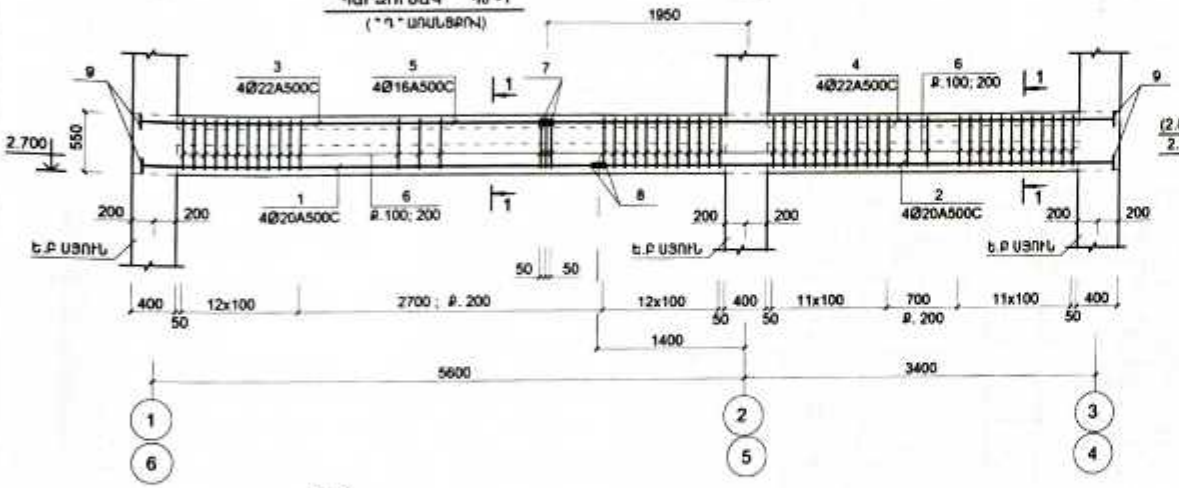

ՊԱՐԶՈՒՆԱԿ ՊՍ -3 (ՊՍ -3-1)
("Գ*"("Ս")ՍԱՍՆՑՔՈՎ)

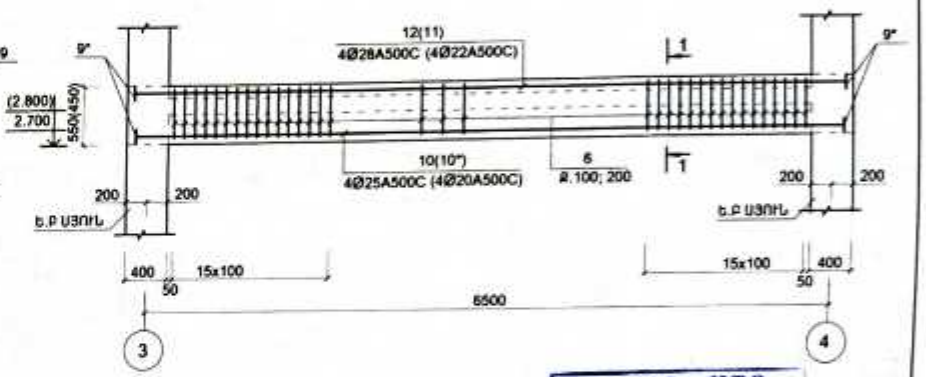

«ԼԱՎԱՌ» ՍՊԸ
ՓՈՐՁԱՔՆՆՈՒԹՅՈՒՆ
«___» _____ 20 թ.

1 - 1

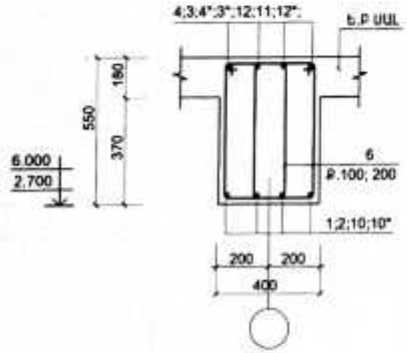

ՀԱՆԳՈՒՅՑ - 1
(ԵՐԿԱՅՆԱԿԱՆ ՍԱՐՍԱՆԵՐԻ ՕՍՏՐԿԱՑՄԱՆ ՀԱՆԳՈՒՅՑ)

ԵՌԱԿՑՈՒՄՈՎ

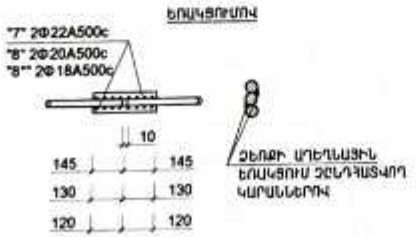

ԴԻՐՔ "9"; "9*"

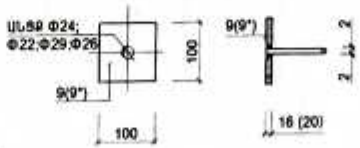

1. - ՎԵՐԻՆ ԳՈՏՈՒ ԵՐԿԱՅՆԱԿԱՆ ՍԱՐՍԱՆՋՈՂՆԵՐԸ ՕՍՏՐԿՎԵԼ ՄՈՒՐՃԻ ԵՐԿԱՐՈՒԹՅԱՆ ՄԻՋՍԿՅԱԼ ՀԱՏՎԱԾԱՍԱՆՈՒՄ (Ա3-ԻՑ ՈՉ ՊԱԿԱՍ)
- ՆԵՐՔԵՎԻ ԳՈՏՈՒ ԵՐԿԱՅՆԱԿԱՆ ՍԱՐՍԱՆՋՈՂՆԵՐԸ ՕՍՏՐԿՎԵԼ ՄՈՒՐՃԻ ՀԵՆԱՐԱՆԱՅԻՆ ՀԱՏՎԱԾԱՍԱՆՈՒՄ (Ա5...Ա4)

ՊԱՐԶՈՒՆԱԿՆԵՐԻ ՍԱՐՍԱՎՈՐՈՒՄԸ ԿԱՏԱՐԵԼ ՊԱՏԵՐԻ ՍԱՐՍԱՎՈՐՄԱՆ ՀԵՏ ՀԱՄԱՏԵՂ

2. ՆՅՈՒԹԵՐԻ ԾԱԽՍԸ ՆԱՅԵԼ ՄԵՐՁ ԵԿ-19

ՍԱՐՍԱՆԵՐԻ ՇԱՓԵՐԸ ԼՐԱՑՈՒՑԻՉ ՃՇՏԵԼ ՏԵՂՈՒՄ

ՊԱՅՄԱՆԱԳԻՐ/ Договор № ԱՔ-ԳՀՇՁԲ-25/41			ՀՀ Արմավիրի մարզի Արմավիր համայնքի Մայիսյան գյուղի չգործող մանկապարտեզի շենքի քանդման և նոր տիպային նախագծով շենքի կառուցման տեղակալման աշխատանքներ/Строительство детского сада поселка Майсян, марза Арамавир, РА			
			ԿՈՆՍՏՐՈՒԿՏՈՐԱԿԱՆ ՄԱՍ КОНСТРУКТОРСКАЯ ЧАСТЬ	ՓՈՒԼ	ՄԵՐՁ	ՄԵՐՁԵՐ
ՆԱԽԱԳԾ. проектир.	Լ. ՍԱՀԱԿՅԱՆ Л.Саакян			ԱՆ	Եկ-18	61
ԳԼԽ.ԿՈՆՍՏՐ. гл.констр.	Տ.ԳԱԲՐԻԵԼՅԱՆ Т.Габриелян		ՊԱՐԶՈՒՆԱԿ ՊՍ -1; ՊՍ -1*;ՊՍ -3;ՊՍ -3-1; ՊՍ -3*	ԵՐԵՎԱՆԻ ԱՐՔԻՏԵԿՏՈՒՐԱՅԻ ՊԵՏԱԿԱՆ ՀԱՄԱԼՍԱՐԱՆ	ԵՐԵՎԱՆ ԱՐՔԻՏԵԿՏՈՒՐԱՅԻ ՊԵՏԱԿԱՆ ՀԱՄԱԼՍԱՐԱՆ	
ՊԱՀՊԱՆ. должн.	ԱԶԳԱՆՈՒՆ имя, фамилия	ՍՏՈՐԱԳՐ. подпись				

ՄԱՍՆԱԳԻՐ

ԴԻՐՔ	ՆԵՇԱԿՈՒՄԸ	ԱՆՎԱՆՈՒՄԸ		ՔԱՆ	ՔԱՇԸԸ ՄԻԱՎՈՐԻ ԿԳ.	ԾԱՆՈԹ. ԸՆԴ. ԿԳ.
	ՄԻԱՁՈՒՅԼ Ե.Բ ԷԼ-ԵՐ					
		ՊԱՐԶՈՒՆԱԿ Պմ-1				
1	ГОСТ 34028 - 2016	Φ20 A500C	L = 4380	4	14.28	57.1
2	-«-	Φ20 A500C	L = 4980	4	8.84	35.3
3	-«-	Φ22 A500C	L = 3830	4	11.5	46.0
4	-«-	Φ22 A500C	L = 5530	4	16.59	66.4
7	-«-	Φ22 A500C	L = 290	8	0.87	3.5
8	-«-	Φ20 A500C	L = 260	8	0.64	5.1
6	-«-	Φ8 A-240	L = 1670	134	0.67	89.8
9	ГОСТ 19903 - 76	-16 x 100	L = 100	16	1.26	20.0
		ՆՅՈՒԹԸ՝				
		ԲԵՏՈՆ B 25Ղ				2.0 (մ³)
		ՊԱՐԶՈՒՆԱԿ Պմ-1*				
1	ГОСТ 34028 - 2016	Φ18 A500C	L = 4380	4	8.76	35.0
2	-«-	Φ18 A500C	L = 4980	4	10.0	40.0
3*	-«-	Φ20 A500C	L = 5100	4	12.6	50.4
4*	-«-	Φ20 A500C	L = 6800	4	16.8	67.2
8	-«-	Φ20 A500C	L = 260	8	0.64	5.1
8*	-«-	Φ18 A500C	L = 240	8	0.48	3.8
6	-«-	Φ8 A-240	L = 1670	134	0.67	89.8
9	ГОСТ 19903 - 76	-16 x 100	L = 100	8	1.26	10.0
		ՆՅՈՒԹԸ՝				
		ԲԵՏՈՆ B 25Ղ				2.0 (մ³)
		ՊԱՐԶՈՒՆԱԿ Պմ-3				
10	ГОСТ 34028 - 2016	Φ25 A500C	L = 6850	4	26.37	105.5
12	-«-	Φ28 A500C	L = 6850	4	33.1	132.4
6	-«-	Φ8 A-240	L = 1670	90	0.67	59.0
9*	ГОСТ 19903 - 76	-20 x 100	L = 100	16	1.57	25.1
	ՆՅՈՒԹԸ՝	ԲԵՏՈՆ B 25Ղ				1.5 (մ³)
1	2	3		4	5	6

1	2	3		4	5	6
		ՊԱՐԶՈՒՆԱԿ Պմ-3*				
10*	ГОСТ 34028 - 2016	Φ20 A500C	L = 6850	4	18.5	74.0
12*	-«-	Φ25 A500C	L = 9390	4	36.15	144.6
6	-«-	Φ8 A-240	L = 1670	90	0.67	59.0
9	ГОСТ 19903 - 76	-16 x 100	L = 100	8	1.26	10.0
	ՆՅՈՒԹԸ՝	ԲԵՏՈՆ B 25Ղ				1.5 (մ³)
		ՊԱՐԶՈՒՆԱԿ Պմ-3-1				
10*	ГОСТ 34028 - 2016	Φ20 A500C	L = 6850	4	18.5	74.0
11	-«-	Φ22 A500C	L = 6850	4	20.55	82.2
6*	-«-	Φ8 A-240	L = 1470	90	0.59	51.7
9	ГОСТ 19903 - 76	-16 x 100	L = 100	16	1.26	20.0
	ՆՅՈՒԹԸ՝	ԲԵՏՈՆ B 25Ղ				1.2 (մ³)

ՏԱՐՐԵՐԻ ՄԱՍՆԱՑՈՒՑԱԿ

ԴԻՐՔ	ԷՍԶԻԶ
6	335; 500; 235; 600
3*	3830; 1270
4*	5530; 1270
12*	6850; 1270; 1270
6*	335; 400; 235; 500

ՄԵՏԱՂԻ ԾԱԽՍԻ ԱՄՓՈՓԱԳԻՐԸ ՄԵԿ ԷԼ-ՏԻ ՀԱՄԱՐ ; ԿԳ

ԷԼ - ՏԻ ՄԱԿՆԻՇԸ	ՍԱՐՄԱՅԻՆ ՏԱՐՐԵՐ									ԸՆԴ. ԾԱԽՍԸ
	ՍԱՐՄԱՆԻ ԴԱՍԸ									
	A-240		A500C							
	ГОСТ 34028 - 2016									
	Φ8	ԸՆԴ.		Φ18	Φ20	Φ22	Φ25	Φ28	ԸՆԴ.	
Պմ -1	89.8	89.8		–	97.5	115.9	–	–	213.4	303.2
Պմ -1*	89.8	89.8		78.8	122.7	–	–	–	201.5	291.3
Պմ -3	59.0	59.0		–	–	–	105.5	132.4	237.9	296.9
Պմ -3*	59.0	59.0		–	74.0	–	144.6	–	218.6	277.6
Պմ -3-1	51.7	51.7		–	74.0	82.2	–	–	156.2	207.9

ՍԱՐԱՆՆԵՐԻ ՉԱՓԵՐԸ ԼՐԱՑՈՒՑԻՉ ՃՇՏԵԼ ՏԵՂՈՒՄ

«ԼԱՎԱՌ» ՍՊԸ
ՓՈՐՁԱԳՆՈՒԹՅՈՒՆ
«___» _____ 20 թ.

ՊԱՅՄԱՆԱԳԻՐ/ Договор № ԱՔ-ԳՀՇՁԲ-25/41			ՀՀ Արմավիրի մարզի Արմավիր համայնքի Մայիսյան գյուղի չգործող մանկապարտեզի շենքի քանդման և նոր տիպային նախագծով շենքի կառուցման տեղակալման աշխատանքներ/Строительство детского сада поселка Маисян, марза Арамавир, РА			
ԱՆԽԱԳԾ. проектир.	Լ. ԱՂԱՋԱՆՅԱՆ Л.Агаджанян		ԿՈՆՍՏՐՈՒԿՏՈՐԱԿԱՆ ՄԱՍ КОНСТРУКТОРСКАЯ ЧАСТЬ	ՓՈՒԼ ՄՆ	ՁԵՐԹ ԵԿ-19	ՁԵՐԹԵՐ 61
ԳԼԽ.ԿՈՆՍՏՐ гл.констр.	Տ.ԳԱԲՐԻԵԼՅԱՆ Т.Габриелян		ՍԱՍՆԱԳԻՐ (Պմ -1; Պմ -1*;Պմ -3;Պմ -3-1; Պմ -3*)	ԻՆՁԵՐ էներգիա ՍՊԸ		
ՊԱՀՏՈՆ должн.	ԱԶԳԱԿՈՒՆ имя, фамилия	ԱՏՈՐԱԳՐ. подпись				

ՊԱՐԶՈՒՆԱԿ Պ1-1'
("9" ԱՌԱՆՑՔՈՎ)

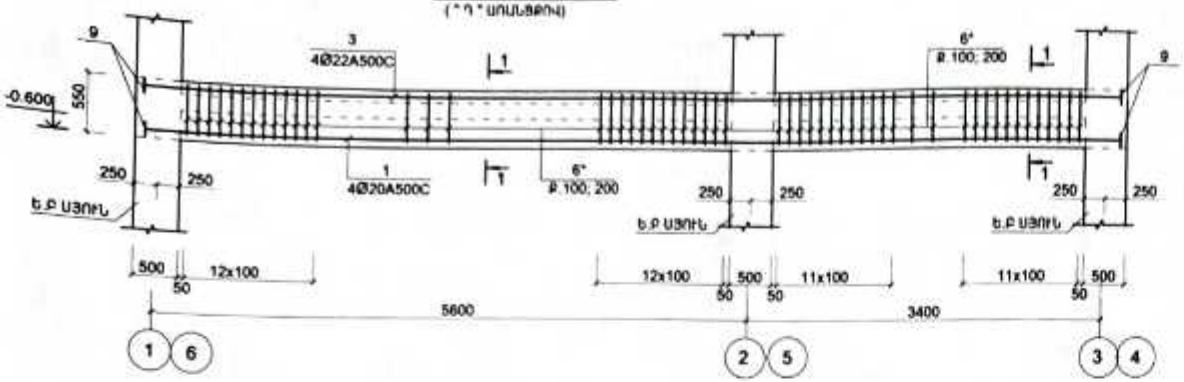

1 - 1

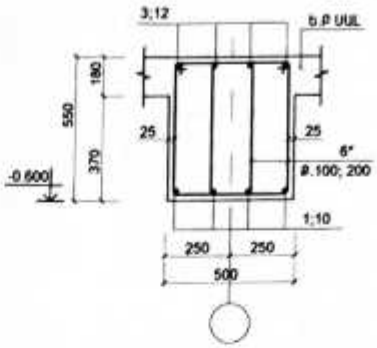

ԴԻՐՔ "9"; "9*"

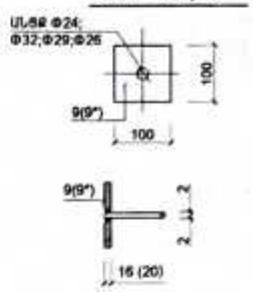

ՊԱՐԶՈՒՆԱԿ Պ3-3'
("9*" ԱՌԱՆՑՔՈՎ)

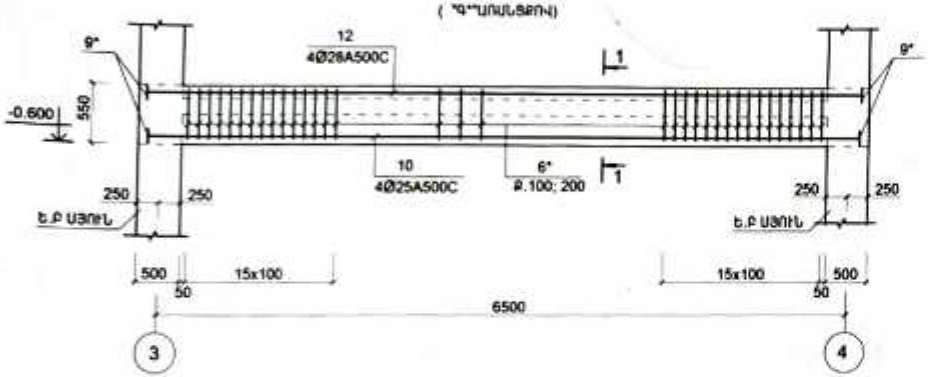

ՄԵՏԱՂԻ ԾԱԽՍԻ ԱՍՓՈՓԱԳԻՐԸ ՄԵԿ ԷԼ-ՏԻ ՀԱՄԱՐ ; ԿԳ

ԷԼ - ՏԻ ՄԱԿՆԻՇԸ	ԱՍՓԱՆՑԻՆ ՏԱՐԵՐ									ԸՆԴ. ԾԱԽՍԸ
	ԱՍՓԱՆԻ ԴԱՍԸ									
	A-240			A500C						
	ГОСТ 34028 - 2016									
	Ø8		ԸՆԴ.	Ø20	Ø22	Ø25	Ø28		ԸՆԴ.	
Պ1-1'	96.6		96.6	96.4	92.0	–	–		213.9	307.7
Պ3-3'	72.8		72.8	–	–	105.5	132.4		237.9	299.5

ՄԱՍՆԱԳԻՐ

ԴԻՐՔ	ՆՇԱՆԱԿՈՒՄԸ	ԱՆՎԱՆՈՒՄԸ		ՔԱՆ.	ՔԱՇԸ ՄԻԱՎՈՐԻ ԿԳ.	ԾԱՆՈԹ. ԸՆԴ. ԿԳ.
	ՄԻԱՁՈՒՅԼ	ե.Բ ԷԼ - ԵՐ				
		ՊԱՐԶՈՒՆԱԿ Պ1-1'				
1	ГОСТ 34028 - 2016	Ø20 A500C	L = 9450	4	14.28	57.1
3	-"-	Ø22 A500C	L = 9450	4	6.39	25.6
6*	-"-	Ø8 A-240	L = 1730	138	0.7	96.6
9	ГОСТ 19903 - 76	-16 x 100	L = 100	16	1.26	20.0
		ՆՅՈՒԹԸ՝				
		ԲԵՏՈՆ B 25Ռ				2.5 (Մ³)
		ՊԱՐԶՈՒՆԱԿ Պ3-3'				
10	ГОСТ 34028 - 2016	Ø25 A500C	L = 6850	4	26.37	105.5
12	-"-	Ø28 A500C	L = 6850	4	33.1	132.4
6*	-"-	Ø8 A-240	L = 1730	104	0.7	72.8
9*	ГОСТ 19903 - 76	-20 x 100	L = 100	16	1.57	25.1
		ՆՅՈՒԹԸ՝				
		ԲԵՏՈՆ B 25Ռ				1.9 (Մ³)

«ԼԱՎԱՆ» ՍՊԸ
ՓՈՐՁԱՔՆՆՈՒԹՅՈՒՆ
«__» _____ 20__ թ.

ՏԱՐԵՐԻ ՄԱՍՆԱՅՈՒՑԱԿ

ԴԻՐՔ	ԷՍԶԻԶ
6*	335; 500; 600; 235

1. - ՎԵՐԻՆ ԳՈՏՈՒ ԵՐԿԱՅՆԱԿԱՆ ԱՍՓԱՆՑՈՂԵՐԸ՝ ԾԱՅՐԱԿՑԵԼ ՁՈՒՅԳԻՐ ԵՐԿԱՐՈՒԹՅԱՆ ՄԻՋԱՆԿՅԱԼ ՀԱՏՎԱԾԱՍՍՈՒՄ (Լ3-Ի 8 ՊՊԿԱՍ)
- ՆԵՐՔԵՎԻ ԳՈՏՈՒ ԵՐԿԱՅՆԱԿԱՆ ԱՍՓԱՆՑՈՂԵՐԸ՝ ԾԱՅՐԱԿՑԵԼ ՁՈՒՅԳԻՐ ՀԵՆԱՐԱՆԱՅԻՆ ՀԱՏՎԱԾԱՍՍՈՒՄ (Լ5..Լ4)
- ՊԱՐԶՈՒՆԱԿՆԵՐԻ ԱՍՓԱՆԱՎՈՐՈՒՄԸ ԿԱՏԱՐԵԼ ՊԱՏԵՐԻ ԱՍՓԱՆԱՎՈՐՄԱՆ ՀԵՏ ՀԱՄԱՏԵՂ ԱՍՓԱՆՆԵՐԻ ՇԱՓԵՐԸ ԼՐԱՑՈՒՑԻՉ ՃԵՏԵԼ ՏԵՂՈՒՄ

ՊԱՅՄԱՆԱԳԻՐ/ Договор № ԱՔ-ԳՀԾՁԲ-25/41			Հ4 Արմավիրի մարզի Արմավիր համայնքի Մայիսյան գյուղի չգործող մանկապարտեզի շենքի քանդման և նոր տիպային նախագծով շենքի կառուցման տեղակապման աշխատանքներ/Строительство детского сада поселка Маисян, марза Арамавир, РА			
			ԿՈՆՍՏՐՈՒԿՏՈՐԱԿԱՆ ՄԱՍ КОНСТРУКТОРСКАЯ ЧАСТЬ	ՓՈՒԼ	ԹԵՐԹ	ԹԵՐԹԵՐ
ՆԱԽԱԳԾ. проектир.	Լ. ԱՂԱՋԱՆՅԱՆ Л.Агаджанян			Մն	Ե4-19/1	61
ԳԼԽ.ԿՈՆՍՏՐ. гл.конст.	Տ.ԳԱԲՐԻԵԼՅԱՆ Т.Габриелян		ՊԱՐԶՈՒՆԱԿ Պ1-1'; Պ3-3'	«ԼԱՎԱՆ» ՍՊԸ	ԻՆՏԵՐ էնթրպրայզ ՍՊԸ	
ՊԱՇՏՈՆ должн.	ԱՅԳԱԼՈՒՆ имя, Фамилия	ՍՏՈՐԱԳՐ. подпись				

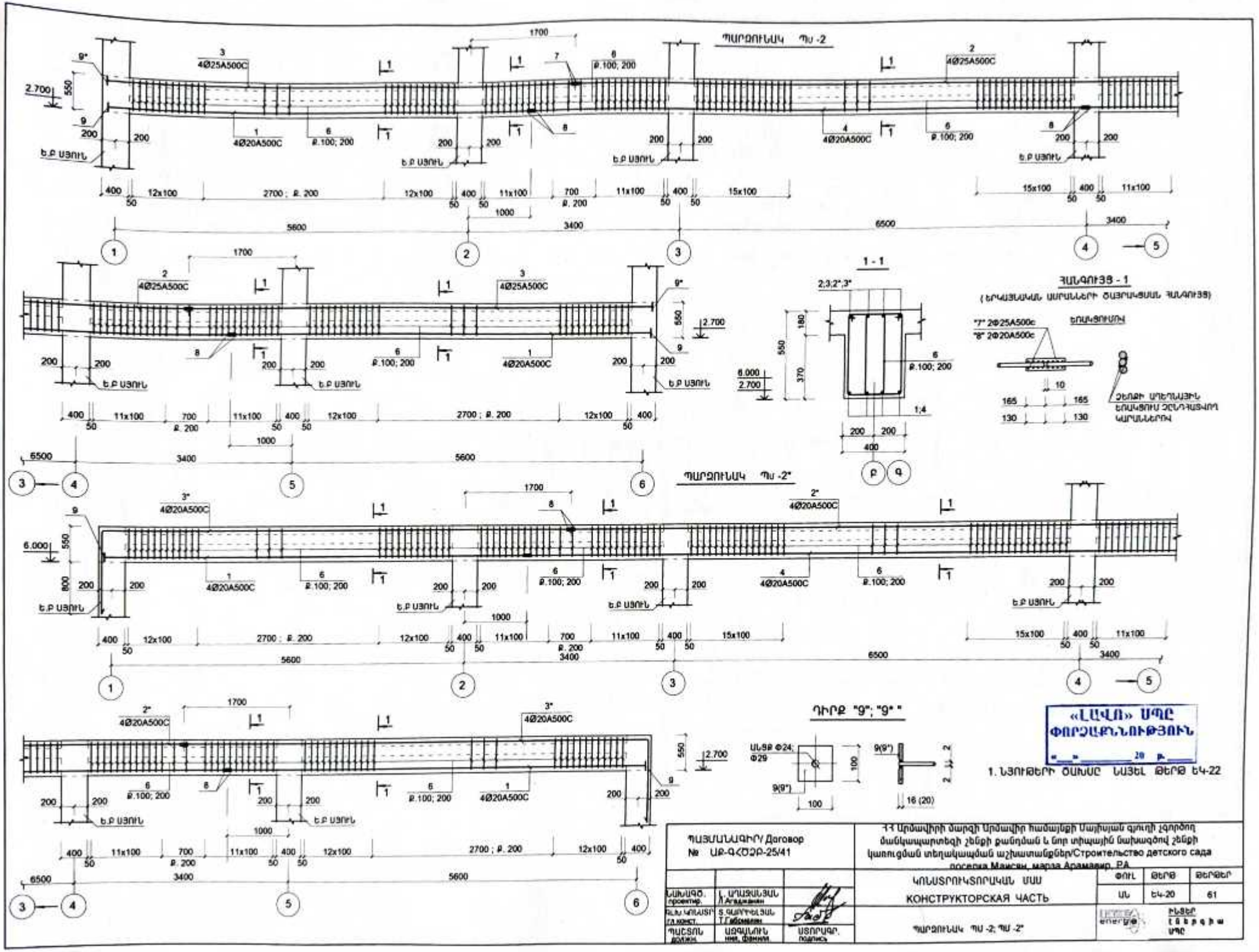
ՊԱՐԶՈՒՆԱԿ ՊՍ -2
ՊԱՐԶՈՒՆԱԿ ՊՍ -2*
1 - 1
ՅԱՆԳՈՒՅՑ - 1
(ԵՐԿԱՅՆԱԿԱՆ ՍԱՐՍՆԵՐԻ ԾԱՅՐԱԿՑՍԱՆ ՅԱՆԳՈՒՅՑ)
ԵՌԱԿՑՈՒՄՆ
ՉԵՌՔԻ ՍՊԵՌՈՒԱՅԻՆ ԵՌԱԿՑՈՒՄ ՀԵՂԴՀԱՅՈՂ ԿԱՐՍՆԵՐՈՒՄ
ԴԻՐՔ "9"; "9*"
ՍԼՅՈՒ Φ24; Φ29
«ԼԱՎԱՌ» ՍՊԸ ՓՈՐՁԱՔՆՆՈՒԹՅՈՒՆ
1. ՆՅՈՒԹԵՐԻ ԾԱԽՍԸ ՆԱՅԵԼ ԹԵՐԹ ԵԿ-22
ՊԱՅՄԱՆԱԳԻՐ/ Договор № ԱՐ-ԳՀԾՁԲ-25/41
ՀՀ Արմավիրի մարզի Արմավիր համայնքի Մայիսյան գյուղի չգործող մանկապարտեզի շենքի քանդման և նոր տիպային նախագծով շենքի կառուցման տեղակալման աշխատանքներ/Строительство детского сада поселка Маисян, марза Арамавир, РА
ԿՈՆՍՏՐՈՒԿՏՈՐԱԿԱՆ ՄԱՍ
КОНСТРУКТОРСКАЯ ЧАСТЬ
ՊԱՐԶՈՒՆԱԿ ՊՍ -2; ՊՍ -2*
ՖՈՒԼ ԹԵՐԹ ԹԵՐԹԵՐ
ԱՆ ԵԿ-20 61
ՆԱԽԱԳԾ. проектир. Լ. ԱՐԱՏՅԱՆ Л.Аратюнян
ՀԱՅ ԿՈՆՍՏՐ. гл.конст. Տ. ԳԱՐԻԵՎՅԱՆ Т.Гариевян
ՊԱՀՏՈՆ должн. ԱԶԳԱՆՈՒՆ имя, фамилия ՍՏՈՐԱԳՐ. подпись
ԻՆՏԵՐ ԷՆԵՐԳԻԱ ՍՊԸ

ՊԱՐԶՈՒՆԱԿ Պ-4
Պ՝ ԱՌԱՆՑՔՈՎ

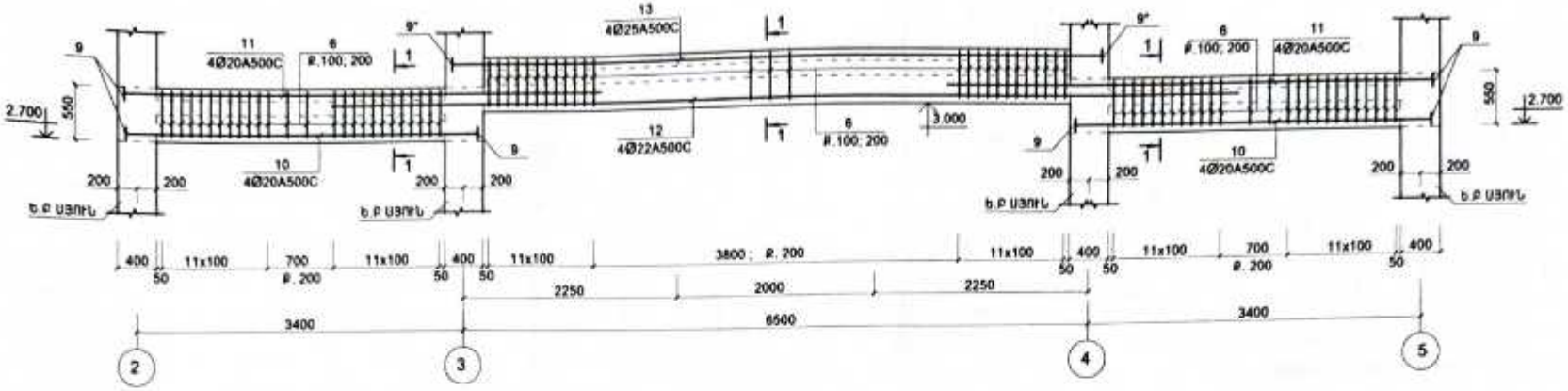

ՊԱՐԶՈՒՆԱԿ Պ-4*
Պ՝ ԱՌԱՆՑՔՈՎ

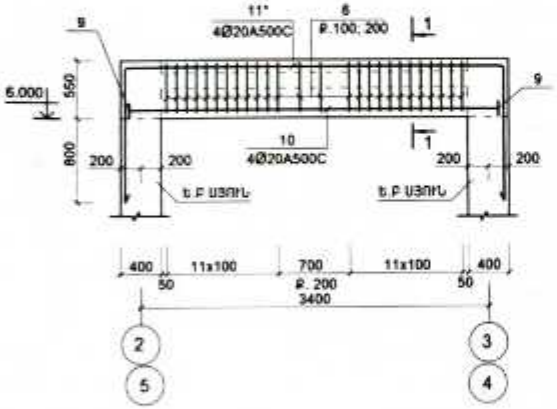

1 - 1

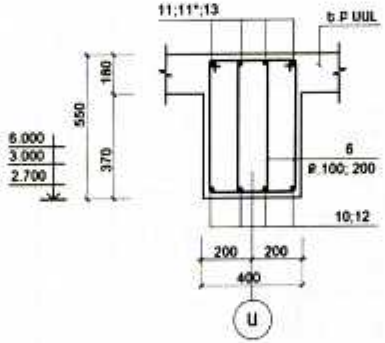

ԴԻՐՔ "9"; "9*"

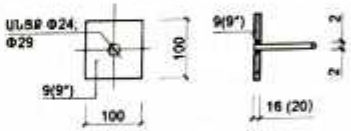

1. - ՎԵՐԻՆ ԳՈՏՈՒ ԵՐԿԱՅՆԱԿԱՆ ԱՄՐԱՆԱՅՈՂԵՐԸ ԾԱՅՐԱԿԱՅԵԼ ՁՈՒՅԳԻՐ ԵՐԿԱՐՈՒԹՅԱՆ ՄԻՋԱՆԿՅԱԼ ՀԱՏՎԱԾԱՍԱՍՈՒՄ (Լ/3-ԻՑ ՈՉ ՊԱԿԱՍ)
   - ՆԵՐՔԵՎԻ ԳՈՏՈՒ ԵՐԿԱՅՆԱԿԱՆ ԱՄՐԱՆԱՅՈՂԵՐԸ ԾԱՅՐԱԿԱՅԵԼ ՁՈՒՅԳԻՐ ՀԵՆԱՐԱՆԱՅԻՆ ՀԱՏՎԱԾԱՍԱՍՈՒՄ (Լ/5...Լ/4)

   ՊԱՐԶՈՒՆԱԿՆԵՐԻ ԱՄՐԱՆԱՎՈՐՈՒՄԸ ԿԱՏԱՐԵԼ ՊԱՏԵՐԻ ԱՄՐԱՆԱՎՈՐՄԱՆ ՀԵՏ ՀԱՄԱՏԵՂ
2. ՆՅՈՒԹԵՐԻ ԾԱԽՍԸ ՆԱՅԵԼ ՁԵՐՁ Ե4-22

   ԱՄՐԱՆՆԵՐԻ ՉԱՓԵՐԸ ԼՐԱՑՈՒՑԻՉ ՃՇՏԵԼ ՏԵՂՈՒՄ

«ԼԱՎԼՈ» ՍՊԸ
ՓՈՐՁԱԳՐՆՈՒԹՅՈՒՆ
«___» _____ 20 թ.

ՊԱՅՄԱՆԱԳԻՐ/ Договор № ԱՔ-ԳՀՇՁԲ-25/41			ՀՀ Արմավիրի մարզի Արմավիր համայնքի Մայիսյան գյուղի չգործող մանկապարտեզի շենքի քանդման և նոր տիպային նախագծով շենքի կառուցման տեղակապման աշխատանքներ/Строительство детского сада поселка Майсян, марза Арамавир, РА			
			ԿՈՆՍՏՐՈՒԿՏՈՐԱԿԱՆ ՄԱՍ КОНСТРУКТОРСКАЯ ЧАСТЬ	ՓՈՒԼ	ՁԵՐՁ	ՁԵՐՁԵՐ
ՆԱԽԱԳԾ. проектир.	Լ. ՍԱՀԱԿՅԱՆ Л.Агаджанян			Ամ	Ե4-21	61
ԳԼԽ.ԿՈՆՍՏՐ. гл.конст.	Տ. ԳԱԲՐԻԵԼՅԱՆ Т.Габриелян					
ՊԱՇՏՈՆ. должн.	ԱԶԳԱՆՈՒՆ имя, фамил.	ՍՏՈՐԱԳՐ. подпись	ՊԱՐԶՈՒՆԱԿ Պ-4; Պ-4*	ՀԱՅԵՐ Էներգիա ՍՊԸ		

ՄԱՍՆԱԳԻՐ

ԴԻՐՔ	ՆՇԱՆԱԿՈՒՄԸ	ԱՆՎԱՆՈՒՄԸ		ՔԱՆ.	ՔԱՇԸ ՄԻԱՎՈՐԻ ԿԳ.	ԾԱՆՈԹ. ԸՆԴ. ԿԳ.
	ՍԻՍՔՈՒՅԼ Ե.Բ ԷԼ - ԵՐ					
		ՊԱՐԶՈՒՆԱԿ Պս -2				
1	ГОСТ 34028 - 2016	Φ20 A500C	L = 6770	8	16.72	133.8
4	-"-	Φ20 A500C	L = 11300	4	27.9	111.6
3	-"-	Φ25 A500C	L = 7470	8	28.68	229.5
2	-"-	Φ25 A500C	L = 9900	4	38.0	152.0
7	-"-	Φ25 A500C	L = 330	16	1.27	20.3
8	-"-	Φ20 A500C	L = 260	16	0.64	10.2
6	-"-	Φ8 A-240	L = 1670	446	0.67	298.8
9	ГОСТ 19903 - 76	-16 x 100	L = 100	8	1.26	10.0
9*	ГОСТ 19903 - 76	-20 x 100	L = 100	8	1.57	12.6
		ՆՅՈՒԹԸ՝				
		ԲԵՏՈՆ B 25Ղ				5.1 (մ³)
		ՊԱՐԶՈՒՆԱԿ Պս -2*				
1	ГОСТ 34028 - 2016	Φ20 A500C	L = 6770	8	16.72	133.8
4	-"-	Φ20 A500C	L = 11300	4	27.9	111.6
3*	-"-	Φ20 A500C	L = 8740	8	21.6	172.7
2*	-"-	Φ20 A500C	L = 9900	4	24.45	97.8
8	-"-	Φ20 A500C	L = 260	32	0.64	20.4
6	-"-	Φ8 A-240	L = 1670	446	0.67	298.8
9	ГОСТ 19903 - 76	-16 x 100	L = 100	8	1.26	10.0
		ՆՅՈՒԹԸ՝				
		ԲԵՏՈՆ B 25Ղ				5.1 (մ³)
		ՊԱՐԶՈՒՆԱԿ Պս -4*				
10	ГОСТ 34028 - 2016	Φ20 A500C	L = 3750	4	9.26	37.0
11	-"-	Φ20 A500C	L = 6290	4	15.5	62.1
6	-"-	Φ8 A-240	L = 1670	54	0.67	36.2
9	ГОСТ 19903 - 76	-16 x 100	L = 100	8	1.26	10.0
	ՆՅՈՒԹԸ՝	ԲԵՏՈՆ B 25Ղ				0.7 (մ³)
1	2	3		4	5	6
		ՊԱՐԶՈՒՆԱԿ Պս -4				
10	ГОСТ 34028 - 2016	Φ20 A500C	L = 3750	8	9.26	74.1
11	-"-	Φ20 A500C	L = 5000	8	12.35	98.8
12	-"-	Φ20 A500C	L = 9500	4	23.46	93.9
13	-"-	Φ25 A500C	L = 6850	4	26.37	105.5
6	-"-	Φ8 A-240	L = 1670	192	0.67	128.6
9	ГОСТ 19903 - 76	-16 x 100	L = 100	24	1.26	30.2
9*	ГОСТ 19903 - 76	-20 x 100	L = 100	8	1.57	12.6
	ՆՅՈՒԹԸ՝	ԲԵՏՈՆ B 25Ղ				3.0 (մ³)

ԱՄՐԱՆՆԵՐԻ ՉԱՓԵՐԸ ԼՐԱՑՈՒՑԻՉ ՃՇՏԵԼ ՏԵՂՈՒՄ

ՏԱՐՐԵՐԻ ՄԱՍՆԱՅՈՒՑԱԿ

ԴԻՐՔ	ԷԱՔԻԶ
6	335; 500; 235; 600
3*	7470; 1270
11*	3750; 1270; 1270

ՄԵՏԱՂԻ ԾԱԽՍԻ ԱՄՓՈՓԱԳԻՐԸ ՄԵԿ ԷԼ-ՏԻ ՀԱՄԱՐ՝ ԿԳ

ԷԼ - ՏԻ ԱՆՎԱՆՈՒՄԸ	ԱՄՐԱՆԱՅԻՆ ՏԱՐՐԵՐ								ԸՆԴ. ԾԱԽՍԸ
	ԱՄՐԱՆԻ ԴԱՍԸ								
	A-240			A500C					
	ГОСТ 34028 - 2016								
	Φ8		ԸՆԴ.	Φ20	Φ22	Φ25		ԸՆԴ.	
Պս -2	298.8		298.8	255.6	--	401.8		657.4	956.2
Պս -2*	298.8		298.8	536.3	--	--		536.3	835.1
Պս -4	128.6		128.6	266.8	--	105.5		372.3	500.9
Պս -4*	36.2		36.2	99.1	--	--		99.1	135.3

1. - ՎԵՐԻՆ ԳՈՏՈՒ ԵՐԿԱՅՆԱԿԱՆ ԱՄՐԱՆԱՅՈՒՄԵՐԸ ԾԱՅՐԱԿՑԵԼ ՄՈՒՐՃԻ ԵՐԿԱՐՈՒԹՅԱՆ ՄԻՋԱՆԿՅԱԼ ՀԱՏՎԱԾԱՍՍՈՒՄ (Լ3-Ի ՈՉ ՊԱԿԱՍ)
- ՆԵՐՔԵՎԻ ԳՈՏՈՒ ԵՐԿԱՅՆԱԿԱՆ ԱՄՐԱՆԱՅՈՒՄԵՐԸ ԾԱՅՐԱԿՑԵԼ ՄՈՒՐՃԻ ՀԵՆԱՐԱՆԱՅԻՆ ՀԱՏՎԱԾԱՍՍՈՒՄ (Լ5...Լ4)

ՊԱՐԶՈՒՆԱԿՆԵՐԻ ԱՄՐԱՆԱՎՈՐՈՒՄԸ ԿԱՏԱՐԵԼ ՊԱՏԵՐԻ ԱՄՐԱՆԱՎՈՐՄԱՆ ՀԵՏ ՀԱՄԱՏԵՂ

ԱՄՐԱՆՆԵՐԻ ՉԱՓԵՐԸ ԼՐԱՑՈՒՑԻՉ ՃՇՏԵԼ ՏԵՂՈՒՄ

«ԼԱՎԱՌ» ՍՊԸ
ՓՈՐՁԱԳՔՆՆՈՒԹՅՈՒՆ
«__» _____ 20__ թ.

ՊԱՅՄԱՆԱԳԻՐ/ Договор № ԱՔ-Գ.ՀՀՇԾԴ-25/41			ՀՀ Արմավիրի մարզի Արմավիր համայնքի Մայիսյան գյուղի չգործող մանկապարտեզի շենքի քանդման և նոր տիպային նախագծով շենքի կառուցման տեղակալման աշխատանքներ/Строительство детского сада поселка Майсян, марза Арамавир, РА
ՆԱԽԱԳԾ. проектир.	Լ. ԱՂԱՅԱՆՅԱՆ Л.Агаджанян		ԿՈՆՍՏՐՈՒԿՏՈՐԱԿԱՆ ՄԱՍ КОНСТРУКТОРСКАЯ ЧАСТЬ
ԳԼՍ.ԿՈՆՍՏՐ. гл.констр.	Տ.ԳԱԲՐԻԵԼՅԱՆ Т.Габриелян		
ՊԱՀՏՈՆ. должн.	ԱԶԳԱՆՈՒՆ имя, фамилия	ՍՏՈՐԱԳ. подпись	ՄԱՍՆԱԳԻՐ (ՊՍ -2; ՊՍ -2*;ՊՍ -4; ՊՍ -4*)

ՓՈՒԼ	ՑԵՐԹ	ՑԵՐԹԵՐ
ԱՆ	ԵԿ-22	61

ՀԻՆՏԵՐ
Էներգիա ՍՊԸ

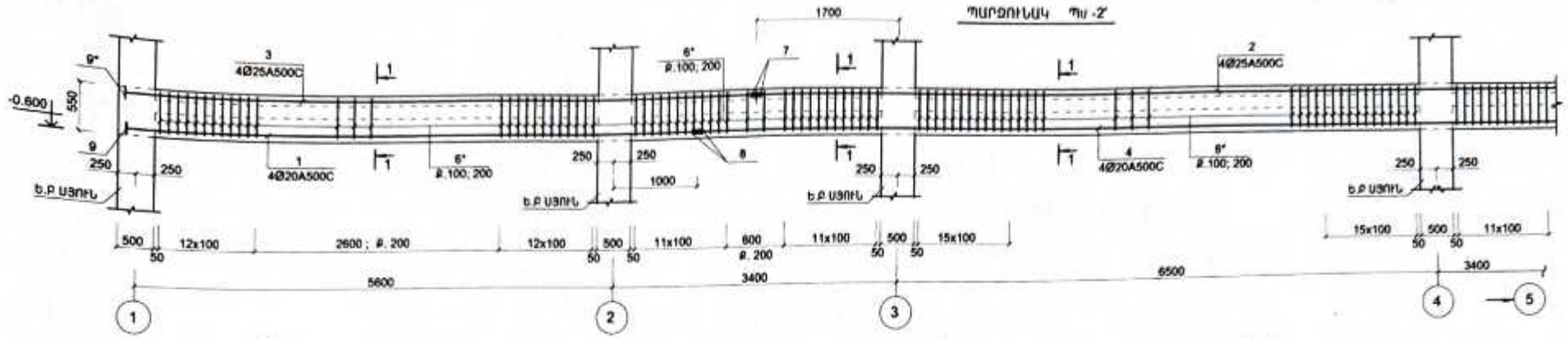

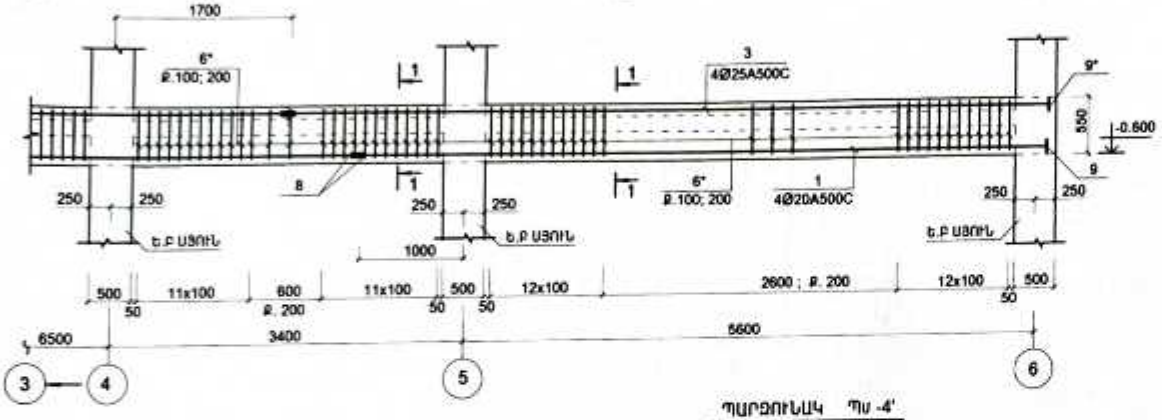

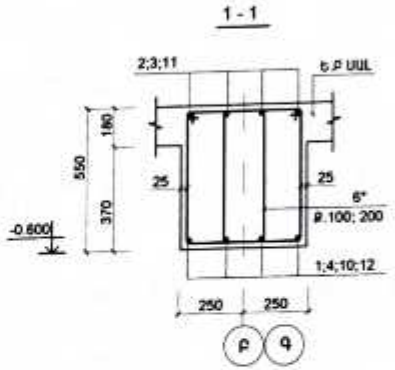

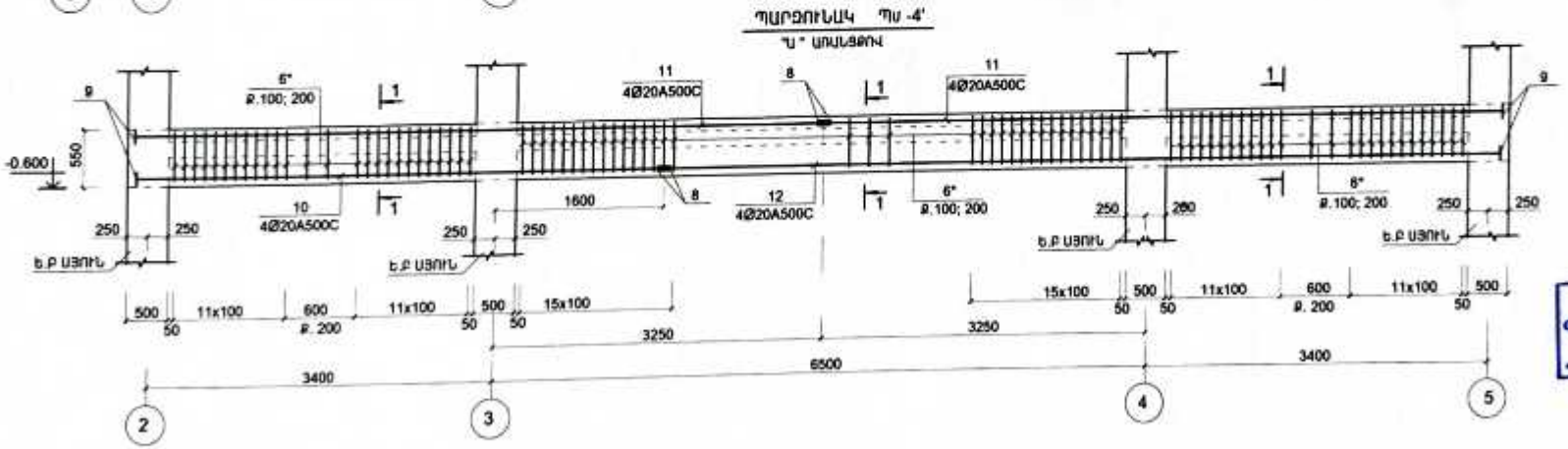

1. - ՎԵՐԻՆ ԳՈՏՈՒ ԵՐԿԱՅՆԱԿԱՆ ԱՄՐԱՆԱՅՈՒՂԵՐԸ ԾԱՅՐԱԿՑԵԼ ՄՈՒՏՔԻ ԵՐԿԱՐՈՒԹՅԱՆ ՄԻՋԱՆԿՅԱԼ ՀԱՏԿԱՑԱԾՈՒՄՈՎ (Ա3-ԻՑ ՈՉ ՊԱԿԱՍ)
- ՆԵՐՔԵՎԻ ԳՈՏՈՒ ԵՐԿԱՅՆԱԿԱՆ ԱՄՐԱՆԱՅՈՒՂԵՐԸ ԾԱՅՐԱԿՑԵԼ ՄՈՒՏՔԻ ՀԵՆԱՐԱՆԱՅԻՆ ՀԱՏԿԱՑԱԾՈՒՄՈՎ (Ա5...Ա4)
ՊԱՐԶՈՒՆԱԿՆԵՐԻ ԱՄՐԱՆԱՎՈՐՈՒՄԸ ԿԱՏԱՐԵԼ ՊԱՏԵՐԻ ԱՄՐԱՆԱՎՈՐՄԱՆ ՀԵՏ ՀԱՄԱՏԵՂ
ԱՄՐԱՆՆԵՐԻ ՇԱՓԵՐԸ ԼՐԱՑՈՒՑԻՉ ԾՇՏԵԼ ՏԵՂՈՒՄ
ՆՅՈՒԹԵՐԻ ԾԱԽՍԸ ՆԱՅԵԼ ԹԵՐԹ ԵԿ-22/2

ՊԱՅՄԱՆԱԳԻՐ/ Договор № ԱՔ-ԳՀԾՁԲ-25/41			ՀՀ Արարատի մարզի Արարատ համայնքի Մայիսյան գյուղի չգործող մանկապարտեզի շենքի քանդման և նոր տիպային նախագծով շենքի կառուցման տեղակապման աշխատանքներ/Строительство детского сада поселка Маисян, марза Арарат, РА			
			ԿՈՆՍՏՐՈՒԿՏՈՐԱԿԱՆ ՄԱՍ КОНСТРУКТОРСКАЯ ЧАСТЬ	ՓՈՒԼ	ԹԵՐԹ	ԹԵՐԹԵՐ
ՆԱԽԱԳԾ. проектир.	Ս.ԱՂԱՋԱՆՅԱՆ Ս.Агаджанян			ԱՆ	ԵԿ-22/1	61
ԳԼԽ.ԿՈՆՍՏՐ. гл.конст.	Տ.ԳԱԲՐԻԵԼՅԱՆ Т.Габриелян		ՊԱՐԶՈՒՆԱԿ ՊՍ -2; ՊՍ -4'	ԻՆՖԵՐ ԷՆԵՐԳԻԱ ՍՊԸ		
ՊԱՀՏՈՒՆ должн.	ԱԶԳԱՆՈՒՆ имя, фамилия	ՍՏՈՐԱԳՐ. подпись				

«ԼԱՎԱ» ՍՊԸ
ՓՈՐՁԱԳԻՏՈՒԹՅՈՒՆ
«___» _____ 20 թ.

ՄԱՍՆԱԳԻՐ

ԴԻՐՔ	ՆՇԱՆԱԿՈՒՄԸ	ԱՆՎԱՆՈՒՄԸ		ՔԱՆ.	ՔԱՇԸ ՄԻԱՎՈՐԻ ԿԳ.	ԾԱՆՈԹ. ԸՆԴ. ԿԳ.
	ՄԻԱՁՈՒՅԼ Ե.Բ ԷԼ.-ԵՐ					
		ՊԱՐԶՈՒՆԱԿ Պ-2'				
1	ГОСТ 34028 - 2016	Φ20 A500C	L = 6770	8	16.72	133.8
4	-"-	Φ20 A500C	L = 11300	4	27.9	111.6
3	-"-	Φ25 A500C	L = 7470	8	28.68	229.5
2	-"-	Φ25 A500C	L = 9900	4	38.0	152.0
7	-"-	Φ25 A500C	L = 330	16	1.27	20.3
8	-"-	Φ20 A500C	L = 260	16	0.64	10.2
6*	-"-	Φ8 A-240	L = 1730	440	0.7	308.0
9	ГОСТ 19903 - 76	-16 x 100	L = 100	8	1.26	10.0
9*	ГОСТ 19903 - 76	-20 x 100	L = 100	8	1.57	12.6
		ՆՅՈՒԹԸ՝				
		ԲԵՏՈՆ B 25Ղ				6.4 (մ³)
		ՊԱՐԶՈՒՆԱԿ Պ-4'				
11	ГОСТ 34028 - 2016	Φ20 A500C	L = 6870	8	17.0	136.0
10	-"-	Φ20 A500C	L = 5220	4	12.9	51.5
12	-"-	Φ20 A500C	L = 8530	4	21.0	84.0
8	-"-	Φ20 A500C	L = 260	16	0.64	10.2
6*	-"-	Φ8 A-240	L = 1730	192	0.7	134.4
9	ГОСТ 19903 - 76	-16 x 100	L = 100	16	1.26	20.2
		ՆՅՈՒԹԸ՝				
		ԲԵՏՈՆ B 25Ղ				3.8 (մ³)

ՍԱՐՍԱՆԵՐԻ ՇԱՓԵՐԸ ԼՐԱՑՈՒՑԻՉ ՃՇՏԵԼ ՏԵՂՈՒՄ

ՀԱՆԳՈՒՅՑ - 1

(ԵՐԿԱՅՆԿԱՆ ՍԱՐՍԱՆԵՐԻ ԾԱՅՐԱԿՑՄԱՆ ՀԱՆԳՈՒՅՑ)

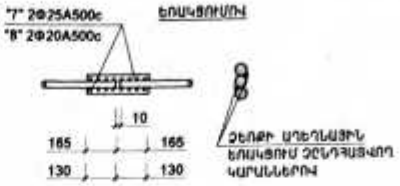

ԴԻՐՔ "9"; "9*"

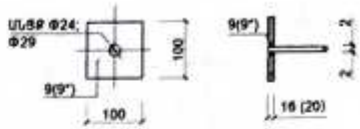

ՏԱՐՐԵՐԻ ՄԱՍՆԱՑՈՒՑԱԿ

ԴԻՐՔ	ԷՍԶԻԶ
6*	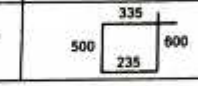

ՄԵՏԱՂԻ ԾԱԽՍԻ ԱՄՓՈՓԱԳԻՐԸ ՄԵԿ ԷԼ-ՏԻ ՀԱՄԱՐ՝ ԿԳ

ԷԼ - ՏԻ ՄԱԿԵՐԵՍԸ	ՍԱՐՍԱՆԱՅԻՆ ՏԱՐՐԵՐ								ԸՆԴ. ԾԱԽՍԸ
	ՍԱՐՍԱՆԻ ԴԱՍԸ								
	A-240			A500C					
	ГОСТ 34028 - 2016								
	Φ8		ԸՆԴ.	Φ20	Φ25			ԸՆԴ.	
Պ-2'	308.0		308.0	255.8	401.8			657.4	965.4
Պ-4'	134.4		134.4	281.7	--			281.7	416.1

«ԼԱՎԱ» ՍՊԸ
ՓՈՐՁԱԳՐՈՒԹՅՈՒՆ
«__» _____ 20__ թ.

ՊԱՅՄԱՆԱԳԻՐ/ Договор № ԱՔ-ԳՀԾՁԲ-25/41			ՀՀ Արմավիրի մարզի Արմավիր համայնքի Մայիսյան գյուղի չգործող մանկապարտեզի շենքի քանդման և նոր տիպային նախագծով շենքի կառուցման տեղակալման աշխատանքներ/Строительство детского сада поселка Маисян, марза Арамавир, РА			
			ԿՈՆՍՏՐՈՒԿՏՈՐԱԿԱՆ ՄԱՍ / КОНСТРУКТОРСКАЯ ЧАСТЬ	ՓՈՒԼ	ՁԵՐԹ	ՁԵՐԹԵՐ
ՆԱԽԱԳԾ. проектир.	Լ. ԱՊԱՅԱՆՅԱՆ Л.Агаджанян			ԱՆ	ԵԿ-22/2	61
ԳԼԽ.ԿՈՆՍՏՐ. гл.констр.	Տ.ԳԱԲՐԻԵԼՅԱՆ Т.Габриелян		ՄԱՍՆԱԳԻՐ (Պ-2'; Պ-4')	ԻՆՏԵՐ ՀՐԱՏԱՐԱԿՈՒԹՅՈՒՆ		ԻՆՏԵՐ էՔԲԳԲՄ ՍՊԸ
ՊՍՀՏՈՆ ДОЛЖН.	ԱԶԳԱԼՈՒՆ имя, фамилия	ԱՏՈՐԱԳՐ. подпись				

ՊԱՐԶՈՒՆԱԿ ՊՍ -5"

"1", "6" ԱՌԱՆՑՔՆԵՐՈՒ

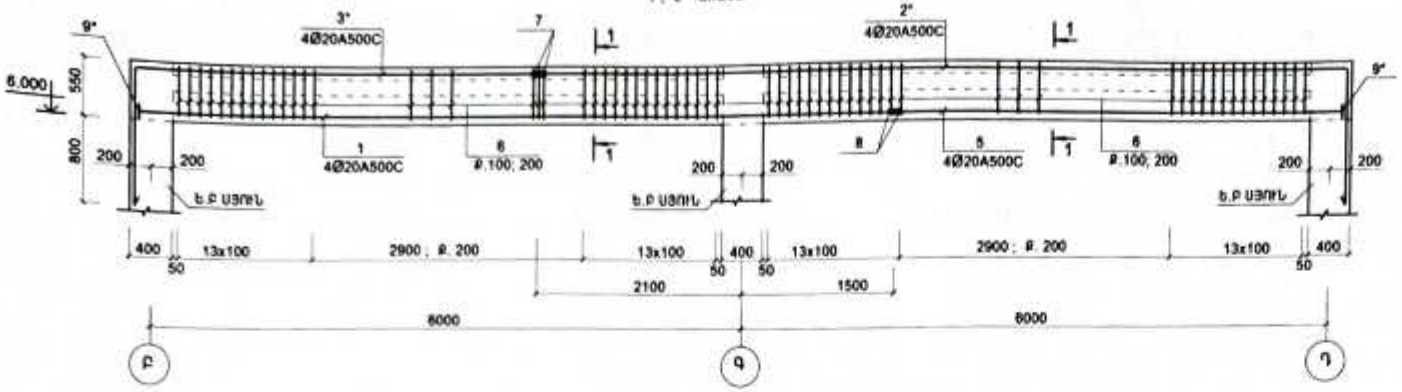

1 - 1

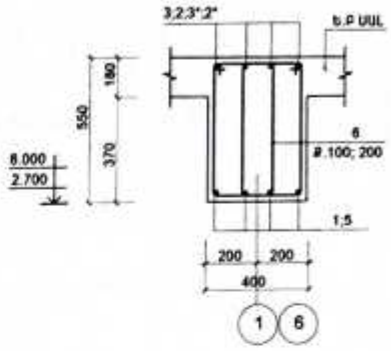

ՊԱՐԶՈՒՆԱԿ ՊՍ -5

"1", "6" ԱՌԱՆՑՔՆԵՐՈՒ

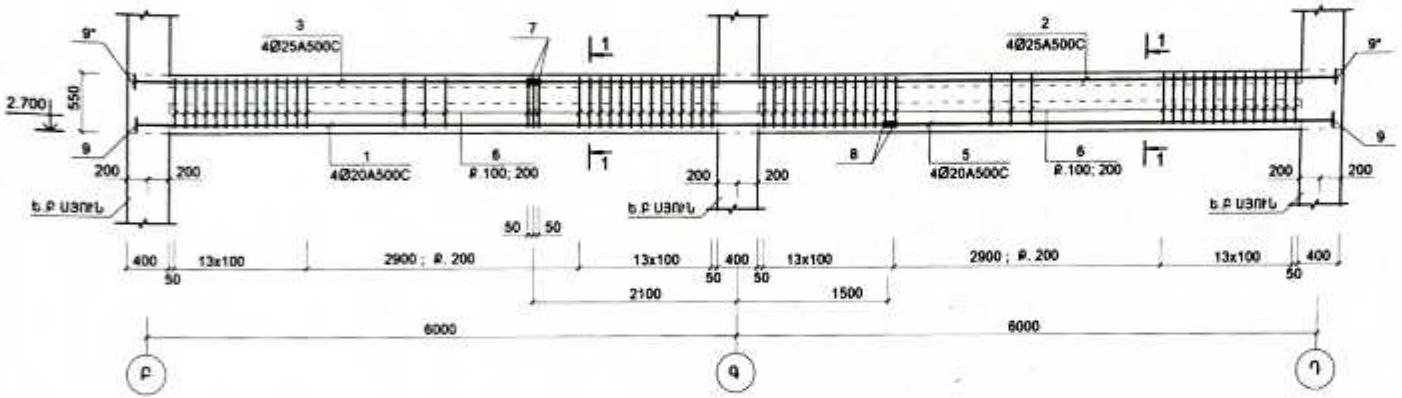

ԴԻՐՔ "9"; "9" "

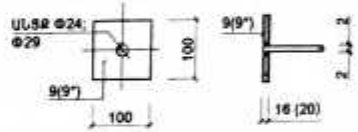

ՀԱՆԳՈՒՅՑ - 1

(ԵՐԿԱՅՆԱԿԱՆ ԱՄՐԱՆՆԵՐԻ ԾԱՅՐԱԿԱՑՄԱՆ ՀԱՆԳՈՒՅՑ)

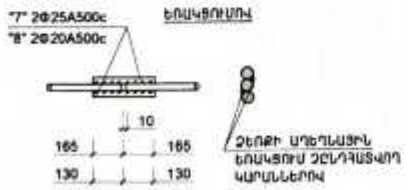

1. - ՎԵՐԻՆ ԳՈՏՈՒ ԵՐԿԱՅՆԱԿԱՆ ԱՄՐԱՆԱՑՈՂԵՐԸ ԾԱՅՐԱԿՑԵԼ ՔՈՒՇՔԻ ԵՐԿԱՐՈՒԹՅԱՆ ՄԻՋԱՆԿՅԱԼ ՀԱՏՎԱԾԱՍԱՍՈՒՄ (Լ/3-ԻՑ ՈՉ ՊԱԿԱՍ)
- ՆԵՐՔԵՎԻ ԳՈՏՈՒ ԵՐԿԱՅՆԱԿԱՆ ԱՄՐԱՆԱՑՈՂԵՐԸ ԾԱՅՐԱԿՑԵԼ ՔՈՒՇՔԻ ՀԵՆԱՐԱՆԱՅԻՆ ՀԱՏՎԱԾԱՍԱՍՈՒՄ (Լ/5...Լ/4)
ՊԱՐԶՈՒՆԱԿՆԵՐԻ ԱՄՐԱՆԱՎՈՐՈՒՄԸ ԿԱՏԱՐԵԼ ՊԱՏԵՐԻ ԱՄՐԱՆԱՎՈՐՄԱՆ ՀԵՏ ՀԱՄԱՏԵՂ
ԱՄՐԱՆՆԵՐԻ ՇԱՓԵՐԸ ԼՐԱՑՈՒՑԻՉ ԳԾԵԼ ՏԵՂՈՒՄ
ՆՇՈՒՄԵՐԻ ԾԱԽՍԸ ՆԱՅԵԼ ՔԵՐԹ ԵԿ-25

«ԼԱՎԱ» ՍՊԸ
ՓՈՐՁԱԳՐՆՈՒԹՅՈՒՆ
«___» _____ 20 թ.

ՊԱՅՄԱՆԱԳԻՐ/ Договор № ԱՔ-ԳՀՇՁԲ-25/41			ՀՀ Արմավիրի մարզի Արմավիր համայնքի Մայիսյան գյուղի չգործող մանկապարտեզի շենքի քանդման և նոր տիպային նախագծով շենքի կառուցման տեղակալման աշխատանքներ/Строительство детского сада поселка Мамсян, марза Арамавир, РА			
			ԿՈՆՍՏՐՈՒԿՏՈՐԱԿԱՆ ՄԱՍ	ՓՈՒԼ	ՔԵՐԹ	ՔԵՐԹԵՐ
ՆԱԽԱԳԾ. проектир.	Լ. ԱՎԱԳՅԱՆՅԱՆ Л.Авагяна		КОНСТРУКТОРСКАЯ ЧАСТЬ	ԱՆ	ԵԿ-23	61
ՀԱԽ.ԿՈՆՍՏՐ. гл.констр.	Տ.ԳԱՐԻԵՎՅԱՆ Т.Гариева		ՊԱՐԶՈՒՆԱԿ ՊՍ -5; ՊՍ -5"	ՀԱՅԱՍՏԱՆԻ ՊԵՏԱԿԱՆ ՃԱՐՏԱՐԱՊԵՏԱԿԱՆ ԱՇԽԱՏԱՆՔԱՅԻՆ ՊԱԼԱՏ		
ՊԱՇՏՈՆ. должн.	ԱԶԳԱՆՈՒՆ имя, фамилия	ՍՏՈՐԱԳՐ. подпись				

ՊԱՐԶՈՒՆԱԿ ՊՍ -6*
"2", "5" ՍՅՈՒՆԵՐՈՎ

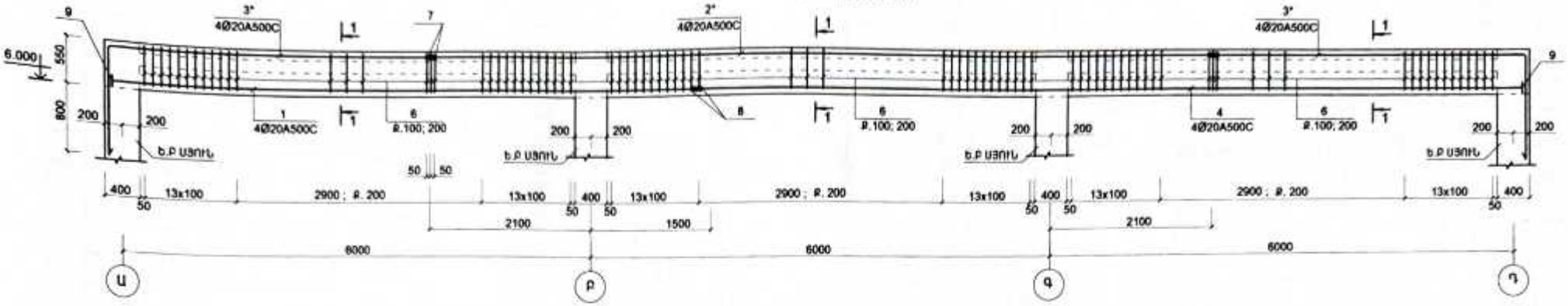

ՊԱՐԶՈՒՆԱԿ ՊՍ -6
"2", "5" ՍՅՈՒՆԵՐՈՎ

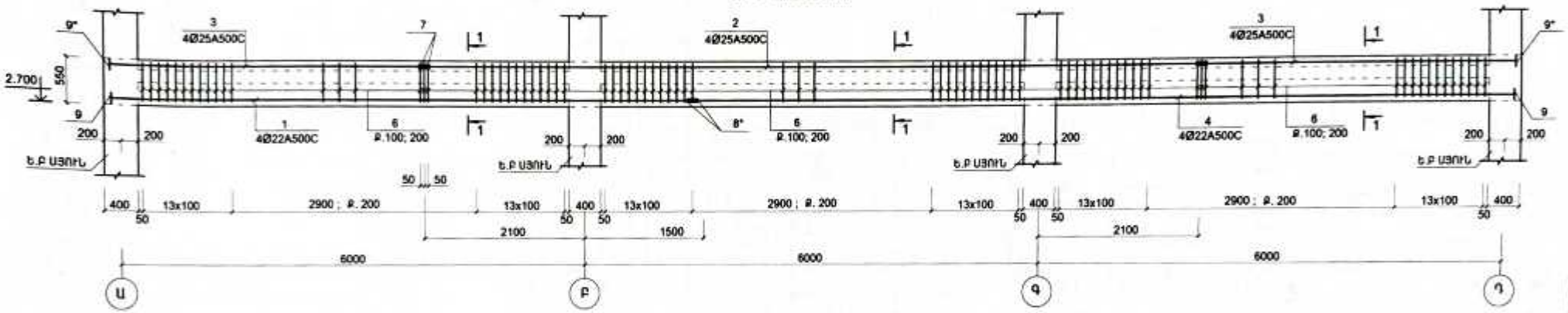

1 - 1

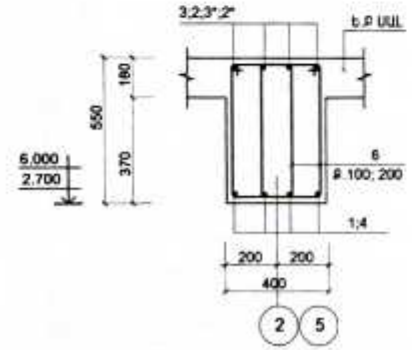

ՀԱՆԳՈՒՅՑ - 1
(ԵՐԿԱՅՆԱԿԱՆ ՍԱՐԱՆՆԵՐԻ ՃԱՅՐԱԿԱՑՄԱՆ ՀԱՆԳՈՒՅՑ)

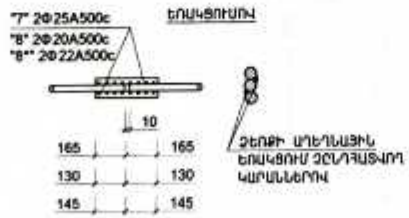

ԴԻՐՔ "9"; "9*"

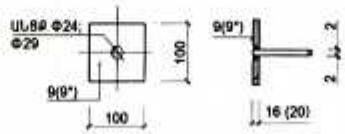

1. - ՎԵՐԻՆ ԳՈՏՈՒ ԵՐԿԱՅՆԱԿԱՆ ՍԱՐԱՆՆԱՇՈՒՐԵՐԸ ՃԱՅՐԱԿՑԵԼ ՋՈՒՐՀՈՒ ԵՐԿԱՐՈՒԹՅԱՆ ՄԻՋԱՆԿՅԱԼ ՀԱՏՎԱԾՍՍՍՈՒՄ (L3-ԻՑ ՈՉ ՊԱԿԱՍ)
- ՆԵՐՔԵՎԻ ԳՈՏՈՒ ԵՐԿԱՅՆԱԿԱՆ ՍԱՐԱՆԱՇՈՒՐԵՐԸ ՃԱՅՐԱԿՑԵԼ ՋՈՒՐՀՈՒ ՀԵՆԱՐԱՆԱՅԻՆ ՀԱՏՎԱԾՍՍՍՈՒՄ (L/5...L/4)
ՊԱՐԶՈՒՆԱԿՆԵՐԻ ՍԱՐԱՆԱՎՈՐՈՒՄԸ ԿԱՏԱՐԵԼ ՊԱՏԵՐԻ ՍԱՐԱՆԱՎՈՐՄԱՆ ՀԵՏ ՀԱՄԱՏԵՂ
ՍԱՐԱՆՆԵՐԻ ՇԱՓԵՐԸ ԼՐԱՑՈՒՑԻՉ ճՇՏԵԼ ՏԵՂԱԿԱՆ
ՆՅՈՒԹԵՐԻ ԾԱԽՍԸ ՆԱՅԵԼ ՋԵՐՁ ԵԿ-25

«ՋԼԸԼՎՈ» ՍՊԸ
ՓՈՐՁԱԳՐՈՒԹՅՈՒՆ
«__» _____ 20__ թ.

ՊԱՏՎԵՐԱՏՎՈՒ/ Договор № ԱՔ-ԳՀՇՁԲ-25/41			ՀՀ Արմավիրի մարզի Արմավիր համայնքի Մայիսյան գյուղի չգործող մանկապարտեզի շենքի քանդման և նոր տիպային նախագծով շենքի կառուցման տեղակապման աշխատանքներ/Строительство детского сада поселка Маисян, марза Арамавир, РА			
			ԿՈՆՍՏՐՈՒԿՏՈՐԱԿԱՆ ՄԱՍ КОНСТРУКТОРСКАЯ ЧАСТЬ	ՓՈՒԼ	ՁԵՐԹ	ՁԵՐԹԵՐ
ՆԱԽԱԳԾ. проектир.	Լ. ԱՂԱՋԱՆՅԱՆ Л.Агаджанян			ԱՆ	ԵԿ-24	61
ՀԵՎ. ԿՈՆՍՏՐ. гл.конст.	Տ. ԳԱԲՐԻԵԼՅԱՆ Т.Габриелян		ՊԱՐԶՈՒՆԱԿ ՊՍ -6; ՊՍ -6*	ԻՆՏԵՐ ԻՆՏԵՐՆԵՏ ՍՊԸ		
ՊԱՀՊԱՆ должн.	ԱԶԳԱՆՈՒՆ имя, фамилия	ՍՏՈՐԱԳՐ. подпись				

ՄԱՍՆԱԳԻՐ

ԴԻՐՔ	ՆԵՏՆԱԿՈՒՄԸ	ԱՆՎԱՆՈՒՄԸ		ՔԱՆ.	ՔԱՇԸ ՄԻԱՎՈՐԻ ԿԳ.	ԾԱՆՈԹ. ԸՆԴ. ԿԳ.
	ՄԱԿԱՐՈՒՅԼ Ե.Բ ԷԼ - ԵՐ					
		ՊԱՐԶՈՒՆԱԿ Պմ -5				
1	ГОСТ 34028 - 2016	Φ20 A500C	L = 7680	4	18.96	75.8
5	-«-	Φ20 A500C	L = 4680	4	11.56	46.2
8	-«-	Φ20 A500C	L = 260	8	0.64	5.1
2	-«-	Φ25 A500C	L = 8280	4	31.8	127.2
3	-«-	Φ25 A500C	L = 4080	4	15.67	62.7
7	-«-	Φ25 A500C	L = 330	8	1.27	10.2
6	-«-	Φ8 A-240	L = 1670	196	0.67	131.3
9	ГОСТ 19903 - 76	-16 x 100	L = 100	8	1.26	10.0
9*	ГОСТ 19903 - 76	-20 x 100	L = 100	8	1.57	12.6
	ՆՅՈՒԹԸ՝	ԲԵՏՈՆ B 25Ղ				2.6 (մ³)
		ՊԱՐԶՈՒՆԱԿ Պմ -5*				
1	ГОСТ 34028 - 2016	Φ20 A500C	L = 7680	4	18.96	75.8
5	-«-	Φ20 A500C	L = 4680	4	11.56	46.2
2*	-«-	Φ20 A500C	L = 9550	4	23.59	94.4
3*	-«-	Φ20 A500C	L = 5350	4	13.2	52.8
8	-«-	Φ20 A500C	L = 260	16	0.64	10.2
6	-«-	Φ8 A-240	L = 1670	196	0.67	131.3
9	ГОСТ 19903 - 76	-16 x 100	L = 100	8	1.26	10.0
		ՆՅՈՒԹԸ՝				
		ԲԵՏՈՆ B 25Ղ				2.6 (մ³)
		ՊԱՐԶՈՒՆԱԿ Պմ -6				
1	ГОСТ 34028 - 2016	Φ22 A500C	L = 7680	4	23.04	91.2
4	-«-	Φ22 A500C	L = 10680	4	32.04	128.2
8*	-«-	Φ22 A500C	L = 290	8	0.87	7.0
2	-«-	Φ25 A500C	L = 10200	4	39.17	156.7
3	-«-	Φ25 A500C	L = 4080	8	15.67	125.3
7	-«-	Φ25A500C	L = 330	8	1.27	10.2
6	-«-	Φ8 A-240	L = 1670	290	0.67	194.3
9	ГОСТ 19903 - 76	-16 x 100	L = 100	8	1.26	10.0
9*	ГОСТ 19903 - 76	-20 x 100	L = 100	8	1.57	12.6
		ՆՅՈՒԹԸ՝				
		ԲԵՏՈՆ B 25Ղ				4.0 (մ³)
1	2	3		4	5	6

1	2	3		4	5	6
		ՊԱՐԶՈՒՆԱԿ Պմ -6*				
1	ГОСТ 34028 - 2016	Φ20 A500C	L = 7680	4	18.96	75.8
4	-«-	Φ20 A500C	L = 10680	4	26.38	105.5
3*	-«-	Φ20 A500C	L = 5350	8	13.2	70.1
2*	-«-	Φ20 A500C	L = 10200	4	15.2	100.8
8	-«-	Φ20 A500C	L = 260	16	0.64	10.2
8	-«-	Φ20 A500C	L = 200	16	0.5	8.0
6	-«-	Φ8 A-240	L = 1670	290	0.67	194.3
9	ГОСТ 19903 - 76	-16 x 100	L = 100	8	1.26	10.0
		ՆՅՈՒԹԸ՝				
		ԲԵՏՈՆ B 25Ղ				4.0 (մ³)

ԱՍՓԱՆՆԵՐԻ ՇԱՓԵՐԸ ԼՐԱՑՈՒՑԻՉ ԾՀՏԵԼ ՏԵՂՈՒՄ

ՏԱՐՐԵՐԻ ՍԱՆՆԱՑՈՒՑԱԿ

ԴԻՐՔ	ԷՍԶԻԶ
6	335; 500; 235; 600
2*	8280; 1270
3*	4080; 1270

ՄԵՏԱՂԻ ԾԱԽՍԻ ԱՍՓՈՓԱԳԻՐԸ ՄԵԿ ԷԼ-ՏԻ ՀԱՄԱՐ ; ԿԳ

ԷԼ - ՏԻ ՍԱԿՆԻՐԸ	ԱՍՓԱՆՅԻՆ ՏԱՐՐԵՐ								ԸՆԴ. ԾԱԽՍԸ
	ԱՍՓԱՆԻ ԴԱՍԸ								
	A-240			A500C					
	ГОСТ 34028 - 2016								
	Φ8		ԸՆԴ.	Φ20	Φ22	Φ25		ԸՆԴ.	
Պմ -5	131.3		131.3	127.1	–	200.1		327.3	458.5
Պմ -5*	131.3		131.3	279.4	–	–		279.4	410.7
Պմ -6	194.3		194.3	–	226.4	292.2		518.6	712.9
Պմ -6*	194.3		194.3	370.4	–	–		370.4	564.7

«ԼԱՎԱ» ՍՊԸ
ՓՈՐՁԱԳՆՈՒԹՅՈՒՆ
«__» _____ 20__ թ.

ՊԱՅՄԱՆԱԳԻՐ/ Договор № ԱՔ-ԳՀՇՁԲ-25/41	ՀՀ Արմավիրի մարզի Արմավիր համայնքի Մայիսյան գյուղի չգործող մանկապարտեզի շենքի քանդման և նոր տիպային նախագծով շենքի կառուցման տեղակապման աշխատանքներ/Строительство детского сада поселка Маисян, марза Арамавир, РА	
ՆԱԽԱԳԾ. проектир. — Լ. ԱԴԱՄՅԱՆՅԱՆ Л.Агаджанян	ԿՈՆՍՏՐՈՒԿՏՈՐԱԿԱՆ ՄԱՍ / КОНСТРУКТОРСКАЯ ЧАСТЬ	ՓՈՒԼ ԱՆ / ԹԵՐԹ ԷԿ-25 / ԹԵՐԹԵՐ 61
ԳԼԽ. ԿՈՆՍՏՐ. гл.констр. — Տ. ԳԱԲՐԻԵԼՅԱՆ Т.Габриелян	ՄԱՍՆԱԳԻՐ (ՊՄ -5; ՊՄ -5*;ՊՄ -6; ՊՄ -6*)	ՀԻՆԳԵՐ Հ ն ի ր գ ի ա ՍՊԸ
ՊԱՀԵՏՆ. должн. — ԱԶԳԱՆՈՒՆ имя, фамил. — ՍՏՈՐԱԳ. подпись		

ՊԱՐԶՈՒՆԱԿ ՊՍ -6'

"2"; "5" ԱՌԱՆՑՔՆԵՐՈՒ

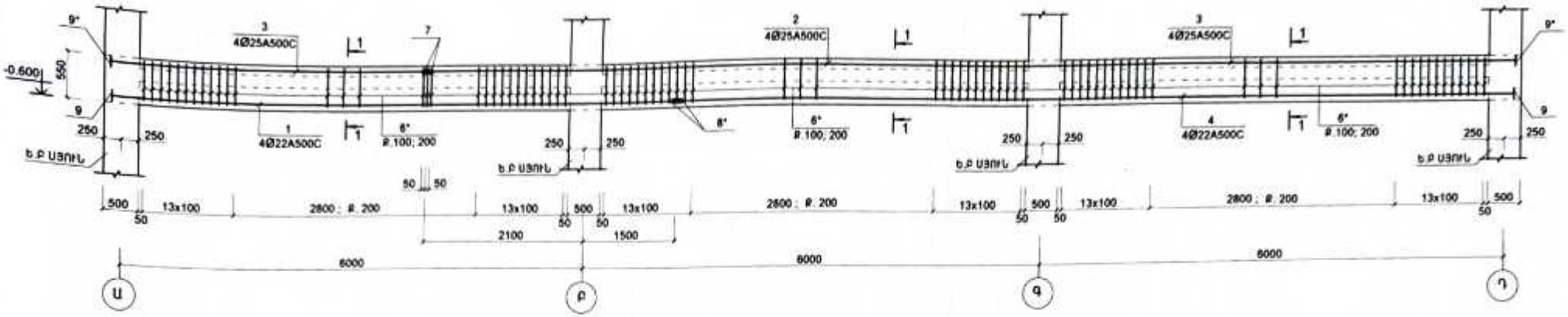

ՊԱՐԶՈՒՆԱԿ ՊՍ -5'

"1"; "6" ԱՌԱՆՑՔՆԵՐՈՒ

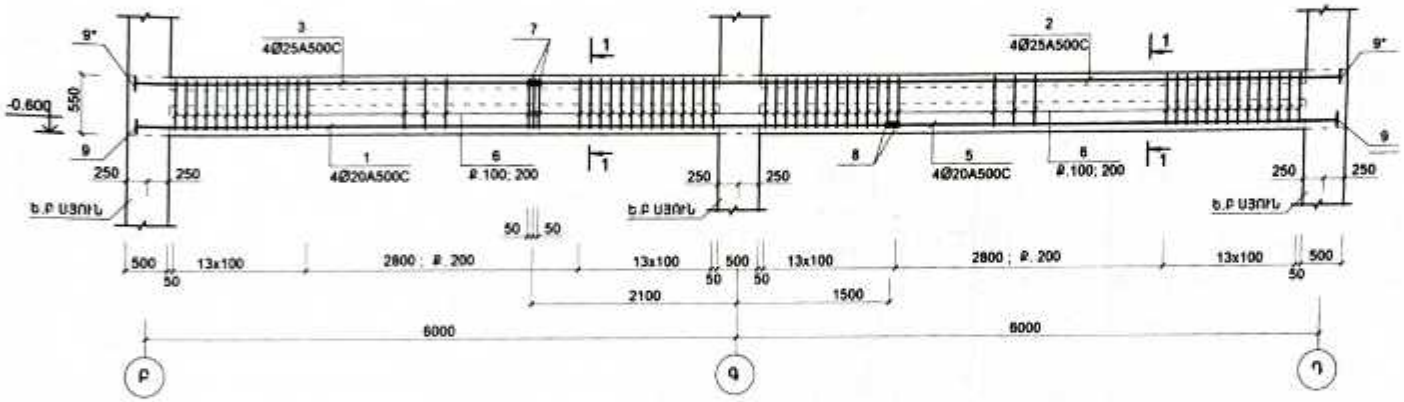

1 - 1

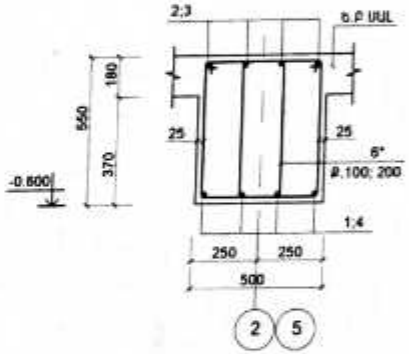

ՅԱՆԳՈՒՅՑ - 1

(ԵՐԿԱՅՆԱԿԱՆ ՍԱՐՍԱՆԵՐԻ ԾԱՅՐԱԿԱՑՄԱՆ ՅԱՆԳՈՒՅՑ)

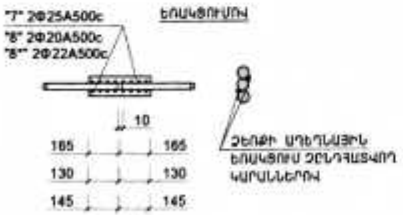

ԴԻՐՔ "9"; "9*"

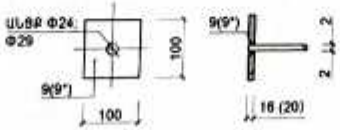

1. - ՎԵՐԻՆ ԳՈՏՈՒ ԵՐԿԱՅՆԱԿԱՆ ՍԱՐՍԱՆՁՈՂԵՐԸ ԾԱՅՐԱԿՑԵԼ ՁՈՒՐՁԻ ԵՐԿԱՐՈՒԹՅԱՆ ՄԻՋԱՆԿՅԱԼ ՀԱՏՎԱԾԱՍԱՍՈՒՄ (L/3-ԻՑ ՈՉ ՊԱԿԱՍ)
- ՆԵՐՔԵՎԻ ԳՈՏՈՒ ԵՐԿԱՅՆԱԿԱՆ ՍԱՐՍԱՆՁՈՂԵՐԸ ԾԱՅՐԱԿՑԵԼ ՁՈՒՐՁԻ ՀԵՆԱՐԱՆԱՅԻՆ ՀԱՏՎԱԾԱՍԱՍՈՒՄ (L/5...L/4)
ՊԱՐԶՈՒՆԱԿՆԵՐԻ ՍԱՐՍԱՆԱՎՈՐՈՒՄԸ ԿԱՏԱՐԵԼ ՊԱՏԵՐԻ ՍԱՐՍԱՆԱՎՈՐՄԱՆ ՀԵՏ ՀԱՄԱՏԵՂ
2. ՆՅՈՒԹԵՐԻ ԾԱԽՍԸ ՆԱՅԵԼ ՁԵՐՁ ԵԿ-25/2

«ԼԱՎԱՌ» ՍՊԸ
ՓՈՐՁԱԳՆՈՒԹՅՈՒՆ
«___» _____ 20 թ.

ՊԱՅՄԱՆԱԳԻՐ/ Договор № ԱՔ-ԳՀՇՁԲ-25/41			ՀՀ Արմավիրի մարզի Արմավիր համայնքի Մայիսյան գյուղի չգործող մանկապարտեզի շենքի քանդման և նոր տիպային նախագծով շենքի կառուցման տեղակալման աշխատանքներ/Строительство детского сада поселка Майсян, марза Арамавир, РА		
			ԿՈՆՍՏՐՈՒԿՏՈՐԱԿԱՆ ՄԱՍ КОНСТРУКТОРСКАЯ ЧАСТЬ	ՓՈՒԼ	ՁԵՐՁ	ՁԵՐՁԵՐ
ՆԱԽԱԳԾ. проектир.	Լ. ՍԱՀԱԴՅԱՆ Л.Агаджанян			ՄՆ	ԵԿ-25/1	61
ԳԼԽ. ԿՈՆՍՏՐ. гл.конст.	Տ. ԳԱՍՊԱՐՅԱՆ Т.Гаспарян					
ՊԱՇՏՈՆ. должн.	ԱԶԳԱՆՈՒՆ имя, фамилия	ՍՏՈՐԱԳՐ. подпись	ՊԱՐԶՈՒՆԱԿ ՊՍ -5'; ՊՍ -6'	ԷՆԵՐԳԻԱ ՍՊԸ	ԻՆՏԵՐ եներգիա ՍՊԸ	

ՄԱՍՆԱԳԻՐ

ԴԻՐՔ	ՆՇԱՆԱԿՈՒՄԸ	ԱՆՎԱՆՈՒՄԸ		ՔԱՆ.	ՔԱՇԸ ՄԻԱՎՈՐԻ ԿԳ.	ԾԱՆՈԹ. ԸՆԴ. ԿԳ.
	ՄԿԱՅՈՒՅԼ Ե.Ք ԷԼ-ԵՐ					
		ՊԱՐՉՈՒՆԱԿ ՊԱ-5'				
1	ГОСТ 34028 - 2016	Φ20 A500C	L = 7680	4	18.96	75.8
5	-"-	Φ20 A500C	L = 4680	4	11.56	46.2
8	-"-	Φ20 A500C	L = 260	8	0.64	5.1
2	-"-	Φ25 A500C	L = 8280	4	31.8	127.2
3	-"-	Φ25 A500C	L = 4080	4	15.67	62.7
7	-"-	Φ25 A500C	L = 330	8	1.27	10.2
6*	-"-	Φ8 A-240	L = 1730	196	0.7	137.2
9	ГОСТ 19903 - 76	-16 x 100	L = 100	8	1.26	10.0
9*	ГОСТ 19903 - 76	-20 x 100	L = 100	8	1.57	12.6
		ՆՅՈՒԹԸ՝				
		ԲԵՏՈՆ B 25Դ				3.2 (Մ³)
		ՊԱՐՉՈՒՆԱԿ ՊԱ-6'				
1	ГОСТ 34028 - 2016	Φ22 A500C	L = 7680	4	23.04	91.2
4	-"-	Φ22 A500C	L = 10680	4	32.04	128.2
8*	-"-	Φ22 A500C	L = 290	8	0.87	7.0
2	-"-	Φ25 A500C	L = 10200	4	39.17	156.7
3	-"-	Φ25 A500C	L = 4080	8	15.67	125.3
7	-"-	Φ25A500C	L = 330	8	1.27	10.2
6*	-"-	Φ8 A-240	L = 1730	290	0.7	203.0
9	ГОСТ 19903 - 76	-16 x 100	L = 100	8	1.26	10.0
9*	ГОСТ 19903 - 76	-20 x 100	L = 100	8	1.57	12.6
		ՆՅՈՒԹԸ՝				
		ԲԵՏՈՆ B 25Դ				5.0 (Մ³)

ՍԱՐՍԱՆԵՐԻ ՇԱՓԵՐԸ ԼՐԱՑՈՒՑԻՉ ՃՇՏԵԼ ՏԵՂՈՒՄ
ՍՈՒՅՆ ՁԵՐՔԸ ՆԱՅԵԼ Եկ-25/1 ՀԵՏ ՀԱՄԱՏԵՂ

ՏԱՐՐԵՐԻ ՄԱՍՆԱՑՈՒՑԱԿ

ԴԻՐՔ	ԷՍՔԻԶ
6*	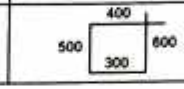

ՄԵՏԱՂԻ ԾԱԽՍԻ ԱՄՓՈՓԱԳԻՐԸ ՄԵԿ ԷԼ-ՏԻ ՀԱՄԱՐ ՝ ԿԳ

ԷԼ - ՏԻ ՄԱԿԵՐԵՍԸ	ՍԱՐՍԱՆՅԻՆ ՏԱՐՐԵՐ								ԸՆԴ. ԾԱԽՍԸ
	ՍԱՐՍԵՐԻ ԴԱՍԸ								
	A-240			A500C					
	ГОСТ 34028 - 2016								
	Φ8		ԸՆԴ.	Φ20	Φ22	Φ25		ԸՆԴ.	
Պա -5'	137.2		137.2	127.1	–	200.1		327.3	464.4
Պա -6'	203.0		203.0	–	226.4	292.2		518.6	721.6

«ԼԼԿՎՈ» ՍՊԸ
ՓՈՐՁԱԳՆՆՈՒԹՅՈՒՆ
«___» _____ 20 թ. _____

ՊԱՅՄԱՆԱԳԻՐ/ Договор № ԱՔ-ԳՀՇՁԲ-25/41			ՀՀ Արմավիրի մարզի Արմավիր համայնքի Մայիսյան գյուղի չգործող մանկապարտեզի շենքի քանդման և նոր տիպային նախագծով շենքի կառուցման տեղակապման աշխատանքներ/Строительство детского сада поселка Маисян, марза Арамавир, РА			
			ԿՈՆՍՏՐՈՒԿՏՈՐԱԿԱՆ ՄԱՍ КОНСТРУКТОРСКАЯ ЧАСТЬ	ՓՈՒԼ	ՁԵՐՔ	ՁԵՐՔԵՐ
ՆԱԽԱԳԾ. проектир.	Լ. ԱՂԱՋԱՆՅԱՆ Л.Агаджанян			ԱՆ	Եկ-25/2	61
ԳԼԽ.ԿՈՆՍՏՐ՝ гл.констр.	Տ.ԳԱԲՐԻԵԼՅԱՆ Т.Габриелян		ՄԱՍՆԱԳԻՐ (ՊԱ -5'; ՊԱ -6')	ԷՆԵՐԳԻԱ ՍՊԸ		
ՊԱՇՏՈՆ должн.	ԱԶԳԱՆՈՒՆ имя, фамилия	ՍՏՈՐԱԳՐ. подпись				

ՊԱՐԶՈՒՆԱԿ ՊՍ -7*

"3"; "4" ԱՌԱՆՑՔՆԵՐՈՎ

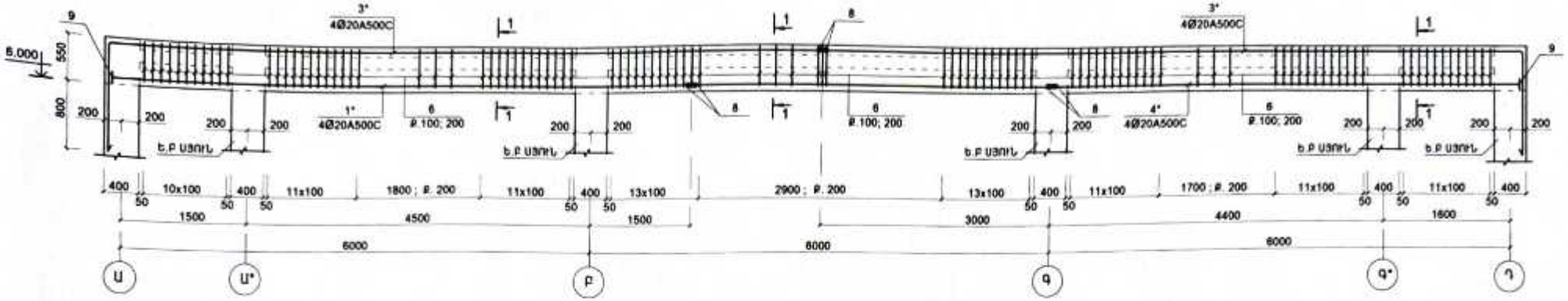

ՊԱՐԶՈՒՆԱԿ ՊՍ -7

"3"; "4" ԱՌԱՆՑՔՆԵՐՈՎ

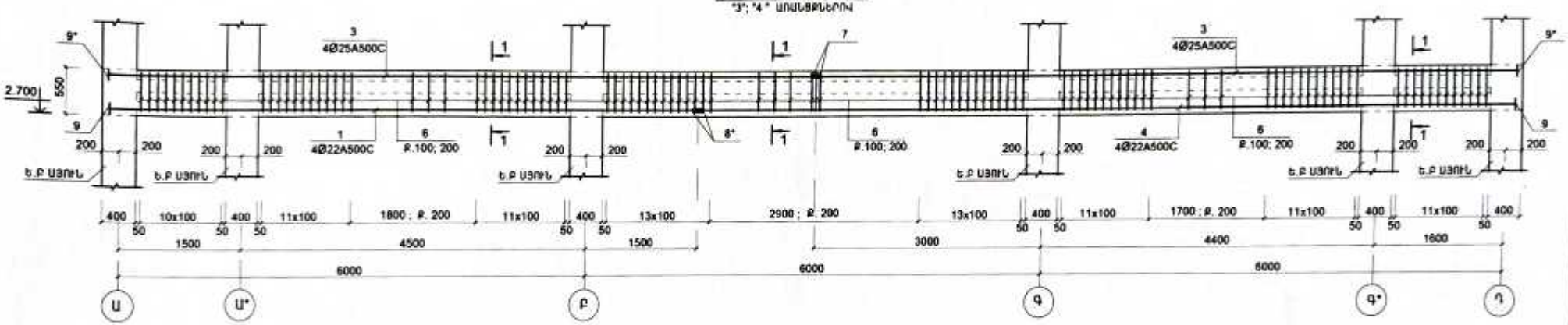

1 - 1

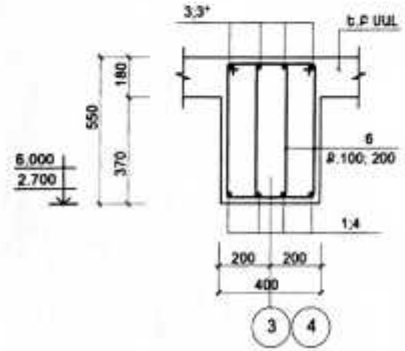

ՀԱՆԳՈՒՅՑ - 1

(ԵՐԿԱՅՆԱԿԱՆ ԱՄՐԱՆՆԵՐԻ ԾԱՅՐԱԿԱՍԱՆ ՀԱՆԳՈՒՅՑ)

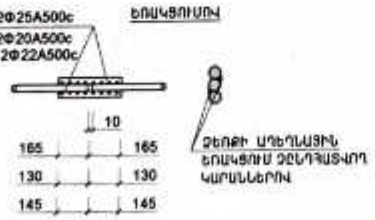

ԴԻՐՔ "9"; "9*"

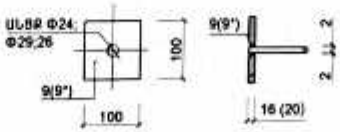

1.- ՎԵՐԻՆ ԳՈՏՈՒ ԵՐԿԱՅՆԱԿԱՆ ԱՄՐԱՆԱՀՈՂԵՐԸ ԾԱՅՐԱԿՑԵԼ ՇՈՒՐՋԻՐ ԵՐԿԱՐՈՒԹՅԱՆ ՄԻՋԱՆԿՅԱԼ ՀԱՏԱԿԱԾԱՍԱՆՈՒՄ (Լ/3-ԻՑ ՈՉ ՊԱԿԱՍ)
- ՆԵՐՔԵՎԻ ԳՈՏՈՒ ԵՐԿԱՅՆԱԿԱՆ ԱՄՐԱՆԱՀՈՂԵՐԸ ԾԱՅՐԱԿՑԵԼ ՇՈՒՐՋԻՐ ՀԵՆԱՐԱՆԱՅԻՆ ՀԱՏԱԿԱԾԱՍԱՆՈՒՄ (Լ/5...Լ/4)
ՊԱՐԶՈՒՆԱԿՆԵՐԻ ԱՄՐԱՆԱՎՈՐՈՒՄԸ ԿԱՏԱՐԵԼ ՊԱՏԵՐԻ ԱՄՐԱՆԱՎՈՐՄԱՆ ՀԵՏ ՀԱՄԱՏԵՂ
ՍՈՒՅՆ ՇԵՐՔԸ ՆԱՅԵԼ ԵԿ-27 ՀԵՏ ՀԱՄԱՏԵՂ

«ԼԱՎԱ» ՍՊԸ
ՓՈՐՁԱՔՆՆՈՒԹՅՈՒՆ
«___» _____ 20 թ.

ՊԱՅՄԱՆԱԳԻՐ/ Договор № ԱԲ-ԳՀՇՁԲ-25/41			ՀՀ Արմավիրի մարզի Արմավիր համայնքի Մաքիսյան գյուղի չգործող մանկապարտեզի շենքի քանդման և նոր տիպային նախագծով շենքի կառուցման տեղակալման աշխատանքներ/Строительство детского сада поселка Маисян, марза Арамавир, РА			
			ԿՈՆՍՏՐՈՒԿՏՈՐԱԿԱՆ ՄԱՍ	ՓՈՒԼ	ՇԵՐՏ	ՇԵՐՏԵՐ
			КОНСТРУКТОРСКАЯ ЧАСТЬ	ԱՆ	ԵԿ-26	61
ՆԱԽԱԳԾ. проектир.	Լ. ԱՊԱՅԱՆՅԱՆ Л.Агаджанян		ՊԱՐԶՈՒՆԱԿ ՊՍ -7; ՊՍ -7*		ԻՆՍԵՐ Էնդրադարձ ՍՊԸ	
ԳԼԽ. ԿՈՆՍՏՐ. гл.констр.	Տ. ԳԱԲՐԻԵԼՅԱՆ Т.Габриелян					
ՊԱՀՏՈՒՆ ДОЛЖН.	ԱԶԳԱՆՈՒՆ имя, фамилия	ԱՏՈՐԱԳՐ. подпись				

ՄԱՍՆԱԳԻՐ

ԴԻՐՔ	ՆՇԱՆԱԿՈՒՄԸ	ԱՆՎԱՆՈՒՄԸ		ՔԱՆ.	ՔԱՇԸ ՄԻԱՎՈՐԻ ԿԳ.	ԾԱՆՈԹ. ԸՆԴ. ԿԳ.
	ՄԻԱՁՈՒՅԼ Ե.Բ ԷԼ-ԵՐ					
		ՊԱՐԶՈՒՆԱԿ Պ4-7				
1	ГОСТ 34028-2016	Φ22 A500C	L = 7680	4	23.04	91.2
3	-"-	Φ25 A500C	L =8280	8	31.87	255.0
4	-"-	Φ22 A500C	L = 10680	4	32.04	128.2
7	-"-	Φ25A500C	L = 330	8	1.27	10.2
8*	-"-	Φ22 A500C	L = 290	8	0.87	7.0
6	-"-	Φ8 A-240	L = 1670	270	0.67	181.0
9	ГОСТ 19903-76	-16 x 100	L = 100	8	1.26	10.0
9*	ГОСТ 19903-76	-20 x 100	L = 100	8	1.57	12.6
		ՆՅՈՒԹԸ՝				
		ԲԵՏՈՆ B 25Դ				4.0 (մ³)
		ՊԱՐԶՈՒՆԱԿ Պ4-7*				
1*	ГОСТ 34028-2016	Φ20 A500C	L = 7680	4	18.96	75.8
3*	-"-	Φ20 A500C	L =9550	8	23.59	188.7
4*	-"-	Φ20 A500C	L = 10680	4	26.38	105.5
8	-"-	Φ20 A500C	L = 260	16	0.64	10.2
6	-"-	Φ8 A-240	L = 1670	270	0.67	181.0
9	ГОСТ 19903-76	-16 x 100	L = 100	8	1.26	10.0
		ՆՅՈՒԹԸ՝				
		ԲԵՏՈՆ B 25Դ				4.0 (մ³)

ՏԱՐՐԵՐԻ ՍԱՍՆԱՅՈՒՑԱԿ

ԴԻՐՔ	ԷԱՐԻՑ
6	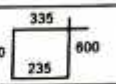
3*	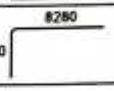

ՄԵՏԱՂԻ ԾԱԽՍԻ ԱՍՓՈՓԱԳԻՐԸ ՄԵԿ ԷԼ-ՏԻ ՀԱՄԱՐ ; ԿԳ

ԷԼ-ՏԻ ՄԱԿԵՐԸՆ	ԱՍՓԱՆԱՅԻՆ ՏԱՐՐԵՐ								ԸՆԴ. ԾԱԽՍԸ
	ԱՍՓԱՆԻ ԴԱՍԸ								
	A-240			A500C					
	ГОСТ 34028-2016								
	Φ8		ԸՆԴ.	Φ20	Φ22	Φ25		ԸՆԴ.	
Պ4-7	181.0		181.0	–	226.4	265.2		491.6	672.6
Պ4-7*	181.0		181.0	380.2	–	–		380.2	561.2

«ԼԱՎԱ» ՍՊԸ
ՓՈՐՁԱԳՔՆՈՒԹՅՈՒՆ
«__» _____ 20__ թ.

ՊԱՅՄԱՆԱԳԻՐ/Договор № ԱՔ-ԳՀՇՁՔ-25/41			ՀՀ Արմավիրի մարզի Արմավիր համայնքի Մայիսյան գյուղի չգործող մանկապարտեզի շենքի քանդման և նոր տիպային նախագծով շենքի կառուցման տեղակապման աշխատանքներ/Строительство детского сада поселка Маисян, марза Арамавир, РА			
			ԿՈՆՍՏՐՈՒԿՏՈՐԱԿԱՆ ՄԱՍ КОНСТРУКТОРСКАЯ ЧАСТЬ	ՓՈՒԼ	ԹԵՐԹ	ԹԵՐԹԵՐ
ՆԱԽԱԳԾ. проектир.	Լ. ԱՂԱՅԱՆՅԱՆ Л.Агаджанян			ԱՆ	ԵԿ-27	61
ԳԼԽ.ԿՈՆՍՏՐ гл.конст.	Տ.ԳԱԲՐԻԵԼՅԱՆ Т.Габриелян					
ՊԱՀՏՈՆ должн.	ԱԶԳԱՆՈՒՆ имя, фамилия	ՍՏՈՐԱԳՐ. подпись	ՄԱՍՆԱԳԻՐ (Պ4-7; Պ4-7*;)	ՀԻՆՏԵՐ էներգիա ՍՊԸ		

ՊԱՐԶՈՒՆԱԿ Պս -7'
"3"; "4" ԱՌԱՆՑՔՆԵՐՈՎ

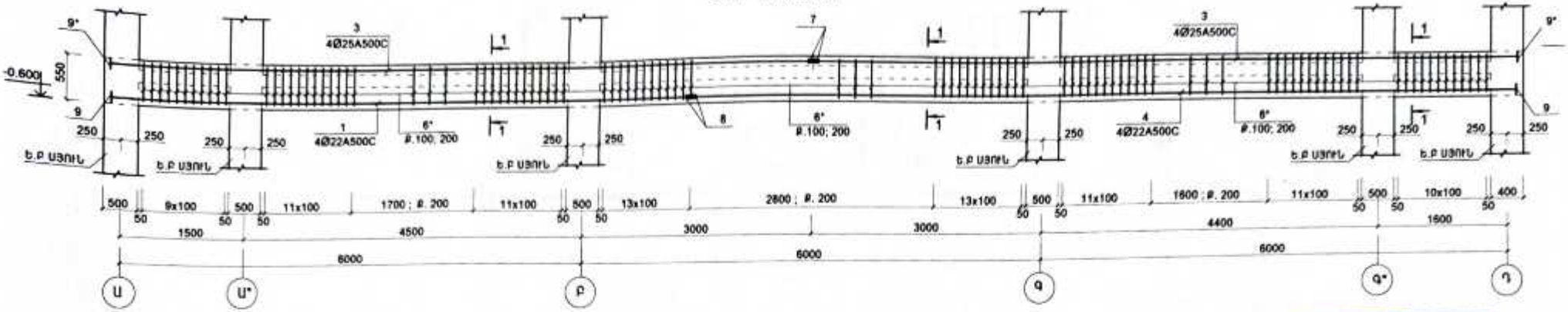

«ԼԱՎԱ» ՍՊԸ
ՓՈՐՁԱԳՆՆՈՒԹՅՈՒՆ
« » 20 թ.

1 - 1

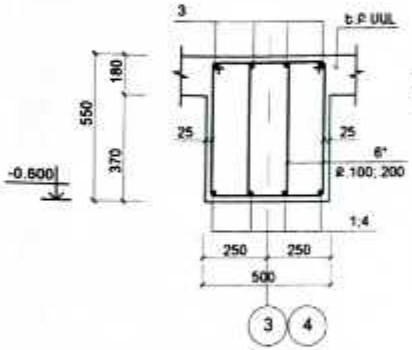

ՀԱՆԳՈՒՅՑ - 1
(ԵՐԿԱՅՆԱԿԱՆ ԱՄՐԱՆՆԵՐԻ ԾԱՅՐԱԿԱՅՄԱՆ ՀԱՆԳՈՒՅՑ)

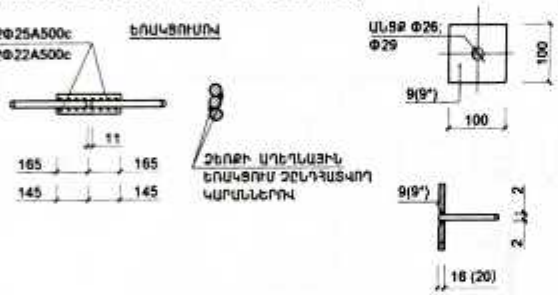

ԴԻՐՔ "9"; "9*"

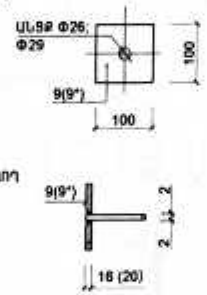

ԱՄՄԱՆԱԳԻՐ

ԴԻՐՔ	ՆՇԱՆԱԿՈՒՄԸ	ՄԱՐԱՆՈՒՄԸ		ՔԱՆ.	ՔԱՇԸ ՄԻԱՎՈՐԻ ԿԳ.	ԾԱՆՈԹ. ԸՆԴ. ԿԳ.
	ՄԻԱՁՈՒՅԼ Ե.Բ ԷԼ - ԵՐ					
		ՊԱՐԶՈՒՆԱԿ Պս -7'				
1	ГОСТ 34028 - 2016	Ø22 A500C	L = 7680	4	23.04	91.2
3	-"-	Ø25 A500C	L =8280	8	31.87	255.0
4	-"-	Ø22 A500C	L =10680	4	32.04	128.2
7	-"-	Ø25A500C	L = 330	8	1.27	10.2
8	-"-	Ø22 A500C	L = 290	8	0.87	7.0
6*	-"-	Ø8 A-240	L = 1730	270	0.7	189.0
9	ГОСТ 19903 - 76	-16 x 100	L = 100	8	1.26	10.0
9*	ГОСТ 19903 - 76	-20 x 100	L = 100	8	1.57	12.6
		ՆՅՈՒԹԸ՝				
		ԲԵՏՈՆ B 25Գ				5.0 (Մ³)

ԱՄՐԱՆՆԵՐԻ ՉԱՓԵՐԸ ԼՐՍՏՈՒՅՑ ՃՇՏԵԼ ՏԵՂՈՒՄ

ՄԵՏԱՂԻ ԾԱԽՍԻ ԱՍՓՈՓԱԳԻՐԸ ՄԵԿ ԷԼ-ՏԻ ՀԱՄԱՐ ; ԿԳ

ԷԼ - ՏԻ ՄԱԿՆԻՐԸ	ԱՄՐԱՆՅԻՆ ՏԱՐՐԵՐ								ԸՆԴ. ԾԱԽՍԸ
	ԱՄՐԱՆԻ ԴԱՍԸ								
	A-240		A500C						
	ГОСТ 34028 - 2016								
	Ø8		ԸՆԴ.	Ø22	Ø25			ԸՆԴ.	
Պս -7'	189.0		189.0	226.4	265.2			491.6	680.6

ՏԱՐՐԵՐԻ ԱՄՄԱՆԱԳՈՒՅՑԱԿ

ԴԻՐՔ	ԷՍԶԻԶ
6*	400; 500; 300; 600

1. - ՎԵՐԻՆ ԳՈՏՈՒ ԵՐԿԱՅՆԱԿԱՆ ԱՄՐԱՆԱՅՈՒՂԵՐԸ ԾԱՅՐԱԿԱԾԵԼ ՇՈՒՐՋԻ ԵՐԿԱՐՈՒԹՅԱՆ ՄԻՋԱՆԿՅԱԼ ՀԱՏՎԱԾԱՍՍՈՒՄ (Լ3-Ի ՈՉ ՊԱԿԱՍ)
- ՆԵՐՔԵՎԻ ԳՈՏՈՒ ԵՐԿԱՅՆԱԿԱՆ ԱՄՐԱՆԱՅՈՒՂԵՐԸ ԾԱՅՐԱԿԱԾԵԼ ՇՈՒՐՋԻ ՀԵՆԱՐՈՒՆԱՅԻՆ ՀԱՏՎԱԾԱՍՍՈՒՄ (Լ5...Լ4)
ՊԱՐԶՈՒՆԱԿՆԵՐԻ ԱՄՐԱՆԱՎՈՐՈՒՄԸ ԿԱՏԱՐԵԼ ՊԱՏԵՐԻ ԱՄՐԱՆԱՎՈՐՄԱՆ ՀԵՏ ՀԱՄԱՏԵՂ

ՊԱՅՄԱՆԱԳԻՐ/ Договор № ԱՔ-ԳՀՇՋԲ-25/41			ՀՀ Արմավիրի մարզի Արմավիր համայնքի Մայիսյան գյուղի չգործող մանկապարտեզի շենքի քանդման և նոր տիպային նախագծով շենքի կառուցման տեղամասման աշխատանքներ/Строительство детского сада поселка Маисян, марза Арамавир, РА		
			ԿՈՆՍՏՐՈՒԿՏՈՐԱԿԱՆ ՄԱՍ / КОНСТРУКТОРСКАЯ ЧАСТЬ	ՓՈՒԼ / ՑԵՐԹ / ՑԵՐԹԵՐ
ՆԱԽԱԳԾ. проектир.	Լ. ԱՎԱԳՅԱՆՅԱՆ Л.Агаджанян			ԱՆ / ե4-27/1 / 61
ՀԱԼՍ. ԿՈՆՍՏՐ. гл.констр.	Տ. ԳԱՐԵԳԻՆՅԱՆ Т.Гарегинян		ՊԱՐԶՈՒՆԱԿ Պս -7'	ԻՆՏԵՐ Էներգիա ՍՊԸ
ՊԱՇՏՈՆ. должн.	ԱԶԳԱՆՈՒՆ имя, фамилия	ՍՏՈՐԱԳՐ. подпись		

ԾԱԾԿԻ ՍԱԼԻ ՆԵՐՔԵՎԻ ԳՈՏՈՒ ԱՍՓԱՆՆԵՐԻ ՏԵՂԱԴՐՄԱՆ ՀԱՏԱԿԱԳԻԾԸ

3.300 ՆԻՇՈՒՄ (ԾԱս-1)

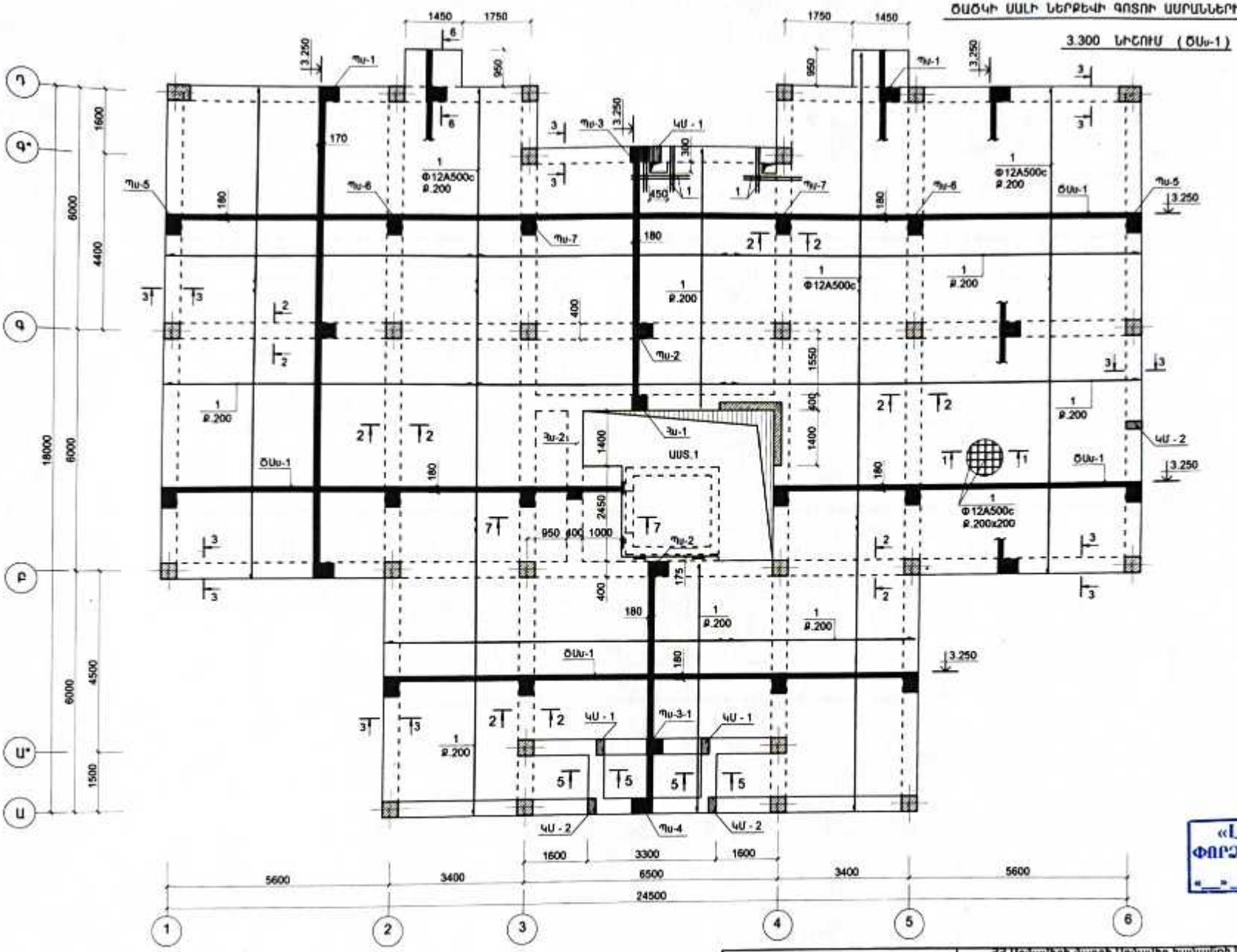

«ԼԱՎԼՈ» ՍՊԸ
ՓՈՐՁԱԳՐՈՒԹՅՈՒՆ
«__» _____ 20__ թ.

2. ԱՆՑՔԵՐԻ ՏԵՂԱԲԱՇԽՈՒՄԸ ԾՀՏԵԼ ԻՆԺԵՆԵՐԱԿԱՆ ԳԾԱԳՐԵՐԻ ՀԵՏ ՀԱՄԱՏԵՂ:
3. ՍՈՒՅՆ ՁԵՐՔԸ ՆԱՅԵԼ ԵԿ-32;33 ՀԵՏ ՀԱՄԱՏԵՂ

ՊԱՅՄԱՆԱԳԻՐ/Договор № ԱՔ-ԳՀՇՁԲ-25/41			ՀՀ Արմավիրի մարզի Արմավիր համայնքի Մայիսյան գյուղի չգործող մանկապարտեզի շենքի քանդման և նոր տիպային նախագծով շենքի կառուցման տեղակալման աշխատանքներ/Строительство детского сада поселка Маисян, марза Арамавир, РА			
			ԿՈՆՍՏՐՈՒԿՏՈՐԱԿԱՆ ՄԱՍ КОНСТРУКТОРСКАЯ ЧАСТЬ	ՓՈՒԼ	ՁԵՐԹ	ՁԵՐԹԵՐ
ՆԱԽԱԳԾ. проектир.	Լ. ԱՂԱՋԱՆՅԱՆ Л.Агаджанян			ԱՍ	ԵԿ-28	61
ԳԼԽ. ԿՈՆՍՏՐ. гл.конст.	Տ.ԳԱԲՐԻԵԼՅԱՆ Т.Габриелян		ԾԱԾԿԻ ՍԱԼԻ ՆԵՐՔԵՎԻ ԳՈՏՈՒ ԱՍՓԱՆՆԵՐԻ ՏԵՂԱԴՐՄԱՆ ՀԱՏԱԿԱԳԻԾԸ 3.300 ՆԻՇՈՒՄ (ԾԱս-1)	ԻԼՏԵՐ էներգիա energia		
ՊԱՀՏՈՒՆ ДОЛЖН.	ԱԶԳԱՆՈՒՆ имя, фамилия	ՍՏՈՐԱԳՐ. подпись				

ԾԱԾԿԻ ՍԱԼԻ ՎԵՐԻՆ ԳՈՏՈՒ ՍԱՐԱՆՆԵՐԻ ՏԵՂԱԴՐՄԱՆ ՀԱՏԱԿԱԳԻԾԸ

3.300 ՆԻՇՈՒՄ (ԾԱս-1)

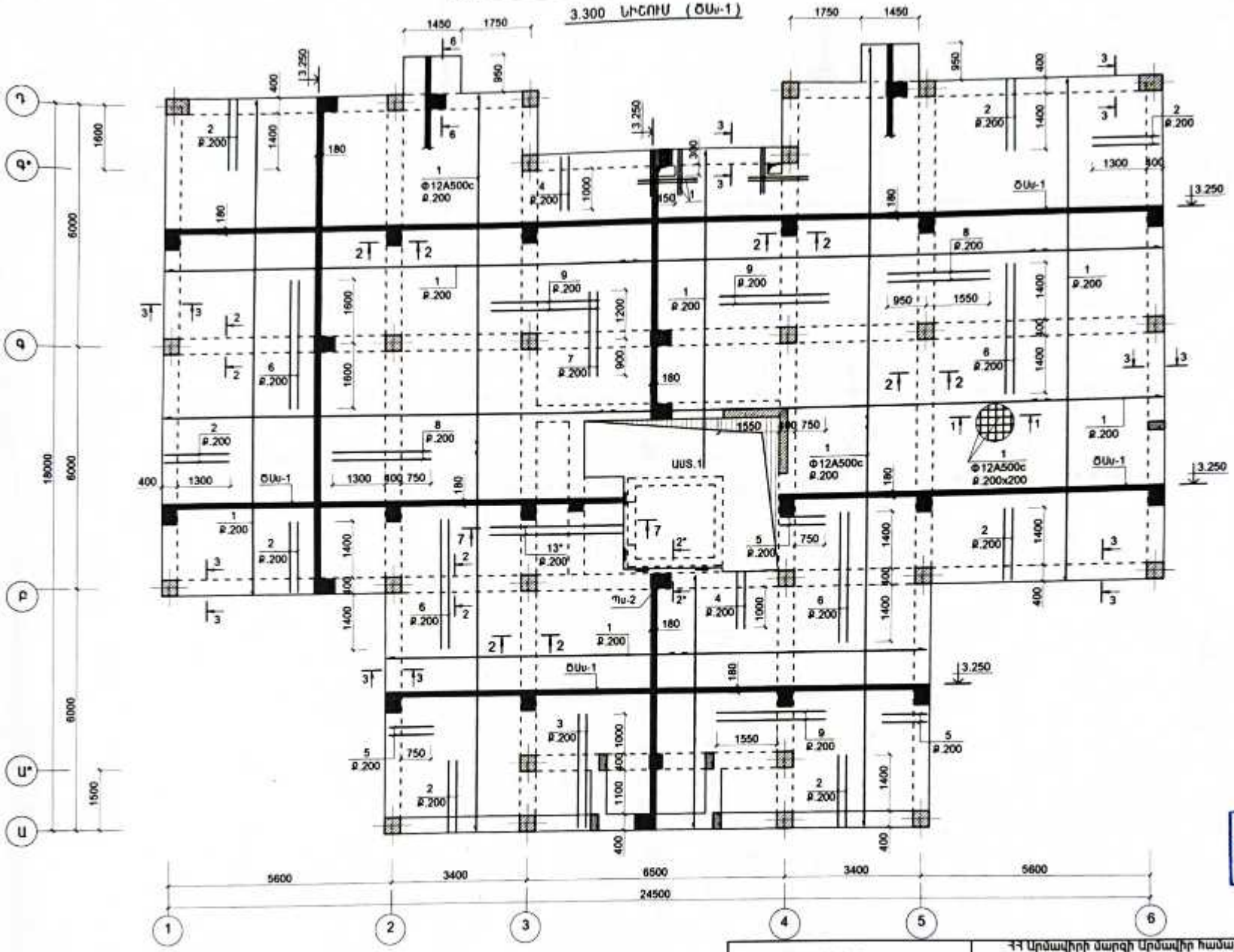

2. ԱՆՑՔԵՐԻ ՏԵՂԱՓՈԽՈՒՄԸ ԹՈՒՅԼ ԻՆԺԵՆԵՐԱԿԱՆ ԳԾԱԳՐԵՐԻ ՀԵՏ ՀԱՄԱՏԵՂ:
3. ՍՈՒՅՆ ԹԵՐԹԸ ՆԱՅԵԼ ԵԿ-32;33 ՀԵՏ ՀԱՄԱՏԵՂ

«ԼԱՎՈ» ՍՊԸ
ՓՈՐՁԱՔՆՆՈՒԹՅՈՒՆ
«___» _____ 20 թ.

ՊԱՅՄԱՆԱԳԻՐ/ Договор № ԱՔ-ԳՀԾՁԲ-25/41			ՀՀ Արմավիրի մարզի Արմավիր համայնքի Մայիսյան գյուղի չգործող մանկապարտեզի շենքի քանդման և նոր տիպային նախագծով շենքի կառուցման տեղափոխման աշխատանքներ/Строительство детского сада поселка Маисян, марза Арамавир, РА				
			ԿՈՆՍՏՐՈՒԿՏՈՐԱԿԱՆ ՄԱՍ КОНСТРУКТОРСКАЯ ЧАСТЬ	ՓՈՒԼ	ԹԵՐԹ	ԹԵՐԹԵՐ
ԱՌԱՋԱԳԾ. проектир.	Լ. ԱՂԱՋԱՆՅԱՆ Л.Агаджанян			ԱՆ	ԵԿ-29	61
ԳԼԽ. ԿՈՆՍՏՐ. гл.констр.	Տ. ԳԱԲՐԻԵԼՅԱՆ Т.Габриелян		ԾԱԾԿԻ ՍԱԼԻ ՎԵՐԻՆ ԳՈՏՈՒ ՍԱՐԱՆՆԵՐԻ ՏԵՂԱԴՐՄԱՆ ՀԱՏԱԿԱԳԻԾԸ 3.300 ՆԻՇՈՒՄ (ԾԱս-1)	ՀԱՍՏԱՏՎԱԾ ՊՐՈՏՈԿՈԼ	ՌԵՍՏԱՐ ԷՆԵՐԳԻԱ ՍՊԸ	
ՊԱՀՏՈՆ ДОЛЖН.	ԱԶԳԱՆՈՒՆ ИМЯ, ФАМИЛИЯ	ՍՏՈՐԱԳՐ. подпись				

ԾԱԾԿԻ ՍԱԼԻ ՆԵՐՔԵՎԻ ԳՈՏՈՒ ԱՄՐԱՆՆԵՐԻ ՏԵՂԱԴՐՄԱՆ ՀԱՏԱԿԱԳԻԾ

6.600 ՆԻՇՈՒՄ (ԾԱ-2)

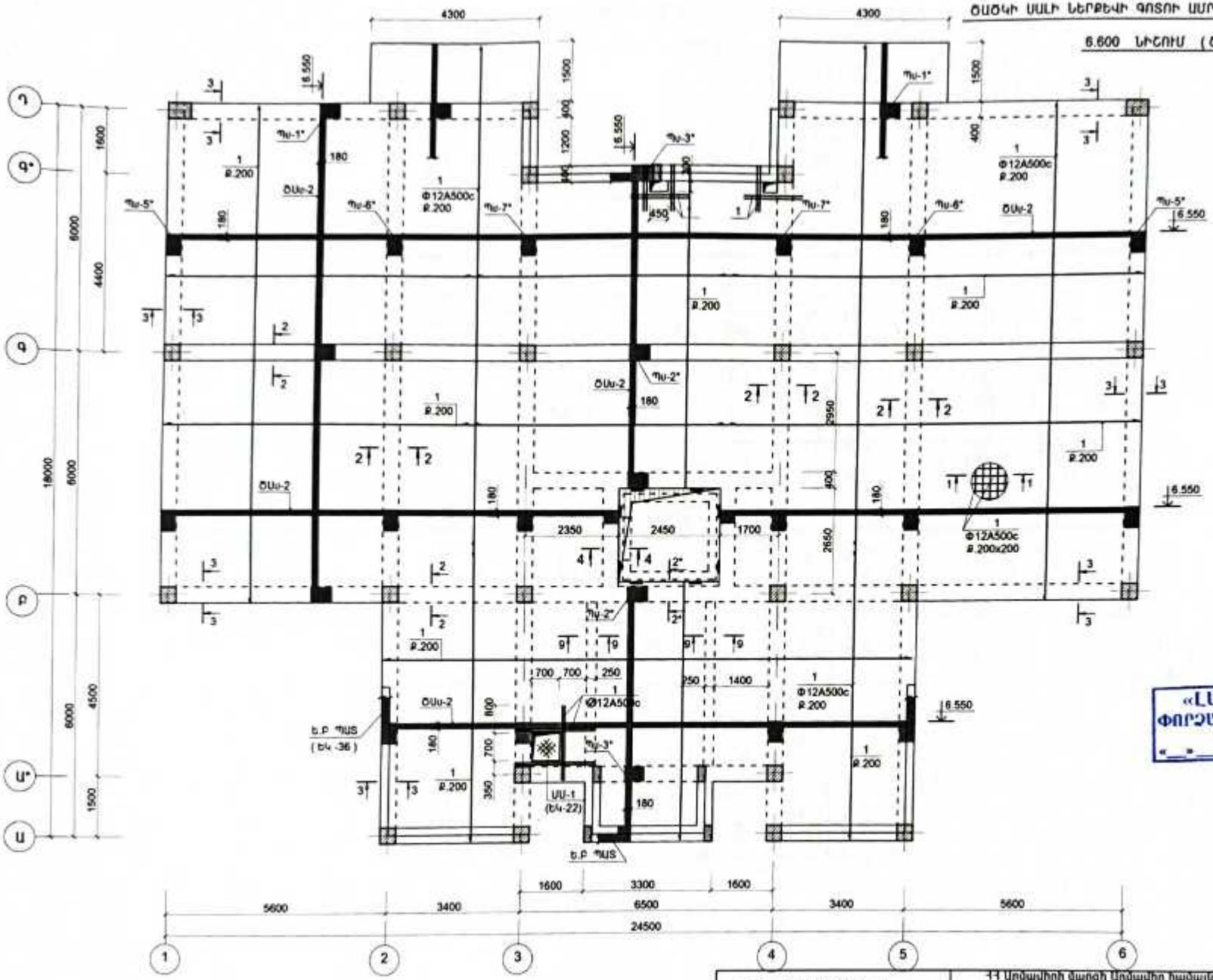
4300
4300
18000
6000
6000
4400
1600
6000
4500
1500
5600
3400
6500
3400
5600
24500
1600
3300
1600
1
2
3
4
5
6
Ղ
Գ*
Գ
Բ
Ա*
Ա
Պ-1*
Պ-2*
Պ-3*
Պ-5*
Պ-6*
Պ-7*
ԾԱ-2
Φ12A500c
Φ12A500c
Φ12A500c

ԾԱԾԿԻ ՍԱԼԻ ՎԵՐԻՆ ԳՈՏՈՒ ԱՄՐԱՆՆԵՐԻ ՏԵՂԱԴՐՄԱՆ ՀԱՏԱԿԱԳԻԾԸ

6.600 ՆԻՇՈՒՄ (ԾԱԾ-2)

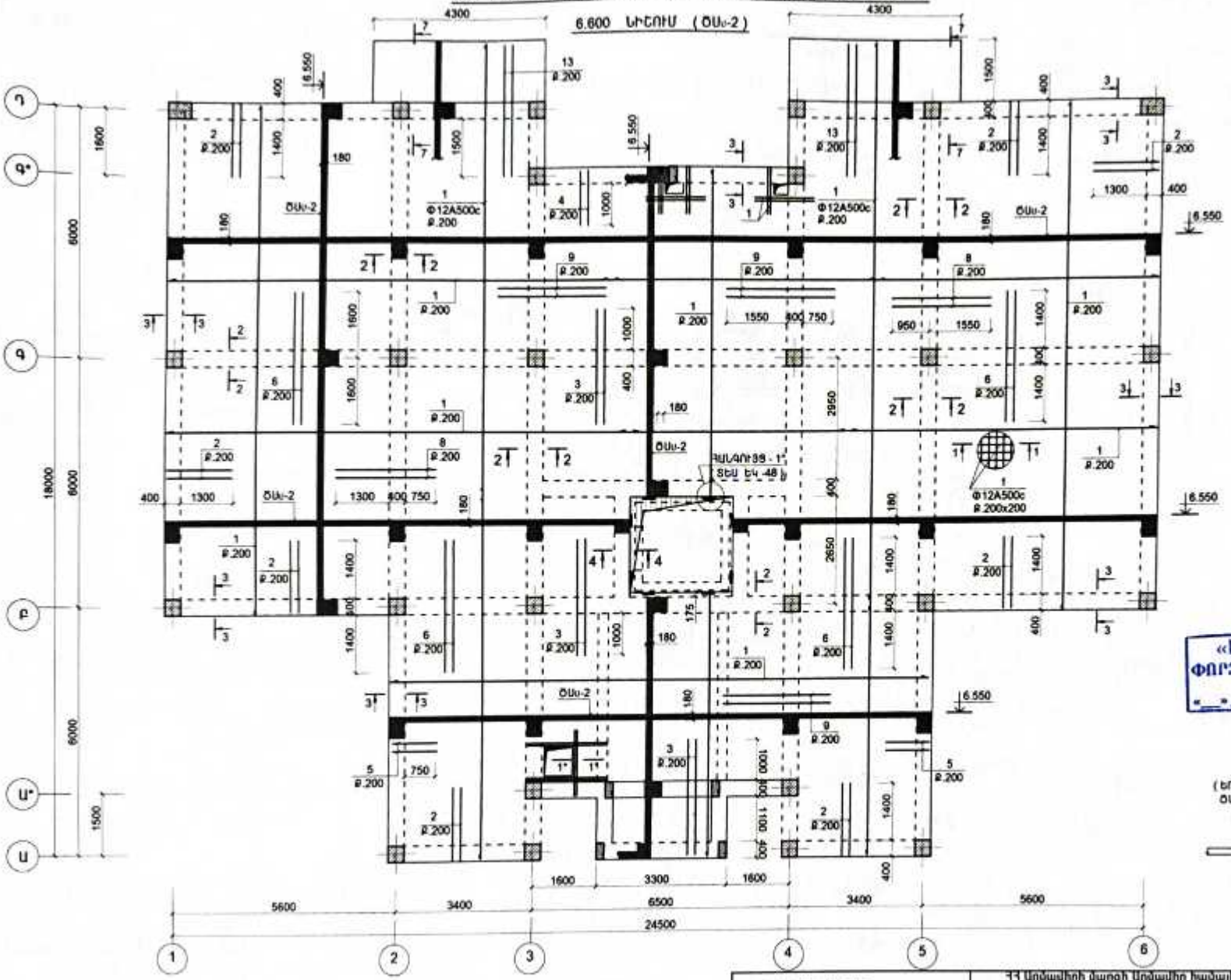

(ԵՐԿԱՅՆԱԿԱՆ ԱՄՐԱՆՆԵՐԻ ԾԱՅՐԱԿԱՑՄԱՆ ՀԱՏԱԿԱԳԻԾ)
ԱՄՐԱՆ ԵՌԱԿՑՄԱՆ

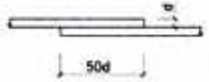

«ԼԱՎԱ» ՍՊԸ
ՓՈՐՁԱԳՐՈՒԹՅՈՒՆ
«» 20 թ.

2. ԱՄՐԱՆԵՐԻ ՏԵՂԱԲԱՇԽՈՒՄԸ ԾՀՏԵԼ ԻՆԺԵՆԵՐԱԿԱՆ ԳԾԱԳՐԵՐԻ ՀԵՏ ՀԱՄԱՏԵՂ:
3. ՍՈՒՅՆ ՄԵՐՁԸ ԼԱՅԵԼ ԵԿ-32;33 ՀԵՏ ՀԱՄԱՏԵՂ

ՊԱՅՄԱՆԱԳԻՐ/ Договор № ԱԲ-ԳՀՇԾԲ-25/41			ՀՀ Արմավիրի մարզի Արմավիր համայնքի Մայիսյան գյուղի չգործող մանկապարտեզի շենքի քանդման և նոր տիպային նախագծով շենքի կառուցման տեղակապման աշխատանքներ/Строительство детского сада поселка Маисян, марза Арамавир, РА			
			ԿՈՆՍՏՐՈՒԿՏՈՐԱԿԱՆ ՄԱՍ КОНСТРУКТОРСКАЯ ЧАСТЬ	ՓՈՒԼ	ՁԵՐԹ	ՁԵՐԹԵՐ
ԼԱՎԱԳԾ. /проектир.	Լ. ՍՊԱՅԱՆՅԱՆ /Л.Арзуманян			ԱՆ	ԵԿ-31	61
ՀԱՍ.ԿՈՆՍՏՐ. /гл.конст.	Տ. ՊԱՊՐԻԵՎՅԱՆ /Т.Рубенович		ԾԱԾԿԻ ՍԱԼԻ ՎԵՐԻՆ ԳՈՏՈՒ ԱՄՐԱՆՆԵՐԻ ՏԵՂԱԴՐՄԱՆ ՀԱՏԱԿԱԳԻԾԸ 6.600 ՆԻՇՈՒՄ (ԾԱԾ-2)	ԻՆՁԵՐ ՀՀ Ե Ր Ա Ն Ի ՍՊԸ		
ՊԱՇՏՈՆ. դերակ.	ԱՅՎԱԶՅԱՆ ստոր. ֆամիլ.	ԱՏՈՐԱԳՐ. подпись				

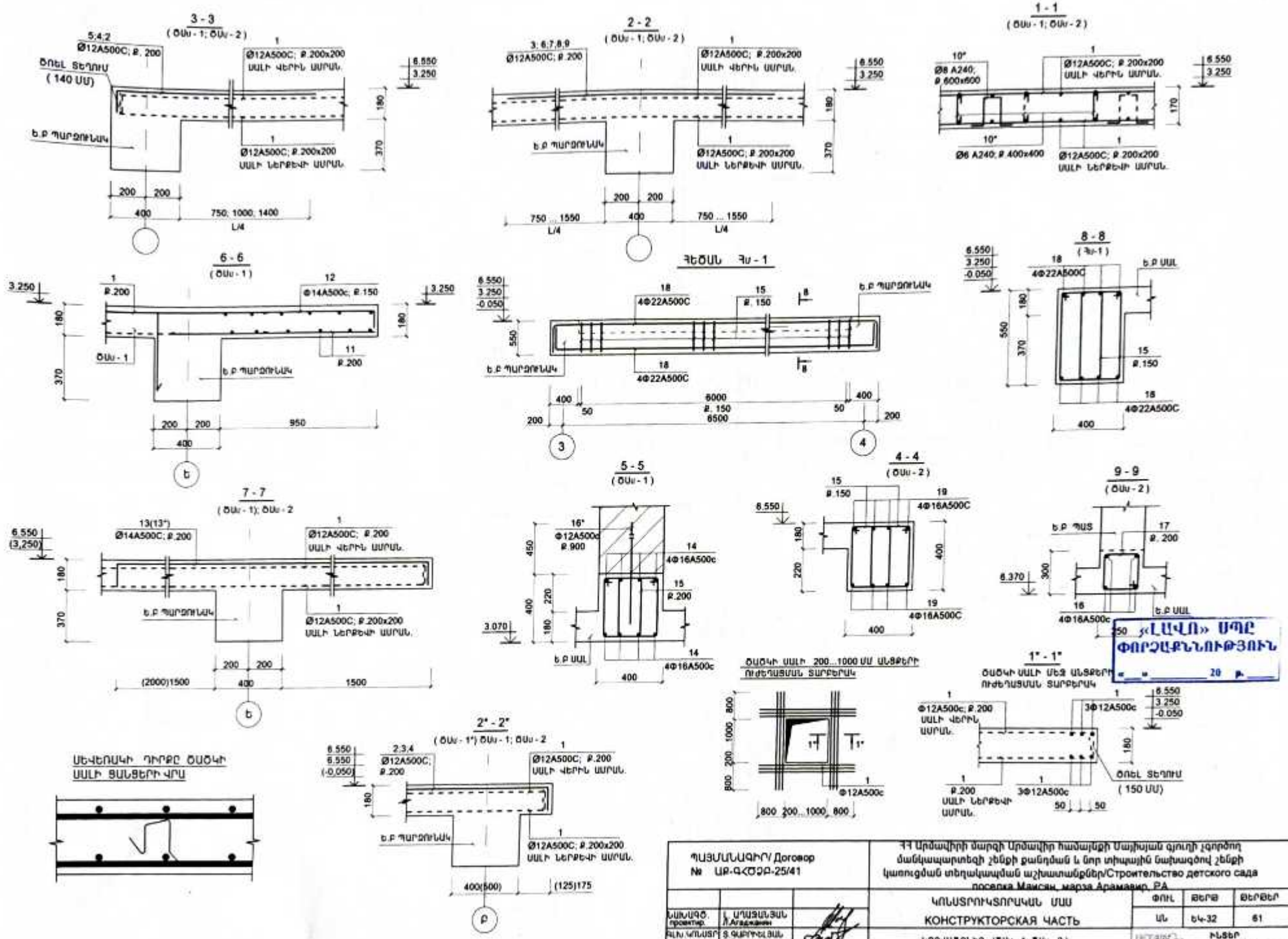

ՊԱՅՄԱՆԱԳԻՐ/ Договор № ԱԲ-ԳՀԾՅԲ-25/41			ՀՀ Արմավիրի մարզի Արմավիր համայնքի Մայիսյան գյուղի չգործող մանկապարտեզի շենքի քանդման և նոր տիպային նախագծով շենքի կառուցման տեղակալման աշխատանքներ/Строительство детского сада поселка Маисян, марза Арамавир, РА			
			ԿՈՆՍՏՐՈՒԿՏՈՐԱԿԱՆ ՄԱՍ КОНСТРУКТОРСКАЯ ЧАСТЬ	ՓՈՒԼ	ԹԵՐԹ	ԹԵՐԹԵՐ
ՆԱԽԱԳԾ. проектир.	Ա. ԱՂԱՋԱՆՅԱՆ Ա.Агаджанян			ԱՆ	ԵԿ-32	61
ԳԼԽ.ԿՈՆՍՏՐ. гл.констр.	Տ. ԳԱԲՐԻԵԼՅԱՆ Т.Габриелян		ԿՏՐՎԱԾՔՆԵՐ (ԾԱՎ - 1; ԾԱՎ - 2); ՀԵԾԱՆ Հ - 1	ՀԱՅԱՐԿՈՒԹ ՀՈՒՆՏԵՐ	ՀՈՒՆՏԵՐ ԷՆԵՐԳԻԱՅԻ ՍՊԸ	
ՊԱՀՊԱՆՈՒՄ должн.	ԱԶԳԱՆՈՒՆ имя, фамилия	ՍՏՈՐԱԳՐ. подпись				

ՄԱՍՆԱԳԻՐ

ԴԻՐՔ	ՆՇԱՆԱԿՈՒՄԸ	ԱՆՎԱՆՈՒՄԸ		ՔԱՆ.	ՔԱՇԸ ՄԻԱՎՈՐԻ ԿԳ.	ԾԱՆՈԹ. ԸՆԴ. ԿԳ.
	ՄԻԱՁՈՒՅԼ ԵՔ ԷԼ-ԵՐ					
		ԾԱԾԿԻ ՍՍԼ Սս-1				
1	ГОСТ 34028 - 2016	Φ12 A500C	Lընդ=6950.0 գ.մ	–	6255,0	6255,0
2	–»–	Φ12 A500C	L = 1950	294	1,75	516,0
3	–»–	Φ12 A500C	L = 3000	30	2,7	81,0
4	–»–	Φ12 A500C	L = 1400	62	1,26	78,1
5	–»–	Φ12 A500C	L = 1150	112	1,03	115,4
6	–»–	Φ12 A500C	L = 3200	82	2,88	236,2
7	–»–	Φ12 A500C	L = 3500	31	3.15	97.7
8	–»–	Φ12 A500C	L = 2450	104	2,2	228,8
9	–»–	Φ12 A500C	L = 2700	52	2,43	126,4
12	–»–	Φ14 A500C	L = 1920	20	2,32	46.5
16*	–»–	Φ12 A500C	L = 800	6	0.72	4.3
14	–»–	Φ16 A500C	L = 1850	8	2.32	58.0
13*	–»–	Φ14 A500C	L = 3700	13	4.48	58.2
15	–»–	Φ8 A-240	L = 1360	30	0.54	16.3
11	–»–	Φ6 A-240	Lընդ=50.0 գ.մ	–	11.1	11.1
10	–»–	Φ6 A-240	L = 240	2250.0	0.052	117.0
10*	–»–	Φ8 A-240	L = 700	990	0.28	277.2
	ՆՅՈՒԹԸ՝	ԲԵՏՈՆ B 25Ղ				61.0 (մ³)
		ԾԱԾԿԻ ՍՍԼ Սս-2				
1	ГОСТ 34028 - 2016	Φ12 A500C	Lընդ=7390.0 գ.մ	–	6651,0	6651,0
2	–»–	Φ12 A500C	L = 1950	275	1,75	481,2
3	–»–	Φ12 A500C	L = 3000	80	2,7	216,0
4	–»–	Φ12 A500C	L = 1400	31	1,26	39,0
5	–»–	Φ12 A500C	L = 1150	56	1,0	56,0
6	–»–	Φ12 A500C	L = 3200	112	2,88	322,5
8	–»–	Φ12 A500C	L = 2450	112	2,2	247,0
9	–»–	Φ12 A500C	L = 2700	146	2,43	354,8
13	–»–	Φ14 A500C	L = 3640	44	4.4	193.8
1	2	3		4	5	6
16	–»–	Φ16 A500C	L = 5000	8	7.9	63.2
17	–»–	Φ8 A-240	L = 1100	56	0.44	22.0
10	–»–	Φ6 A-240	L = 220	2350	0.048	112.8
10*	–»–	Φ8 A-240	L = 700	1040	0.28	291.2
19	ГОСТ 34028 - 2016	Φ16 A500C	L = 3800	16	6.0	96,0
15	–»–	Φ8 A-240	L = 1360	60	0.54	32,4
	ՆՅՈՒԹԸ՝	ԲԵՏՈՆ B 25Ղ				65.5 (մ³)
		ԵՔ ՀԵԾԱՆ Հս-1				
18	ГОСТ 34028 - 2016	Φ22 A500C	L = 7750	8	23.25	186.0
15	–»–	Φ8 A-240	L = 1670	82	0.67	55.0
	ՆՅՈՒԹԸ՝	ԲԵՏՈՆ B25				1.35 (մ³)

ՏԱՐՐԵՐԻ ՄԱՍՆԱՑՈՒՑԱԿ

ԴԻՐՔ	ԷՍԶԻԶ
10	140; 50; 50
18	6850; 450; 450
15	335; 500; 550; 235
12	1300; 500; 120
13	3400; 120; 120
17	300; 250; 350; 200
10*	200; 150; 150; 100; 100
19	3200; 300; 300

ՄԵՏԱՂԻ ԾԱԽՍԻ ԱՄՓՈՓԱԳԻՐԸ ՄԵԿ ԷԼ-ՏԻ ՀԱՄԱՐ ; ԿԳ

ԷԼ - ՏԻ ՄԱԿԵՐԵՍԸ	ՍԱՐՆԱՅԻՆ ՏԱՐՐԵՐ									ԸՆԴ. ԾԱԽՍԸ
	ՍԱՐՍԿԻ ԴԱՍԸ									
	A-240			A500C						
	ГОСТ 34028 - 2016									
	Φ6	Φ8	ԸՆԴ.	Φ12	Φ14	Φ16	Φ22		ԸՆԴ.	
Սս-1	128.1	293.5	421.6	7734,5	104,7	58.0	–		7897,2	8318,8
Սս-2	112.8	345,6	458,4	8367,5	193.8	159,2	–		8720,5	9178,9
Հս-1	–	55.0	55.0	–	–	–	186.0		186.0	241.0

«ԼԱՎԼՈ» ՍՊԸ
ՓՈՐՁԱՔՆՆՈՒԹՅՈՒՆ
«___» _____ 20__ թ.

1. ՆԵՐՔԵՎԻ ԳՈՏՈՒ ԵՐԿԱՅՆԱԿԱՆ ՍԱՐՆԱՁՈՂԵՐԸ ԴԻՐՔ "1" ԾԱՅՐԱԿՑԵԼ (ՄԵԿ ՈՒ ՄԵՋ) ՁՈՒՐՁԻՐ ՀԵՆԱՐԱՆՑԻՆ ՀԱՏՎԱԾԱՍՍՈՒՄ (Լ/5...Լ/4)
   ՎԵՐԻՆ ԳՈՏՈՒ ԵՐԿԱՅՆԱԿԱՆ ՍԱՐՆԱՁՈՂԵՐԸ ԴԻՐՔ "1" ԾԱՅՐԱԿՑԵԼ (ՄԵԿ ՈՒ ՄԵՋ) ՁՈՒՐՁԻՐ ԵՐԿԱՐՈՒԹՅԱՆ ՄԻՋԱՆԿՅԱԼ ՀԱՏՎԱԾԱՍՍՈՒՄ (Լ/3-ԻՑ ՈՉ ՊԱԿԱՍ)
   ԵՔ ՍԱԼԻ ՆԵՐՔԵՎԻ ԵՎ ՎԵՐԻՆ ԳՈՏՈՒ ՍԱՐՆԱՁՈՂՈՒՄԸ ԴԻՐՔ "1" ԵՔԵՐՈՒՄ ԵՎ ԲԱՑՎԱԾՔՆԵՐԻ ՄՈՏ ԾՈՒԼ 140ՄՄ ԵՔ ՍԱԼԻ ՎԵՐԻՆ ԳՈՏՈՒ ԴԻՐՔ "2...9" ՍԱՐՆԱՁՈՂՈՒՄԸ ՏԵՂԱԴՐԵԼ Դ Ի Ր Ք "1"-Ի ՄԻՋԵՎ (ՄԵԿ ՈՒ ՄԵՋ)
   ԾԱԾԿԻ ՎՐԱ 200 ՄՄ-ԻՑ ՓՈՔՐ ՉԱՓԵՐ ՈՒՆԵՑՈՂ ԱՆՑՔԵՐԸ ԲԱՑԵԼ ՏԵՂՈՒՄ, ՀԱՆԱՍԵԼՈՎ Եք ՍԱԼԻ ՍԱՐՍՆԵՐԸ:
   ԱՆՑՔԵՐԻ ՏԵՂԱՓՈԽՈՒՄԸ ԹՈՒՅԼ ՏՎԵԼԻ ԻՆԺԵՆԵՐԱԿԱՆ ԳԾԱԳՐԵՐԻ ՀԵՏ ՀԱՄԱՁԱՅՆ:
   ԲԱՑՈՒՄԵԼՈՎ ԼՐՈՒՆՑ ՀԱՄԸՆԿՆՈՒՄԸ ՀԻՄՆԱԿՄԱՆՔԻ ԷԼԵՄԵՆՏՆԵՐԻ ՍԱՐՆԱՁՈՂՈՒՄԻ ՀԵՏ, ԱՆՀՐԱԺԵՇՏՈՒԹՅԱՆ ԴԵՊՔՈՒՄ ԻՐԱԿԱՆԱՑՆԵԼ ԱՆՑՔԵՐԻ ՏԵՂԱՇԱՐԺՈՒՄ:
   ԷԼԵՄԵՆՏՆԵՐԻ ՉԱՓԵՐԸ ԼՐԱՑՈՒՑԻՉ ԹԹՇԵԼ ՏԵՂՈՒՄ:
2. ՍՈՒՅՆ ԹԵՐԹԸ ՆԱՅԵԼ ԵԿ-33 ՀԵՏ ՀԱՄԱՁԱՅՆ

ՊԱՅՄԱՆԱԳԻՐ/ Договор № ԱԲ-ԳՀԾԶԲ-25/41	ՀՀ Արմավիրի մարզի Արմավիր համայնքի Մայիսյան գյուղի չգործող մանկապարտեզի շենքի քանդման և նոր տիպային նախագծով շենքի կառուցման տեղակապման աշխատանքներ/Строительство детского сада поселка Маисян, марза Арамавир, РА	
ՆԱԽԱԳԾ. проектир. Լ. ՍԱՀԱԿՅԱՆ Л.Агаджанян	ԿՈՆՍՏՐՈՒԿՏՈՐԱԿԱՆ ՄԱՍ КОНСТРУКТОРСКАЯ ЧАСТЬ	ՓՈՒԼ Лист: Սն; ԹԵՐԹ Листов: ԵԿ-33; ԹԵՐԹԵՐ Листы: 61
ԳԼՀ.ԿՈՆՍՏՐ ГИ.конст. Տ. ԳԱԲՐԻԵԼՅԱՆ Т.Габриелян	ՄԱՍՆԱԳԻՐ (ԾԱՍ-1; ԾԱՍ-2)	ԻՆՍՏԻՏՈՒՏ Институт ԵՐԵՎԱՆԻ ԱՊԿ
ՊԱՇՏՈՆ должн. ԱԶԳԱՆԻՆ имя, фамилия ՍՏՈՐԱԳՐ. подпись		

ԾԱԾԿԻ ՍԱԼԻ ՆԵՐՔԵՎԻ ԳՈՏՈՒ ԱՄՐԱՆՆԵՐԻ ՏԵՂԱԴՐՄԱՆ ՀԱՏԱԿԱԳԻԾԸ

0.000 ՆԻՇՈՒՄ (ԾԱԾ-1')

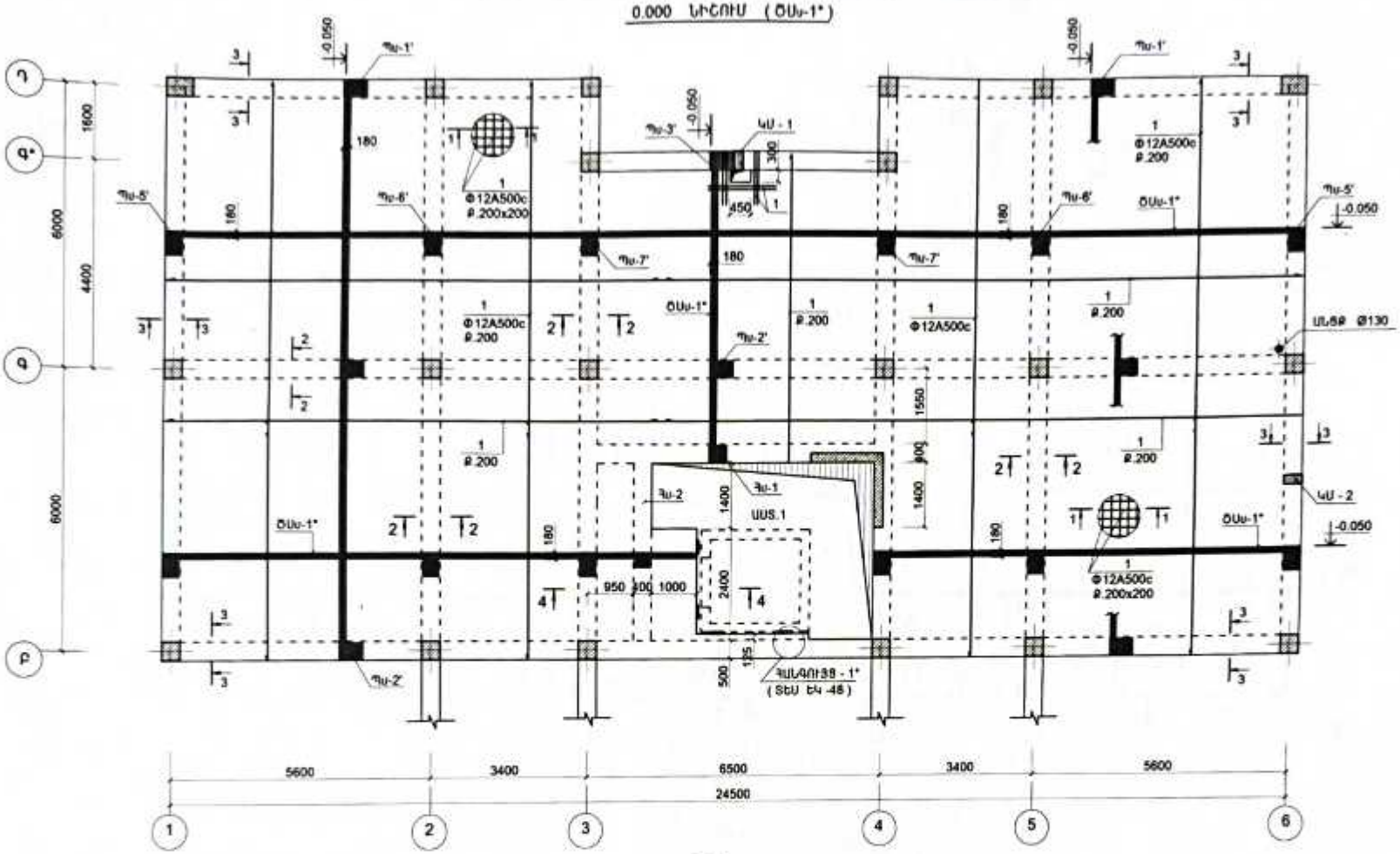

ՀԵԾՄԱՆ Հ-2

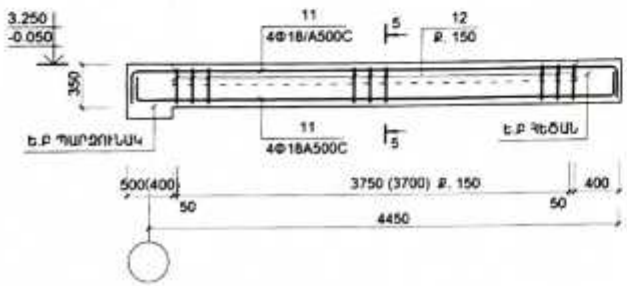

5 - 5
(Հ-2)

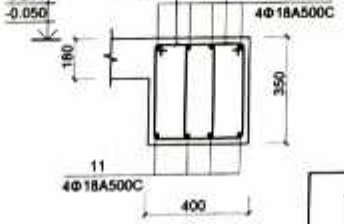

2. ՍԼԵՔԵՐԻ ՏԵՂԱԲԱՇԽՈՒՄԸ ԵՀՏԵԼ ԻՆԺԵՆԵՐԱԿԱՆ ԳԾԱԳՐԵՐԻ ՀԵՏ ՀԱՄԱՏԵՂ:
3. ՍՈՒՅՆ ՁԵՐՔԸ ԱՅՅԵԼ ԵԿ-33/2; 33/3 ՀԵՏ ՀԱՄԱՏԵՂ

«ԷԼԼՎԱ» ՍՊԸ
ՓՈՐՁԱՔՆՆՈՒԹՅՈՒՆ
«__» _____ 20__ թ.

ՊԱՅՄԱՆԱԳԻՐ/ Договор № ԱՐ-ԳՀՇՁԲ-25/41			ՀՀ Արծավիրի մարզի Արծավիր համայնքի Մայիսյան գյուղի չգործող մանկապարտեզի շենքի քանդման և նոր տիպային նախագծով շենքի կառուցման տեղականացված աշխատանքներ/Строительство детского сада поселка Маисян, марза Арамавир, РА			
			ԿՈՆՍՏՐՈՒԿՏՈՐԱԿԱՆ ՄԱՍ КОНСТРУКТОРСКАЯ ЧАСТЬ	ՓՈՒԼ	ՁԵՐԹ	ՁԵՐԹԵՐ
				ԱՆ	ԵԿ-33/1	61
ԱՌԱՋԱԳ. проектир.	Լ. ՍՊԱՅԱՆՅԱՆ Л.Агаджанян		ԾԱԾԿԻ ՍԱԼԻ ՆԵՐՔԵՎԻ ԳՈՏՈՒ ԱՄՐԱՆՆԵՐԻ ՏԵՂԱԴՐՄԱՆ ՀԱՏԱԿԱԳԻԾԸ -0.050 ՆԻՇՈՒՄ (ԾԱԾ-1')	ՀՐԱՏԱՐԱԿԵՑ	ԻՆՏԵՐ Էնթերպրայզ ՍՊԸ	
ԳԼԽ.ԿՈՆՍՏՐ. Гл.конст.	Տ.ԳԱԲՐԻԵԼՅԱՆ Т.Габриелян					
ՊԱՇՏՈՆ. должн.	ԱԶԳԱՆՈՒՆ имя, фамилия	ՍՏՈՐԱԳՐ. подпись				

ԾԱԾԿԻ ՍԱԼԻ ՎԵՐԻՆ ԳՈՏՈՒ ԱՄՐԱՆՆԵՐԻ ՏԵՂԱԴՐՄԱՆ ՀԱՏԱԿԱԳԻԾԸ

0.000 ՆԻՇՈՒՄ (ԾԱԾ-1*)

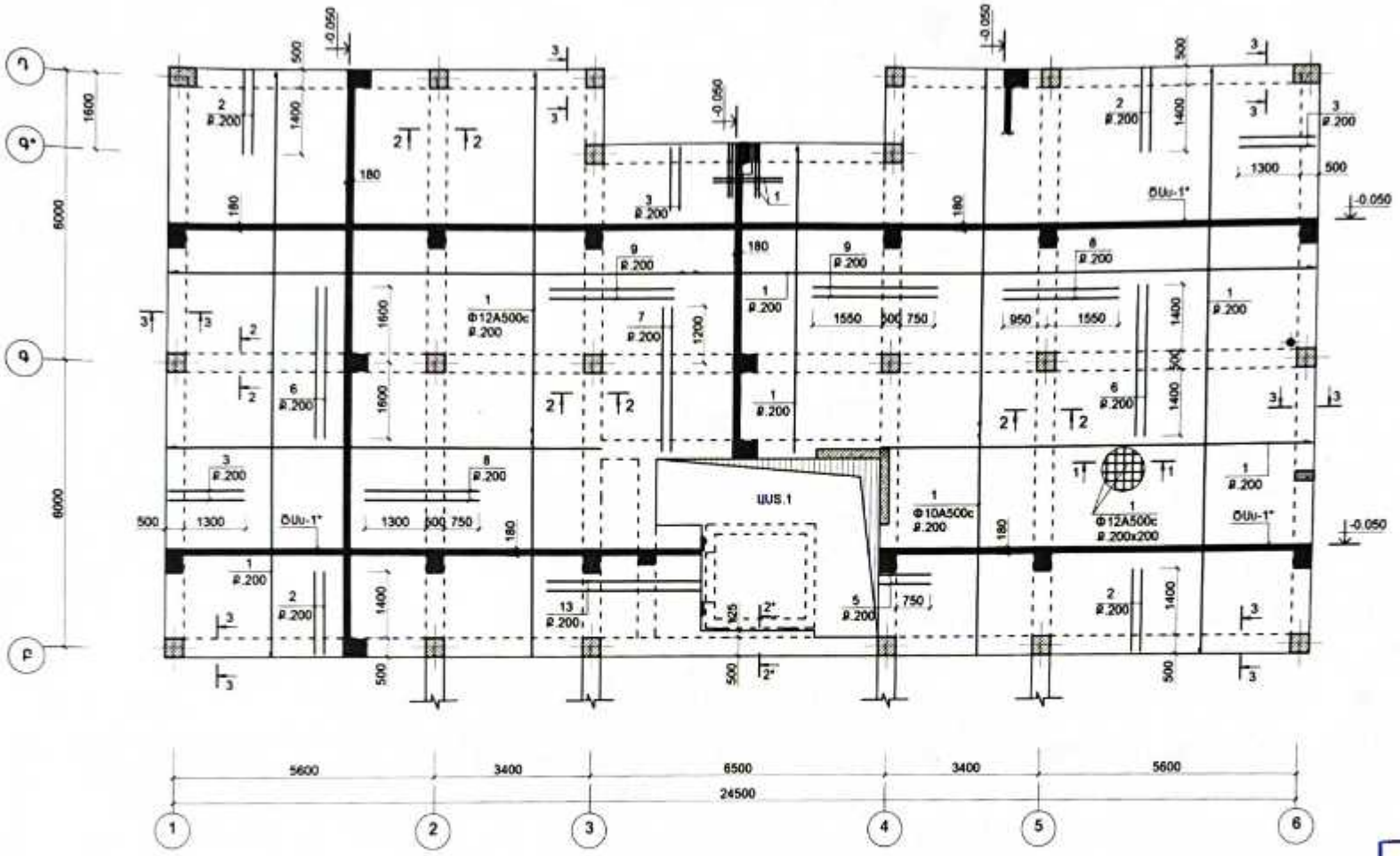

1. ՆԵՐՔԵՎԻ ԳՈՏՈՒ ԵՐԿԱՅՆԱԿԱՆ ԱՄՐԱՆԱՇՈՂՈՒՄԸ ԴԻՐՔ "1" ԾԱՅՐԱԿՑԵԼ (ՄԵԿ ՈՒ ՄԵՋ) ՔՈՒՇՔԻ ՀԵՆԱՐԱՆԱՅԻՆ ՀԱՏՎԱԾԱՍՍՈՒՄ (ԼՏ... Լ4)
   ՎԵՐԻՆ ԳՈՏՈՒ ԵՐԿԱՅՆԱԿԱՆ ԱՄՐԱՆԱՇՈՂՈՒՄԸ ԴԻՐՔ "1" ԾԱՅՐԱԿՑԵԼ (ՄԵԿ ՈՒ ՄԵՋ) ՔՈՒՇՔԻ ԵՐԿԱՐՈՒԹՅԱՆ ՄԻՋԱՆԿՅԱԼ ՀԱՏՎԱԾԱՍՍՈՒՄ (Լ3-Ի ՈՐ ՊԱԿԱՍ)
   ԵՐԿՐ ՍԱԼԻ ՆԵՐՔԵՎԻ ԵՎ ՎԵՐԻՆ ԳՈՏՈՒ ԱՄՐԱՆԱՇՈՂՈՒՄԸ ԴԻՐՔ "1" ԵԶՐԵՐՈՒՄ ԵՎ ԲԱՑՎԱԾՔՆԵՐԻ ՄՈՏ ԾՈՒԼ 140ՄՄ ԵՐԿՐ ՍԱԼԻ ՎԵՐԻՆ ԳՈՏՈՒ ԴԻՐՔ "2...9" ԱՄՐԱՆԱՇՈՂՈՒՄԸ ՏԵՂԱԴՐԵԼ Դ ԻՐՔ "1"-Ի ՄԻՋԵՎ (ՄԵԿ ՈՒ ՄԵՋ)
   ԾԱԾԿԻ ՎՐԱ 200 ՍՄ-ԻՑ ՓՈՔՐ ՇԱՓԵՐ ՈՒՆԵՑՈՂ ՍԼՅԱԲԵՐԸ ՔԱՅԼԵԼ ՏԵՂՈՒՄ, ՇՎԱՆԱԵԼՈՎ ԵՐԿՐ ՍԱԼԻ ԱՄՐԱՆՆԵՐԸ ՍԼՅԱԲԵՐԻ ՏԵՂԱԲԱՇԽՈՒՄԸ ՃՇՏԵԼ ԻՆԺԵՆԵՐԱԿԱՆ ԳԾԱԳՐԵՐԻ ՀԵՏ ՀԱՄԱՏԵՂ:
   ԲԱՑԱՌԵԼՈՎ ՆՐԱՆՑ ՀԱՍՏԱԿՄԱՆԸՆԹԱՑ ԷԼԵՄԵՆՏՆԵՐԻ ԱՄՐԱՆԱՇՈՂՈՒՄԻ ՀԵՏ, ՍԵՂՄԱԺԵՇՏՈՒԹՅԱՆ ԴԵՊՔՈՒՄ ԻՐԱԿԱՆԱՑՆԵԼ ՍԼՅԱԲԵՐԻ ՏԵՂԱՇԱՐԺՈՒՄ:
   ԷԼԵՄԵՆՏՆԵՐԻ ՇԱՓԵՐԸ ԼՐԱՑՈՒՑԻՉ ՃՇՏԵԼ ՏԵՂՈՒՄ:
2. ՍՈՒՅՆ ՁԵՐՔԸ ՆԱՏԵԼ Եկ-33/1; 33/3 ՀԵՏ ՀԱՄԱՏԵՂ

ՀԻՄՆԱԿՄԱՆՔԻ ԷԼԵՄԵՆՏՆԵՐԻ ՎՐԱ ՏԱԼԻՔԻ ՄԵՏԱՂԱԿԱՆ ԿՈՆՍՏՐՈՒԿՑԻԱՆԵՐԻ ՀԱՄԱՐ ՆԱԽԱՏԵՍԿԾ ՆԵՐԴԻՐ ՏԱՐՐԵՐԻ ՏԵՂԱԲԱՇԽՈՒՄԸ ՆԱՏԵԼ ՁԵՐՔ Եկ-48

«ԼԱՎԱ» ՍՊԸ
ՓՈՐՁԱԳՔՆՈՒԹՅՈՒՆ
«___» _____ 20__ թ.

ՊԱՅՄԱՆԱԳԻՐ/Договор № ԱՐ-ԳՀՇՁԲ-25/41			ՀՀ Արմավիրի մարզի Արմավիր համայնքի Մայիսյան գյուղի չգործող մանկապարտեզի շենքի քանդման և նոր տիպային նախագծով շենքի կառուցման տեղակապման աշխատանքներ/Строительство детского сада поселка Маисян, марза Арамавир, РА			
			ԿՈՆՍՏՐՈՒԿՏՈՐԱԿԱՆ ՄԱՍ КОНСТРУКТОРСКАЯ ЧАСТЬ	ՓՈՒԼ	ՁԵՐՔ	ՁԵՐՔԵՐ
ՆԱԽԱԳԾ. проектир.	Լ. ՄԱՅԱՍՅԱՆ Л.Аракелян			ԱՆ	Եկ-33/3	61
ՀԱՍ.ԿՈՆՍՏՐ. гл.констр.	Տ. ՊԱՐՈՒՅՐՅԱՆ Т.Грбоян		ԾԱԾԿԻ ՍԱԼԻ ՎԵՐԻՆ ԳՈՏՈՒ ԱՄՐԱՆՆԵՐԻ ՏԵՂԱԴՐՄԱՆ ՀԱՏԱԿԱԳԻԾԸ -0.050 ՆԻՇՈՒՄ (ԾԱԾ-1*)		ՊԼԱՆԵՐ ԵՎ ԳԾԱԳՐԵՐ ՍՊԸ	
ՊԱՇՏՈՆ. должн.	ԱԶԳԱՆՈՒՆ имя, фамилия	ՍՏՈՐԱԳՐ. подпись				

2 - 2
(ԾԱՎ - 1")

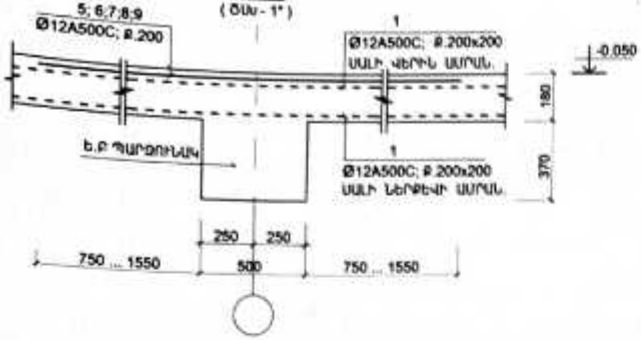

3 - 3
(ԾԱՎ - 1")

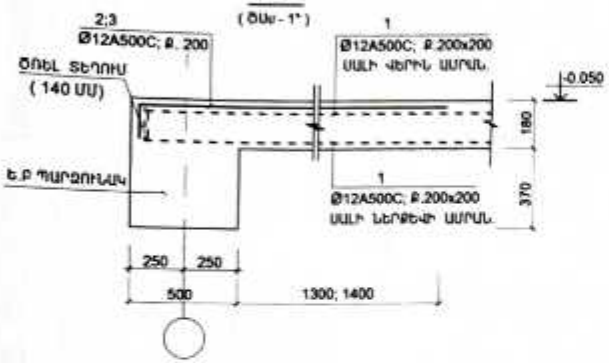

4 - 4
(ԾԱՎ - 1"; ԾԱՎ - 1)

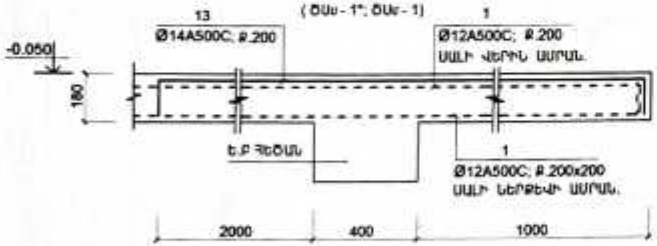

1 - 1
(ԾԱՎ - 1")

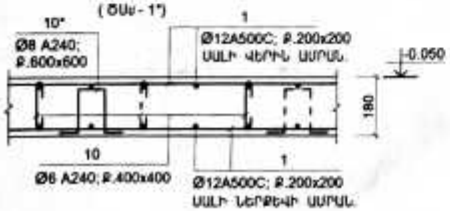

ՏԱՐՐԵՐԻ ՄԱՍՆԱՑՈՒՑԱԿ

ԴԻՐՔ	ԷՍԶԻԶ
10	140; 50; 50
10"	200; 150; 150; 100; 100
11	4650; 300; 300
12	335; 300; 400; 235
13	3400; 150; 150
5"	300; 200; 300; 200

(ԵՐԿԱՅՆԱԿԱՆ ԱՄՐԱՆՆԵՐԻ ԾԱՅՐԱԿԱՑՄԱՆ ՀԱՆԳՈՒՅՑ)

ԱՌԱՆՑ ԵՌԱԿՑՄԱՆ

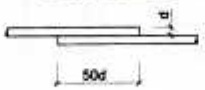

ՍԵՎԵՌԱԿԻ ԴԻՐՔԸ ԾԱԾԿԻ ՍԱԼԻ ՑԱՆՑԵՐԻ ՎՐԱ

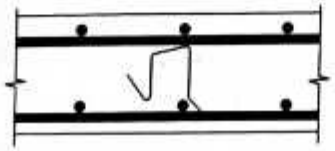

ՄԱՍՆԱԳԻՐ

ԴԻՐՔ	ՆՇԱՆԱԿՈՒՄԸ	ԱՆՎԱՆՈՒՄԸ		ՔԱՆ.	ՔԱՇԸ ՄԻԱՎՈՐԻ ԿԳ.	ԾԱՆՈԹ. ԸՆԴ. ԿԳ.
	ՄԻՍՅՈՒՅԼ Ե.Բ ԷԼ-ԵՐ					
		ԾԱԾԿԻ ՍԱԼ Ա4-1"				
1	ГОСТ 34028 - 2016	Φ12 A500C	L=5540.0 Գ.Մ	–	4986.0	4986.0
2	–"–	Φ12 A500C	L = 2050	210	1.85	388.5
3	–"–	Φ12 A500C	L = 1950	120	1.75	210.0
5	–"–	Φ12 A500C	L = 1400	30	1.26	37.8
6	–"–	Φ12 A500C	L = 3200	82	2.9	237.8
7	–"–	Φ12 A500C	L = 3500	31	3.15	97.7
8	–"–	Φ12 A500C	L = 2550	114	2.3	262.2
9	–"–	Φ12 A500C	L = 2800	98	2.52	247.0
10	–"–	Φ6 A-240	L = 240	1940	0.05	97.0
10"	–"–	Φ8 A240	L = 700	820	0.28	230.0
13	–"–	Φ14 A500C	L = 3700	13	4.48	58.2
	ՆՅՈՒԹԸ՝	ԲԵՏՈՆ B 25Ղ				44.5 ($Մ^3$)
		Ե.Բ ՀԵԾԱՆ Հ4-2				
11	ГОСТ 34028 - 2016	Φ18 A500C	L = 5250	8	10.5	84.0
12	–"–	Φ8 A-240	L = 1270	60	0.5	30.0
	ՆՅՈՒԹԸ՝	ԲԵՏՈՆ B25				0.6 ($Մ^3$)

«ԼԱՎԱ» ՍՊԸ
ՓՈՐՁԱՔՆՆՈՒԹՅՈՒՆ
« » 20 թ.

ՍԵՏԱՊԻ ԾԱԽՍԻ ԱՄՓՈՓԱԳԻՐԸ ՄԵԿ ԷԼ-ՏԻ ՀԱՄԱՐ ՝ ԿԳ

ԷԼ - ՏԻ ՄԱԿՆԻՇԸ	ԱՄՐԱՆԱՅԻՆ ՏԱՐԵՐ								ԸՆԴ. ԾԱԽՍԸ
	ԱՄՐԱՆԻ ԴԱՍԸ								
	A-240			A500C					
	ГОСТ 34028 - 2016								
	Φ6	Φ8	ԸՆԴ.	Φ12	Φ14	Φ18		ԸՆԴ.	
Ա4-1"	97.0	230.0	327.0	6467.0	58.2	–		6584.2	6931.2
Հ4-2	–	30.0	30.0	–	–	84.0		84.0	114.0

ՊԱՅՄԱՆԱԳԻՐ/ Договор № ԱՔ-Գ4ՀԾԶ-25/41			ՀՀ Արմավիրի մարզի Արմավիր համայնքի Մայիսյան գյուղի չգործող մանկապարտեզի շենքի քանդման և նոր տիպային նախագծով շենքի կառուցման տեղակալման աշխատանքներ/Строительство детского сада поселка Майсян, марза Арамавир, РА			
ՆԱԽԱԳԾ. проектир.	Լ. ԱՂԱՅԱՆՅԱՆ Л.Агаджанян		ԿՈՆՍՏՐՈՒԿՏՈՐԱԿԱՆ ՄԱՍ КОНСТРУКТОРСКАЯ ЧАСТЬ	ՓՈՒԼ	ՖԵՐԹ	ՖԵՐԹԵՐ
ԳԼԽ.ԿՈՆՍՏՐ гл.констр.	Ֆ.ԳԱԲՐԻԵԼՅԱՆ Ф.Габриелян			Ա4	Ե4-33/3	61
ՊԱՏԵՏՈՆ должн.	ԱԶԳԱԼՈՒՆ имя, фамилия	ԱՏՈՐԱԳՐ. подпись	ԿՏՐՎԱԾՔԵՐ (ԾԱՎ - 1")	energia	ԻՆՏԵՐ ԷՆԵՐԳԻԱ ՍՊԸ	

ՊԱՏԻ ԷԼԵՄԵՆՏՆԵՐԻ ՄԱԿԵՐԵՎԱՎՈՐՄԱՆ ՍԽԵՄԱՆ ԸՍՏ "6"... "1" ԱՌԱՆՑՔՆԵՐԻ

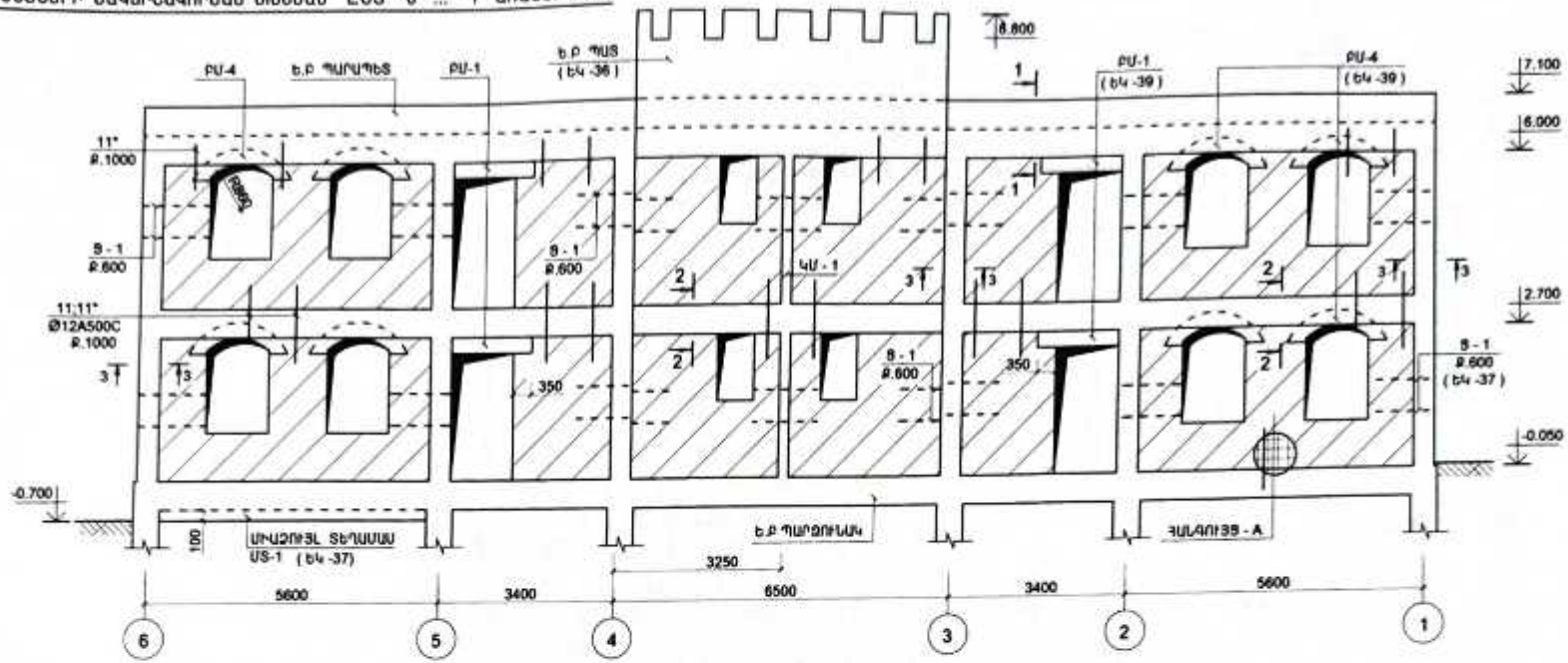

ՊԱՏԻ ԷԼԵՄԵՆՏՆԵՐԻ ՄԱԿԵՐԵՎԱՎՈՐՄԱՆ ՍԽԵՄ ԸՍՏ "Ա"... "Դ" ԱՌԱՆՑՔՆԵՐԻ

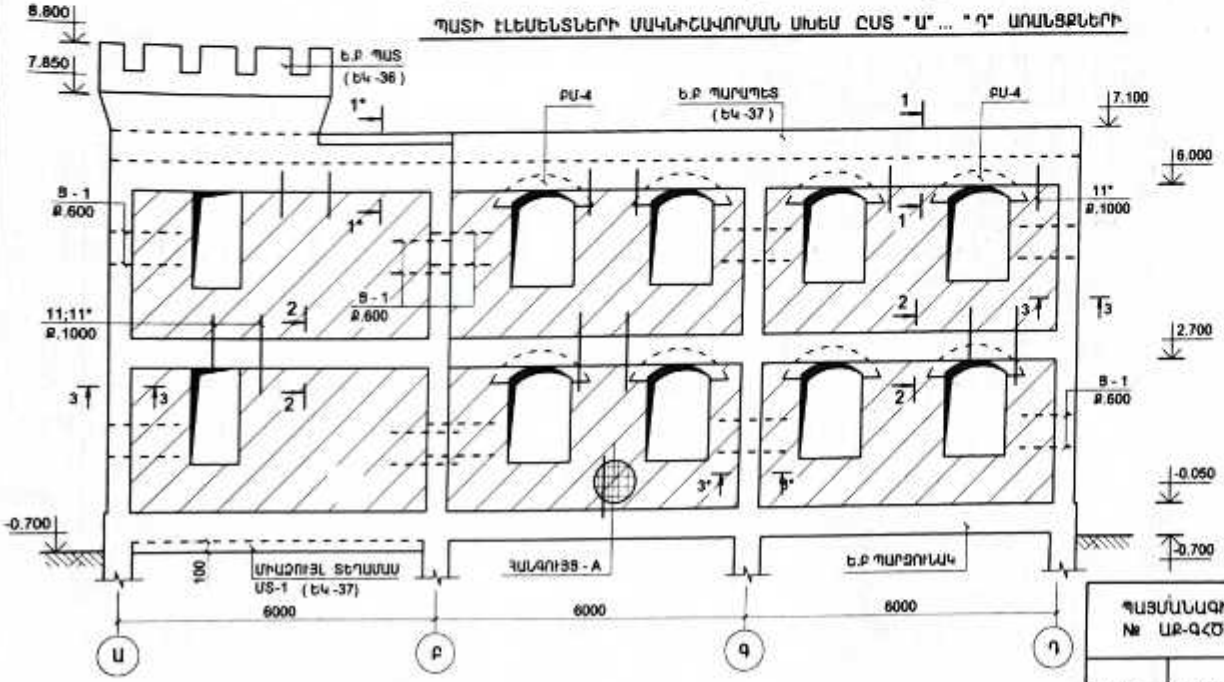

«ԼԱՎԱ» ՍՊԸ
ՓՈՐՁԱԳՔՆՆՈՒԹՅՈՒՆ
«__» _____ 20 թ.

ՊԱՅՄԱՆԱԳԻՐ/ Договор № ԱԲ-ԳՀՇՁԳ-25/41			ՀՀ Արմավիրի մարզի Արմավիր համայնքի Մաքիսյան գյուղի չգործող մանկապարտեզի շենքի քանդման և նոր տիպային նախագծով շենքի կառուցման տեղակապման աշխատանքներ/Строительство детского сада поселка Маисян, марза Арамавир, РА			
			ԿՈՆՍՏՐՈՒԿՏՈՐԱԿԱՆ ՄԱՍ КОНСТРУКТОРСКАЯ ЧАСТЬ	ՓՈՒԼ	ԹԵՐԹ	ԹԵՐԹԵՐ
				ԱՄ	եկ-34	61
ԱՌԱՆՁՆ. проектир.	Լ. ԱՂԱՋԱՆՅԱՆ Л.Агаджанян		ՊԱՏԻ ԷԼԵՄԵՆՏՆԵՐԻ ՄԱԿԵՐԵՎԱՎՈՐՄԱՆ ՍԽԵՄԱՆ	ԲԼՍԵՐ energia		ԲԼՍԵՐ էներգիա ՍՊԸ
ԳԼԽ.ԿՈՆՍՏՐ. гл.констр.	Տ. ԳԱԲՐԻԵԼՅԱՆ Т.Габриелян					
ՊԱՀՏՈՒՆ должн.	ԱԶԳԱՆՈՒՆ имя, фамилия	ՍՏՈՐԱԳՐ. подпись				

ՊԱՏԻ ԷԼԵՄԵՆՏՆԵՐԻ ՄԱԿԵՐԵՎՈՐՄԱՆ ՍԽԵՄԱՆ ԸՍՏ "1"...."6" ԱՌԱՆՑՔՆԵՐԻ

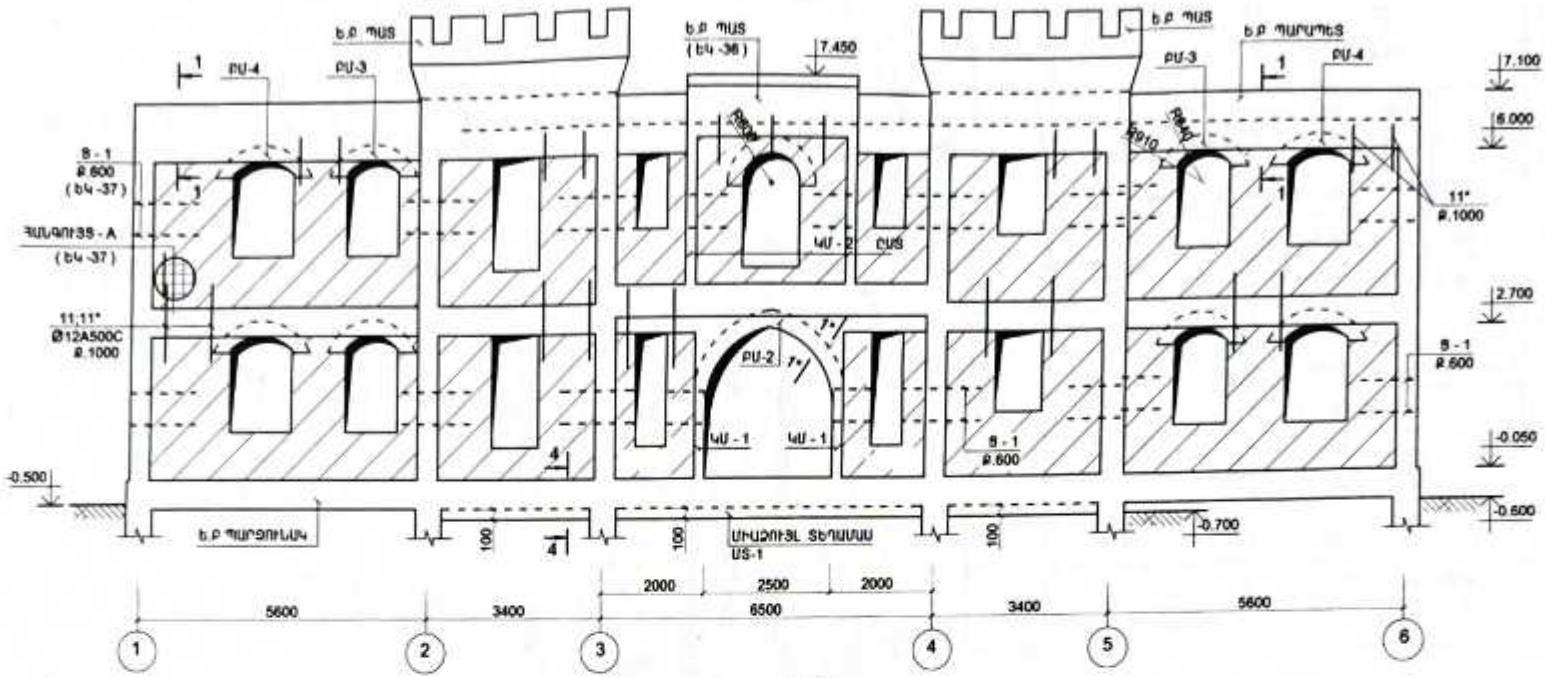

ՊԱՏԻ ԷԼԵՄԵՆՏՆԵՐԻ ՄԱԿԵՐԵՎՈՐՄԱՆ ՍԽԵՄ ԸՍՏ "Ղ"...."Ա" ԱՌԱՆՑՔՆԵՐԻ

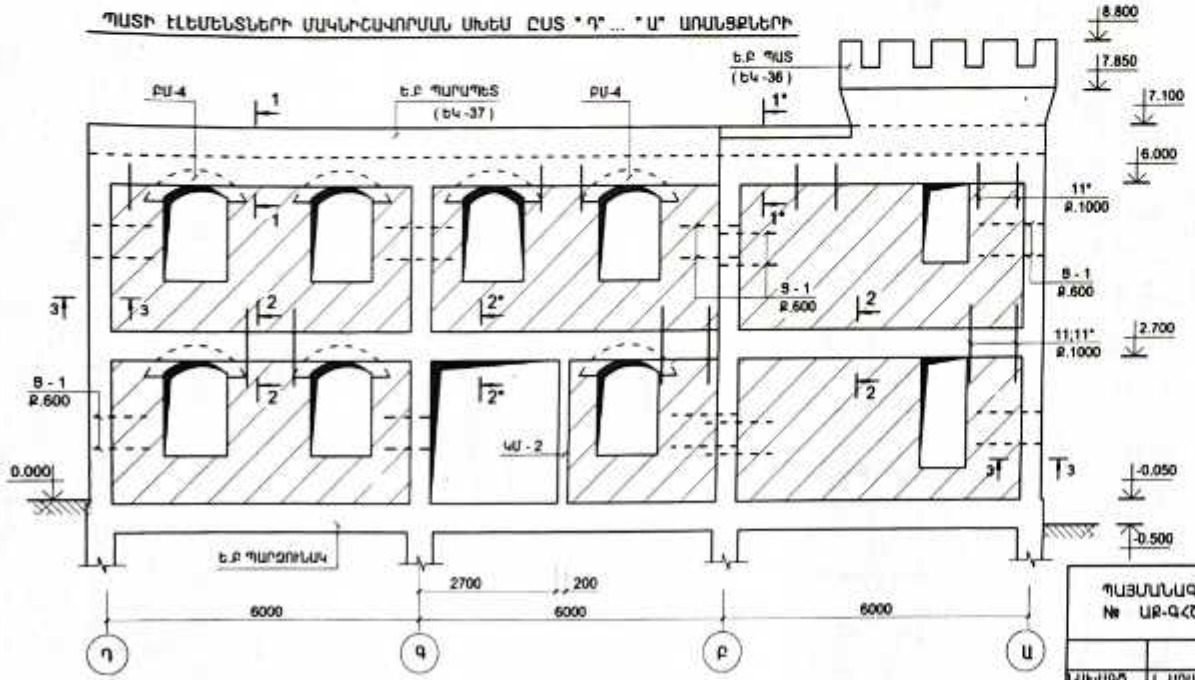

«ԼԱՎ» ՍՊԸ
ՓՈՐՁԱԳՆՈՒԹՅՈՒՆ
«___» _____ 20 թ.

1. ԲԱՑՎԱԾՔՆԵՐԻ ՉԱՓԵՐՆ ՈՒ ՏԵՂԱԲԱՇԽՈՒՄԸ ՃՇՏԵԼ ԵՎՐՏԱՐՊԵՏԱԿԱՆ ԳԾԱԳՐԵՐԻ ՀԵՏ:
2. ՍՈՒՅՆ ԹԵՐԹԸ ՆԱՅԵԼ ԹԵՐԹ ԵԿ-36...39 ՀԵՏ ՀԱՄԱՏԵՂ:

ՊԱՅՄԱՆԱԳԻՐ/ Договор № ԱՐ-ԳՀՇՁԳ-25/41	ՀՀ Արմավիրի մարզի Արմավիր համայնքի Մայիսյան գյուղի չգործող մանկապարտեզի շենքի քանդման և նոր տիպային նախագծով շենքի կառուցման տեղակալման աշխատանքներ/Строительство детского сада поселка Маисян, марза Арамавир, РА				
		ԿՈՆՍՏՐՈՒԿՏՈՐԱԿԱՆ ՄԱՍ КОНСТРУКТОРСКАЯ ЧАСТЬ	ՓՈՒԼ	ԹԵՐԹ	ԹԵՐԹԵՐ
			ԱՆ	ԵԿ-35	61
ՆԱԽԱԳԾ. проектир.	Լ. ԱՂԱՋԱՆՅԱՆ Л.Агаджанян				
ԳԼԽ. ԿՈՆՍՏՐ. гл.констр.	Տ.ԳԱԲՐԻԵԼՅԱՆ Т.Габриелян		ՊԱՏԻ ԷԼԵՄԵՆՏՆԵՐԻ ՄԱԿԵՐԵՎՈՐՄԱՆ ՍԽԵՄԱՆ	ԻՆԳԵՐ Հ ե ն ր գ ի ա ՍՊԸ	
ՊԱՀՏՈՆ դայտ.	ԱՅԳԱՆՈՒՇ имя, фамилия	ՍՏՈՐԱԳՐ. подпись			

ՏԱՆԻՔԻ Ե.Բ ՊԱՏԵՐԻ ԴԱՍԱՎՈՐՈՒԹՅԱՆ ՍԽԵՄԱՆ

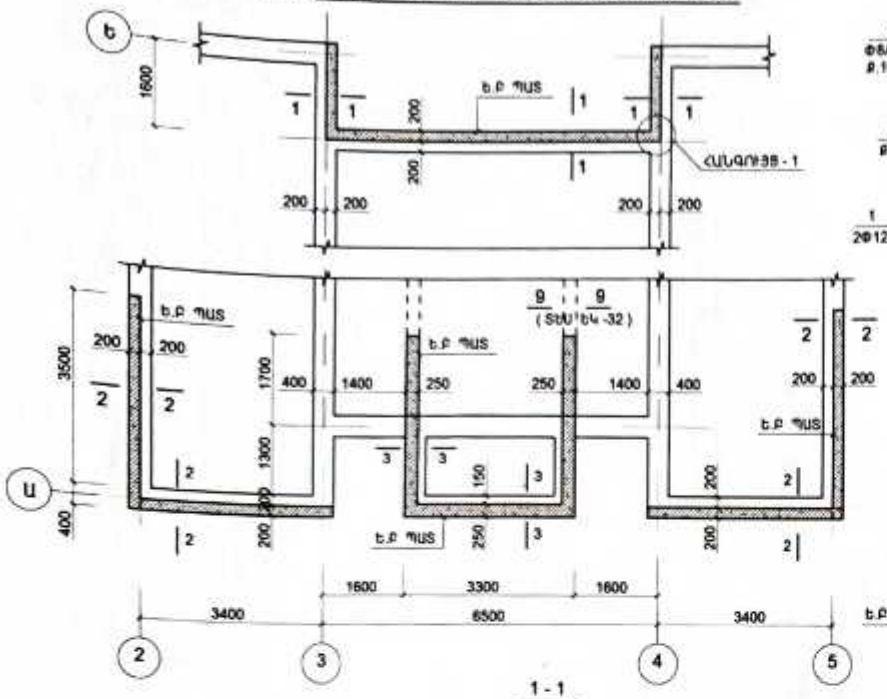

2 - 2
Ե.Բ ՊԱՏ

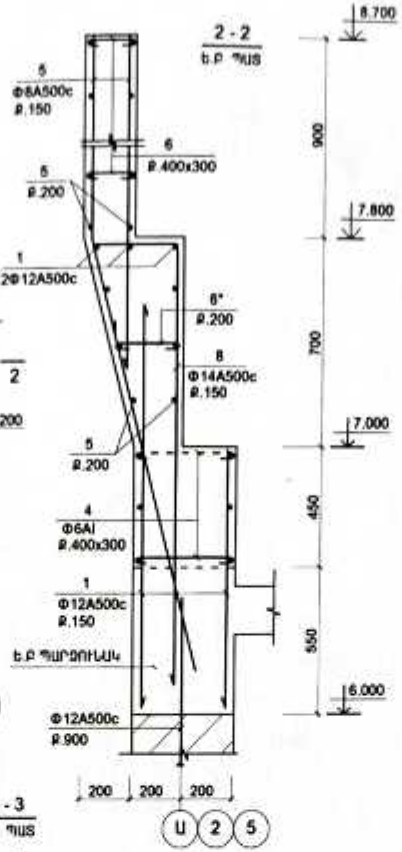

ՄԱՍՆԱԳԻՐ

ԴԻՐՔ	ՆՇԱՆԱԿՈՒՄԸ	ԱՆՎԱՆՈՒՄԸ		ՔԱՆ.	ՔԱՇԸ ՄԻԱՎՈՐԻ ԿԳ.	ԾԱՆՈԹ. ԸՆԴ.
	ՄԻԱՁՈՒՅԼ Ե.Բ ԷԼ ԵՐ					
		Ե.Բ ՊԱՏ		1		
1	ГОСТ 34028 - 2016	Φ12 A500C	L ընդ = 650.0 մ	–	577.0	577.0
2	-«-	Φ6 A-240	L = 1400	50	0.31	15.5
3	-«-	Φ12 A500C	L = 1300	130	1.15	150.0
4	-«-	Φ6 A-240	L = 450	120	0.1	12.0
5	-«-	Φ8 A500C	L ընդ = 870.0 մ	–	348.0	348.0
6	-«-	Φ6 A-240	L = 250	390	0.055	21.5
6*	-«-	Φ6 A-240	L = 300	120	0.07	8.4
8	-«-	Φ14 A500C	L = 3700	100	4.48	448.0
9	-«-	Φ8 A500C	L = 1350	50	0.54	27.0
7	-«-	Φ6 A-240	L = 800	50	0.18	9.0
	ԵՅՈՒԹԸ՝	ԲԵՏՈՆ	B25			18.0 (Մ³)

ՄԱՆՐԱՄԱՍՆԵՐԻ ՏԵՂԵԿԱԳԻՐ

ԴԻՐՔ	ԷԱՔԻԶ
4	350; 50 50
6(6*)	150 (200); 50 50
3	1100; 200
8	350; 1750; 1600
9	250; 150 550; 250 150
2	450; 250 350 350
7	250; 150 250; 150

1 - 1
Ե.Բ ՊԱՏ

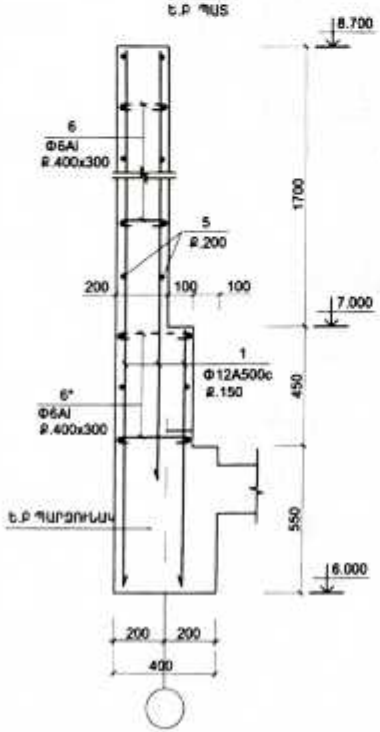

3 - 3
Ե.Բ ՊԱՏ

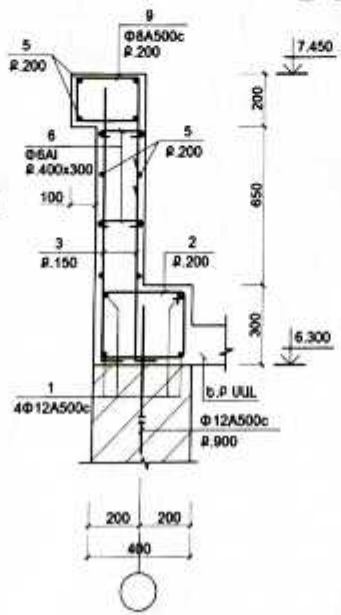

ՀԱՆԳՈՒՅՑ - 1

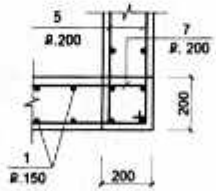

ՄԵՏԱՂԻ ԾԱԽՍԻ ԱՄՓՈՓԱԳԻՐԸ ՄԵԿ ԷԼ-ՏԻ ՀԱՄԱՐ ; ԿԳ

ԷԼ - ՏԻ ՄԱԿԵՐԵՎԸ	ԱՄՐԱՆԱՅԻՆ ՏԱՐՐԵՐ							
	ԱՄՐԱՆԻ ԴԱՍԸ							ԸՆԴ. ԾԱԽՍԸ
	A-240			A500C				
	ГОСТ 34028 - 2016							
	Φ6		ԸՆԴ.	Φ8	Φ12	Φ14	ԸՆԴ.	
Ե.Բ ՊԱՏ	66.4		66.4	348.0	577.0	448.0	1373.0	1439.4

«ԼԼՎՌ» ՍՊԸ
ՓՈՐՁԱԳՆՆՈՒԹՅՈՒՆ
«__» _____ 20__ թ.

ՊԱՅՄԱՆԱԳԻՐ/ Договор № ԱՔ-ԳՀՇՁԲ-25/41	ՀՀ Արմավիրի մարզի Արմավիր համայնքի Մայիսյան գյուղի չգործող մանկապարտեզի շենքի քանդման և նոր տիպային նախագծով շենքի կառուցման տեղակապման աշխատանքներ/Строительство детского сада поселка Маисян, марза Арамавир, РА	
ՆԱԽԱԳԾ. проектир. — Լ. ՄԿՏՉՅԱՆՅԱՆ Л.Акопджанян	ԿՈՆՍՏՐՈՒԿՏՈՐԱԿԱՆ ՄԱՍ / КОНСТРУКТОРСКАЯ ЧАСТЬ	ՓՈՒԼ / ՓԵՐԹ / ՓԵՐԹԵՐ
ԳԼԽ. ԿՈՆՍՏՐ. гл.констр. — Տ. ԳԱՐԻԵԼՅԱՆ Т.Габриелян		ԱՆ / ԵԿ-38 / 61
ՊԱՇՏՈՆ. должн. — ԱԶԳԱՆՈՒՆ имя, фамилия — ՍՏՈՐԱԳՐ. подпись	ՏԱՆԻՔԻ Ե.Բ ՊԱՏԵՐԻ ԴԱՍԱՎՈՐՈՒԹՅԱՆ ՍԽԵՄԱՆ	ԻՆՏԵՐ ԷՆԵՐԳԻԱ ՍՊԸ

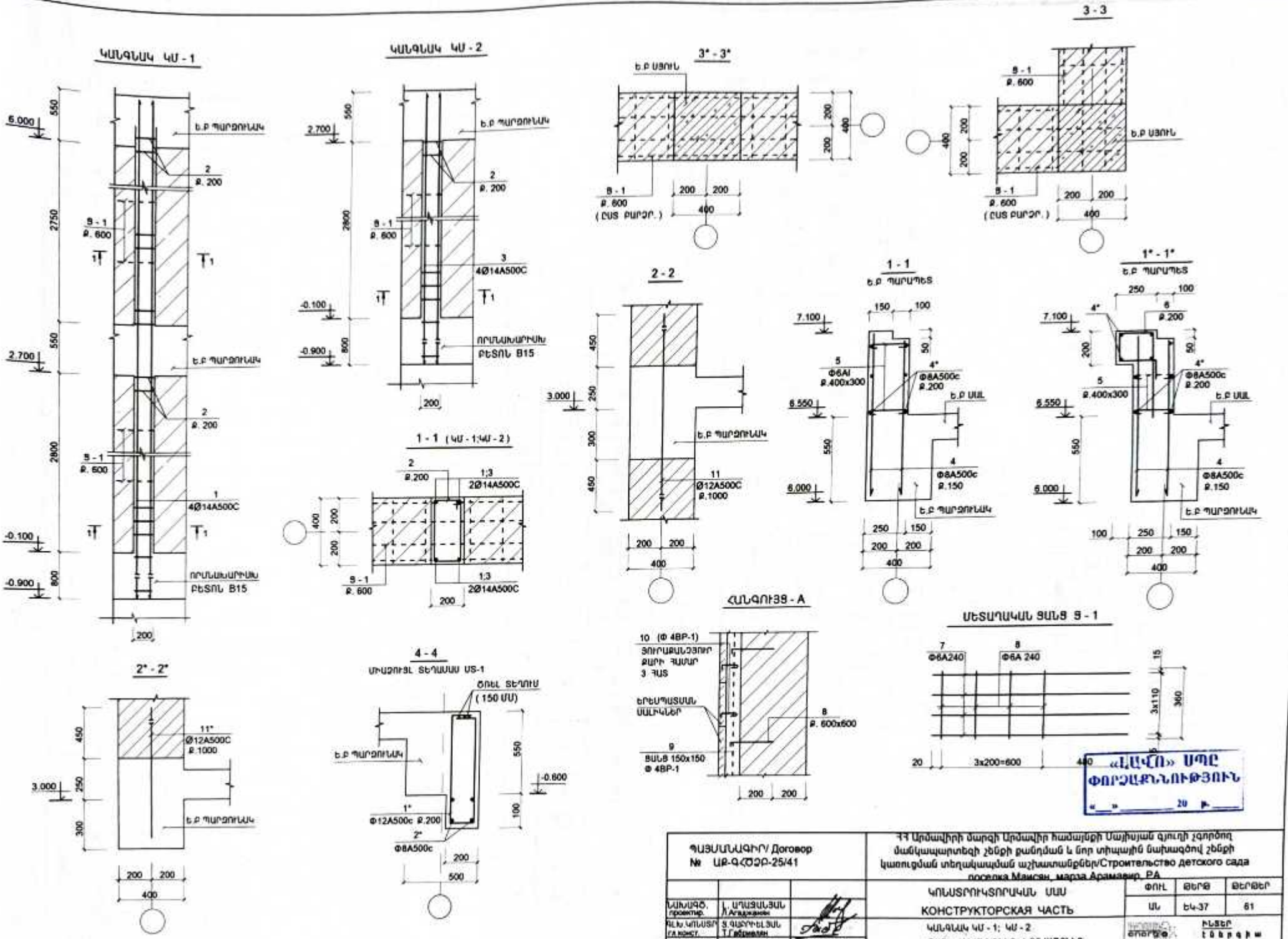

ՊԱՅՄԱՆԱԳԻՐ/ Договор № ԱՐ-ԳՀՇՁԲ-25/41			ՀՀ Արմավիրի մարզի Արմավիր համայնքի Մայիսյան գյուղի չգործող մանկապարտեզի շենքի քանդման և նոր տիպային նախագծով շենքի կառուցման տեղականման աշխատանքներ/Строительство детского сада поселка Маисян, марза Арамавир, РА			
ՆԱԽԱԳԾ. проектир.	Լ. ԱՊԱՋԱՆՅԱՆ Л.Агаджанян		ԿՈՆՍՏՐՈՒԿՏՈՐԱԿԱՆ ՄԱՍ КОНСТРУКТОРСКАЯ ЧАСТЬ	ՓՈՒԼ	ՑԵՐԹ	ՑԵՐԹԵՐ
ՊԼԽ.ԿՈՆՍՏՐ. гл.конст.	Տ.ԳԱՍՊԱՐՅԱՆ Т.Гаспарян			ԱՆ	ԵԿ-37	61
ՊԱՀՏՈՒՆ должн.	ԱՆՈՒՆԸ имя, фамилия	ՍՏՈՐԱԳՐ. подпись	ԿԱՆԳՆԱԿ ԿՄ - 1; ԿՄ - 2 ՊԱՏԻ ԷԼԵՄԵՆՏՆԵՐ; ԿՏՐՎԱԾՔՆԵՐ	ՀԵՐԹ ՀԵՐԹԵՐ	ԻՆՍՏԻՏՈՒՏ ԵՐԵՎԱՆԻ ՊՊԸ	

ՄԱՍՆԱԳԻՐ

ԴԻՐՔ	ՆՇԱՆԱԿՈՒՄԸ	ԱՆՎԱՆՈՒՄԸ	ՔԱՆ.	ՔԱՇԸ ՄԻԱՎՈՐԻ ԿԳ.	ՃԱՆՈՒ. ԸՆԴ. ԿԳ.
		ՄԻԱՁՈՒՅԼ Ե.Բ ԷԼ-ԵՐ			
		ԿՍԼԳԱՆԿ ԿՍ-1 (3 ՀԱՏ)			
1	ГОСТ 34028-2016	Φ14 A500C L = 7400	4	9.0	36.0
2	-"-	Φ6 A-240 L = 1200	38	0.27	10.3
	ՆՅՈՒԹԸ՝	ԲԵՏՈՆ B15			0.6 (Մ³)
		ԿՍԼԳԱՆԿ ԿՍ-2 (3 ՀԱՏ)			
3	ГОСТ 34028-2016	Φ14 A500C L = 4100	4	5.0	20.0
2	-"-	Φ6 A-240 L = 1200	20	0.27	5.4
	ՆՅՈՒԹԸ՝	ԲԵՏՈՆ B15			0.3 (Մ³)
		Ե.Բ ՊԱՐԱՊԵՏ (1 ՀԱՏ)			
4	ГОСТ 34028-2016	Φ8 A500C L = 1050	910	0.42	382.0
4*	-"-	Φ8 A500C Lընդ=440.0 գ.մ	–	174.0	174.0
6	-"-	Φ8 A500C L = 1250	26	0.5	13.0
5	-"-	Φ6 A-240 L = 300	350	0.07	24.5
	ՆՅՈՒԹԸ՝	ԲԵՏՈՆ B25			9.5 (Մ³)
		ՄԻԱՁՈՒՅԼ ՏԵՂԱՄԱՍ ՄՏ-1			
1*	ГОСТ 34028-2016	Φ12 A500C L = 1650	120	1.76	210.6
2*	-"-	Φ8 A500C Lընդ = 108.0 գ	–	43.2	43.2
	ՆՅՈՒԹԸ՝	ԲԵՏՈՆ B 25			1.2 (Մ³)
		ԵՐԵՍՊԱՏՄԱՆ ՍԱԼԻԿՆԵՐԻ ԱՄՐԱԿԱՊՈՒՄ			
8	ГОСТ 34028-2016	Φ8A500c L = 300	1290	0.12	154.8
10	-"-	Φ 4BP-1 L = 150	2580	0.015	38.7
9		ՏԱՆՑ 150/150/4/4BPI 455.0 (Մ²)	–	1.37	589.1
		ՄԵՏԱՂԱԿԱՆ ԷԼԵՄԵՆՏՆԵՐ			
		Ե-1 (330 ՀԱՏ)			1.81
7	ГОСТ 34028-2016	Φ6A240 L = 1500	4	0.33	1.33
8	-"-	Φ6A240 L = 360	6	0.08	0.48
		ՍԱՆՑԻՆ ԱՄՐԱՆԱՑՈՒՄԵՐ			
11	-"-	Φ12 A500C L = 1450	40	1.3	52.0
11*	-"-	Φ12 A500C L = 900	40	0.8	32.0

ՏԱՐԵՐԻ ՄԱՍՆԱՑՈՒԹՅԱՆ

ԴԻՐՔ	ԷՍԶԻԶ
2	250; 350; 150; 450
6	200; 150; 550; 200; 150
5	200; 50; 50
10	50; 50; 50
8	200; 100
1*	600; 150; 600; 150; 150

ՄԵՏԱՂԻ ԾԱԽՍԻ ԱՄՓՈՓԱԳԻՐԸ ՄԵԿ ԷԼ-ՏԻ ՀԱՄԱՐ ; ԿԳ

ԷԼ-ՏԻ ՄԱԿՆԻՐԸ	ԱՄՐԱՆԱՅԻՆ ՏԱՐԵՐ								ԸՆԴ. ԾԱԽՍԸ
	ԱՄՐԱՆԻ ԴԱՍԸ								
	A-240		A500C				BP-I		
	ГОСТ 34028-2016						ГОСТ8568-82		
	Φ6	ԸՆԴ.	Φ14	Φ8	Φ12	ԸՆԴ.	Φ4	ԸՆԴ.	
ԿՍ-1	10.3	10.3	36.0			36.0			46.3
ԿՍ-2	5.4	5.4	20.0			20.0			25.4
Ե.Բ ՊԱՐԱՊԵՏ	24.5	24.5	–	569.0		569.0			593.5
ԵՐԵՍ. ՍԱԼԻԿ. ԱՄՐԱԿԱՊՈՒՄ				154.8		154.8	627.8	627.8	782.6
ՄՏ-1	–	–		43.2	210.6	253.8			253.8

«ԼԱՎՈ» ՍՊԸ
ՓՈՐՁԱՔՆՆՈՒԹՅՈՒՆ
«__» _____ 20__ թ.

ՊԱՅՄԱՆԱԳԻՐ/ Договор № ԱՔ-ԳՀՇՁԲ-25/41	ՀՀ Արմավիրի մարզի Արմավիր համայնքի Մայիսյան գյուղի չգործող մանկապարտեզի շենքի քանդման և նոր տիպային նախագծով շենքի կառուցման տեղափոխման աշխատանքներ/Строительство детского сада поселка Маисян, марза Арамавир, РА	
ՆԱԽԱԳԾ. проектир. Լ. ԱՎԱԳՅԱՆՅԱՆ Л.Авагяна	ԿՈՆՍՏՐՈՒԿՏՈՐԱԿԱՆ ՄԱՍ КОНСТРУКТОРСКАЯ ЧАСТЬ	ՓՈՒԼ Ա4 / ԹԵՐԹ Թ4-38 / ԹԵՐԹԵՐ 61
ԳԼԽ. ԿՈՆՍՏՐ. ГЛ.конст. Տ. ՍԱՐԳՍՅԱՆ Т.Саргсян	ՄԱՍՆԱԳԻՐ	ԻՆՍՏԵՐ ԵՐԵՎԱՆ ՍՊԸ
ՊԱՀՏՈՆ Дежур. ԱԶԳԱՆՈՒՆ Имя, фамилия ԱՏՈՐԱԳՐ. подпись		

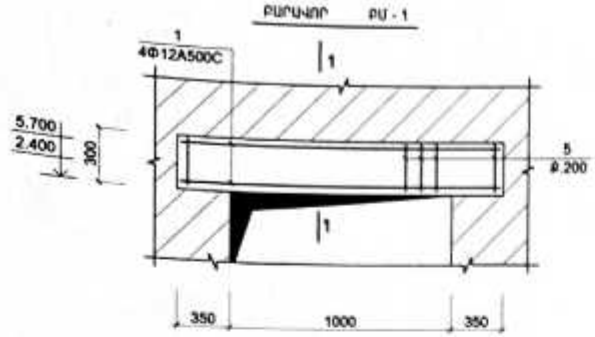

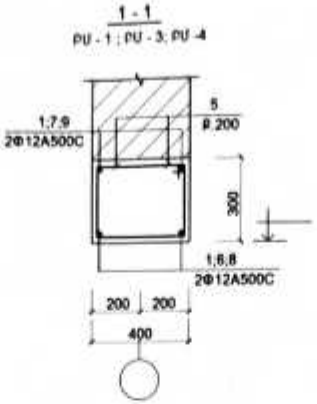

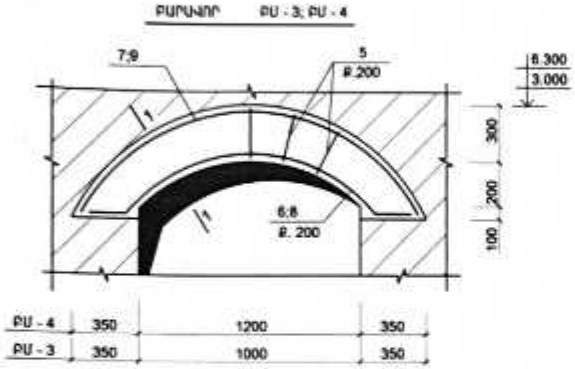

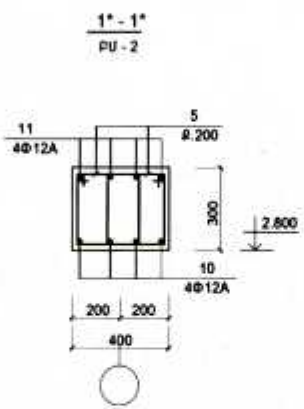

ՄԱՍՆԱԳԻՐ

ԴԻՐՔ	ՆՇԱՆԱԿՈՒՄԸ	ԱՆՎԱՆՈՒՄԸ		ՔԱՆ.	ՔԱՇԸ ՄԻԱՎՈՐԻ ԿԳ.	ԸՆԴ. ԿԳ.
	ՍԻԱՅՈՒՅԼ ԵՐ ԷԼ-ԵՐ					
		ԲԱՐԿԱՎՈՐ ԲՍ - 1	(4 ՀԱՏ)			
1	ГОСТ 34028 - 2016	Φ12 A500C	L = 1700	4	1.53	6.1
5	-"-	Φ6 A-240	L = 1400	9	0.31	2.8
	ՆՅՈՒԹԸ՝	ԲԵՏՈՆ	B15			0.2 (Մ³)
		ԲԱՐԿԱՎՈՐ ԲՍ - 3	(4 ՀԱՏ)			
6	ГОСТ 34028 - 2016	Φ12 A500C	L = 2400	2	2.2	4.4
7	-"-	Φ12 A500C	L = 2800	2	2.5	5.0
5	-"-	Φ6 A-240	L = 1400	12	0.31	3.7
	ՆՅՈՒԹԸ՝	ԲԵՏՈՆ	B15			0.3 (Մ³)
		ԲԱՐԿԱՎՈՐ ԲՍ - 4	(27 ՀԱՏ)			
8	ГОСТ 34028 - 2016	Φ12 A500C	L = 3100	2	2.8	5.6
9	-"-	Φ12 A500C	L = 3300	2	3.0	6.0
5	-"-	Φ6 A-240	L = 1400	16	0.31	5.0
	ՆՅՈՒԹԸ՝	ԲԵՏՈՆ	B15			0.36 (Մ³)
		ԲԱՐԿԱՎՈՐ ԲՍ - 2	(1 ՀԱՏ)			
3	ГОСТ 34028 - 2016	Φ12 A500C	L =5600	4	5.0	20.0
4	-"-	Φ12 A500C	L = 5200	4	4.7	18.8
5*	-"-	Φ6 A-240	L = 1160	52	0.26	13.5
	ՆՅՈՒԹԸ՝	ԲԵՏՈՆ	B15			0.6 (Մ³)

ՏԱՐՐԵՐԻ ՄԱՍՆԱՅՈՒՑԱԿ

ԴԻՐՔ	ԷՍԶԻԶ
5	450; 250; 350; 350
6 (8)	200; R860; R850; 200
7(9)	R1050; R900
3	200; R1670; 200
4	R1670
5*	330; 250; 230; 350

ՄԵՏԱՂԻ ԾԱԽՍԻ ԱՄՓՈՓԱԳԻՐԸ ՄԵԿ ԷԼ-ՏԻ ՀԱՄԱՐ ՝ ԿԳ

ԷԼ - ՏԻ ՄԱԿՆԻՇԸ	ԱՄՐԱՆԱՅԻՆ ՏԱՐՐԵՐ							
	ԱՄՐԱՆԻ ԴԱՍԸ							ԸՆԴ. ԾԱԽՍԸ
	A-240			A500C				
	ГОСТ 34028 - 2016							
	Φ6		ԸՆԴ.	Φ12			ԸՆԴ.	
ԲՍ - 1	2.8		2.8	6.1			6.1	8.9
ԲՍ - 2	13.5		13.5	38.8			38.8	67.6
ԲՍ - 3	3.7		3.7	9.4			9.4	13.1
ԲՍ - 4	5.0		5.0	11.6			11.6	16.6

«ԼԱՎՈ» ՍՊԸ
ՓՈՐՁԱԳՆՈՒԹՅՈՒՆ
«__» _____ 20__ թ.

ՊԱՅՄԱՆԱԳԻՐ/ Договор № ԱՔ-ԳՀՇՇԲ-25/41	ՀՀ Արմավիրի մարզի Արմավիր համայնքի Սայիսյան գյուղի չգործող մանկապարտեզի շենքի քանդման և նոր տիպային նախագծով շենքի կառուցման տեղակալման աշխատանքներ/Строительство детского сада поселка Маисян, марза Арамавир, РА		
ՆԱԽԱԳԾ. проектир. Լ. ԱՂԱՋԱՆՅԱՆ Л.Агаджанян	ԿՈՆՍՏՐՈՒԿՏՈՐԱԿԱՆ ՄԱՍ КОНСТРУКТОРСКАЯ ЧАСТЬ	ՓՈՒԼ	ԹԵՐԹ	ԹԵՐԹԵՐ
ՀԼԽ.ԿՈՆՍՏՐ ГЛ.констр. Տ. ԳԱՐԳԱՆՅԱՆ Т.Гаргаонян		ԱՆ	Ե4-39	61
ՊԱՀՏՈՆ ДОЛЖН. ԱԶԳԱՆՈՒՆ имя, фамилия ԱՏՈՐԱԳՐ՝ подпись	ԲԱՐԿԱՎՈՐ ԲՍ - 1; ԲՍ - 2; ԲՍ - 3; ԲՍ -4	ԻՆՏԵՐ Ենթադիր մաս		

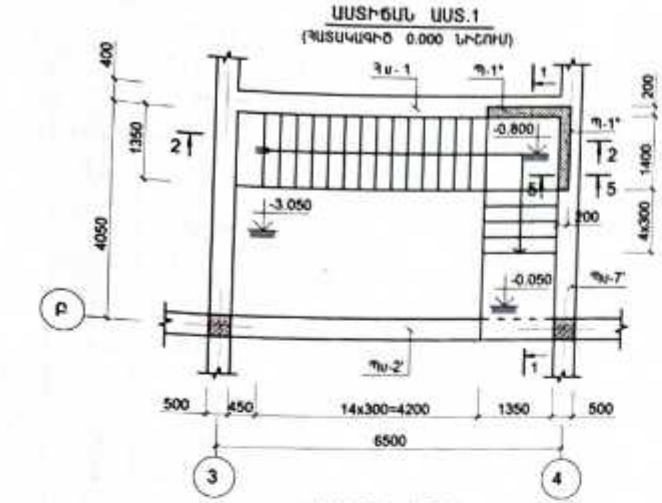

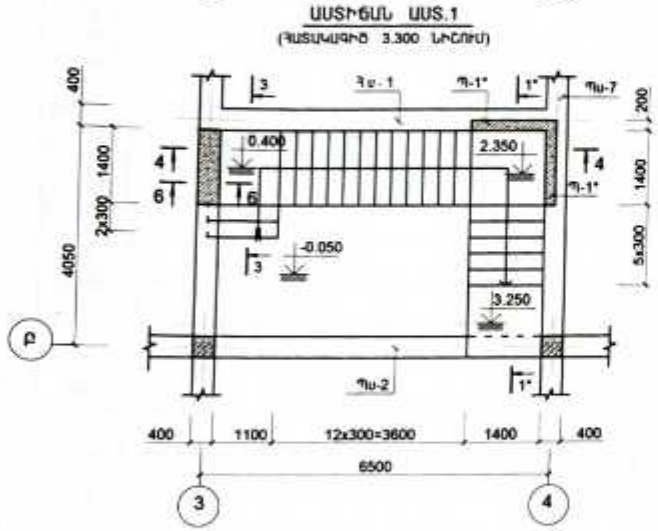

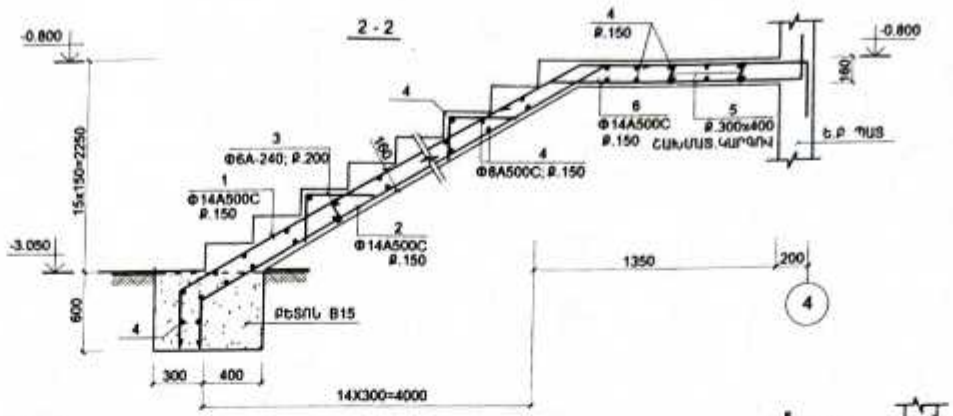

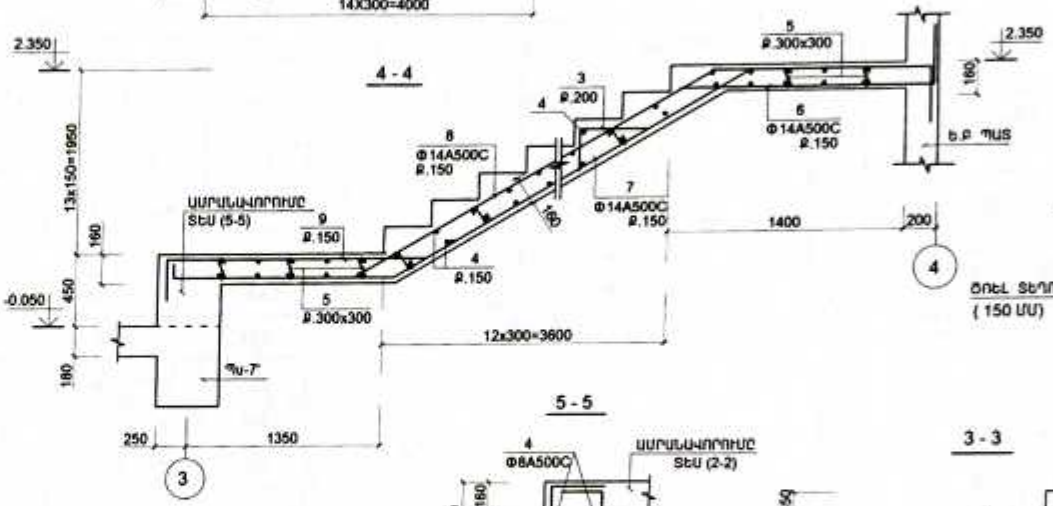

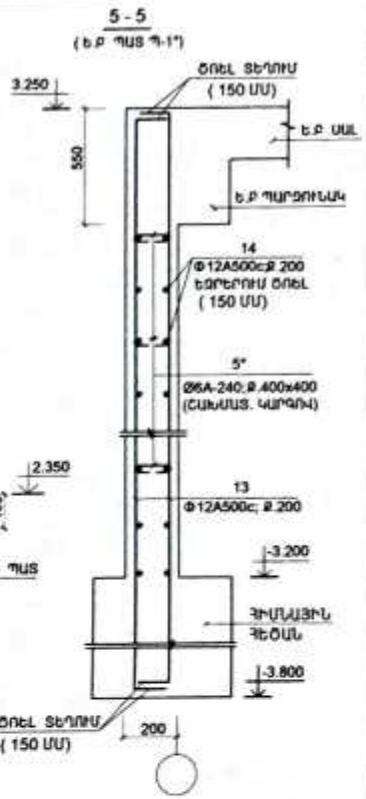

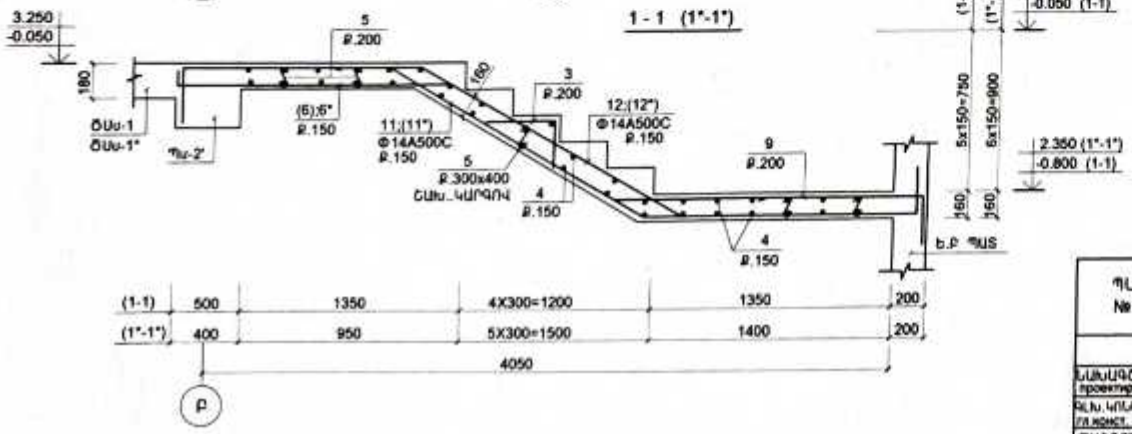

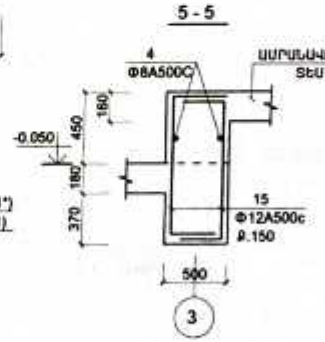

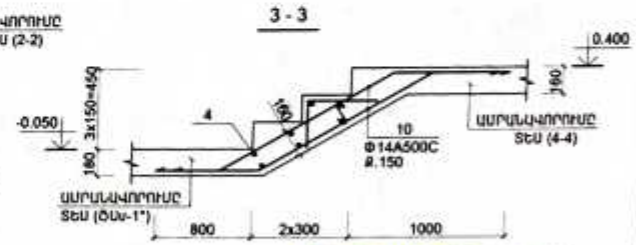

«ԼՈՌԻ» ՄՊԸ
ՓՈՐՁԱՔՆՆՈՒԹՅՈՒՆ
«___» _____ 20 թ.

ՍԱՆԴՂԱԲԱՑՈՒԿՆԵՐԻ ԱՍՓԱՆՆԵՐԻ ՉԱՓԵՐԸ ԼՐԱՑՈՒՑԻՉ ՃՇՏԵԼ ՏԵՂՈՒՄ ՍՈՒՅՆ ԹԵՐԹԸ ՆԱՅԵԼ ԵԿ-41 ՀԵՏ ՀԱՄԱՏԵՂ

ՊԱՅՄԱՆԱԳԻՐ/ Договор № ԱՔ-ԳՀՇՁԲ-25/41			ՀՀ Արմավիրի մարզի Արմավիր համայնքի Մայիսյան գյուղի չգործող մանկապարտեզի շենքի քանդման և նոր տիպային նախագծով շենքի կառուցման տեղակալման աշխատանքներ/Строительство детского сада поселка Майсян, марза Арамавир, РА			
			ԿՈՆՍՏՐՈՒԿՏՈՐԱԿԱՆ ՄԱՍ КОНСТРУКТОРСКАЯ ЧАСТЬ	ՓՈՒԼ	ԹԵՐԹ	ԹԵՐԹԵՐ
ՆԱԽԱԳԾ. проектир.	Լ. ԱՂԱՋԱՆՅԱՆ Л.Агаджанян			ԱՍ	ԵԿ-40	61
ԳԼԽ.ԿՈՆՍՏՐ. Гл.конст.	Տ. ԳԱԲՐԻԵԼՅԱՆ Т.Габриелян		ԱՍՏԻՃԱՆ ԱՍ.1	energia	ԻՆՏԵՐ էներգիա ՍՊԸ	
ՊԱՇՏՈՆ. должн.	ԱԶԳԱՆՈՒՆ имя, фамил.	ՍՏՈՐԱԳՐ. подпись				

ՄԱՍՆԱԳԻՐ

ԴԻՐՔ	ՆՇԱՆԱԿՈՒՄԸ	ԱՆՎԱՆՈՒՄԸ		ՔԱՆ.	ՔԱՇԸ ՄԻՎԱՆԴԻՐ ԿԳ.	ԾԱՆՈԹ. ԸՆԴ. ԿԳ.
	ՄԻԱՁՈՒՑԼ Ե.Բ ԷԼ ԵՐ					
		ԱՍՏԻՃԱՆ ԱԱՏ.1 (1 ՀԱՏ)				
1	ГОСТ 34028 - 2016	Φ14 A500C	L = 7250	10	8.77	87.7
2	-"-	Φ14 A500C	L = 6000	10	7.26	72.6
6*	-"-	Φ14 A500C	L = 2550	10	3.08	30.8
6	-"-	Φ14 A500C	L = 2300	30	2.78	83.5
7	-"-	Φ14 A500C	L = 6550	10	7.92	79.2
8	-"-	Φ14 A500C	L = 6650	10	8.05	80.5
9	-"-	Φ14 A500C	L = 2600	20	3.15	63.0
11	-"-	Φ14 A500C	L = 4200	10	5.0	50.0
12	-"-	Φ14 A500C	L = 4250	10	5.14	51.4
11*	-"-	Φ14 A500C	L = 4500	10	5.45	54.5
12*	-"-	Φ14 A500C	L = 4150	10	5.0	50.0
4	-"-	Φ8 A500C	L = 1350	304	0.54	164.2
3	-"-	Φ6 A-240	L = 850	154	0.19	29.3
5	-"-	Φ6 A-240	L = 230	260	0.05	13.0
15	-"-	Φ12 A500C	L = 1550	20	1.4	28.0
10	-"-	Φ14 A500C	L = 2800	20	3.39	67.8
		ՆՅՈՒԹԸ՝				
		ԲԵՏՈՆ B25 ($մ^3$)				7.0
		Ե.Բ ՊԱՏ Պ-1* (2 ՀԱՏ)				
13	ГОСТ 34028 - 2016	Φ12 A500C	L = 7300	14	6.57	92.0
14	-"-	Φ12 A500C	L = 1700	60	1.53	91.8
5*	-"-	Φ6 A-240	L = 250	60	0.06	3.6
		ՆՅՈՒԹԸ՝				
		ԲԵՏՈՆ B25 ($մ^3$)				1.7

ՏԱՐՐԵՐԻ ՄԱՍՆԱՑՈՒՑԱԿ

ԴԻՐՔ	ԷՍԶԻԶ
3	300, 550
1	500, 5200, 1100, 450
2	500, 5200, 300
5	50, 130, 50
7	150, 1600, 4500, 300
5*	50, 150, 50
15	300, 950, 300
12*	300, 2150, 1200, 500

ՏԱՐՐԵՐԻ ՄԱՍՆԱՑՈՒՑԱԿ

ԴԻՐՔ	ԷՍԶԻԶ
6	300, 4500, 1400, 450
8	300, 1550, 450
11	450, 1600, 1850, 300
9	450, 1850, 300
12	300, 1850, 1600, 500
10	800, 1200, 800
6*	300, 1800, 450
11*	450, 1600, 2150, 300

«ԼԼՎՌ» ՍՊԸ
ՓՈՐՁԱՓՆՈՒԹՅՈՒՆ
«__» _____ 20 թ.

ՄԵՏԱՂԻ ԾԱԽՍԻ ԱՄՓՈՓԱԳԻՐԸ ՄԵԿ ԷԼ-ՏԻ ՀԱՄԱՐ՝ ԿԳ

ԷԼ - ՏԻ ՍԱԿՆԻՐԸ	ԱՄՐԱՆԱՅԻՆ ԷԼԵՄԵՆՏԵՐ							ԸՆԴ. ԾԱԽՍԸ
	ԱՄՐԱՆԻ ԴԱՍԸ							
	A-240			A500C				
	ГОСТ 34028 - 2016							
	Φ6	Φ8	ԸՆԴ.	Φ8	Φ12	Φ14	ԸՆԴ.	
ԱԱՏ.1	42.3	--	42.3	164.2	28.0	771.0	963.2	1005.5
Ե.Բ ՊԱՏ Պ-1*	3.6	--	3.6	--	183.8	--	183.8	187.4

ՊԱՅՄԱՆԱԳԻՐ/ Договор № ԱԲ-ԳՀՇՁԲ-25/41			ՀՀ Արմավիրի մարզի Արմավիր համայնքի Մայիսյան գյուղի չգործող մանկապարտեզի շենքի քանդման և նոր տիպային նախագծով շենքի կառուցման տեղակալման աշխատանքներ/Строительство детского сада поселка Майсян, марза Арамавир, РА			
ՆԱԽԱԳԾ. проектир.	Լ. ԱՂԱՋԱՆՅԱՆ Л.Агаджанян		ԿՈՆՍՏՐՈՒԿՏՈՐԱԿԱՆ ՄԱՍ КОНСТРУКТОРСКАЯ ЧАСТЬ	ՓՈՒԼ	ՁԵՐԹ	ՁԵՐԹԵՐ
ԳԼԽ.ԿՈՆՍՏՐ. гл.констр.	Տ.ԳԱԲՐԻԵԼՅԱՆ Т.Габриелян			ԱՆ	Ե4-41	61
ՊԱՀՏՈՒՆ дежурн.	ԱԶԳԱՆՈՒՆ имя, фамилия	ՍՏՈՐԱԳՐ. подпись	ՄԱՍՆԱԳԻՐ (ԱԱՏ.1)		ԻՆՍՏԻՏՈՒՏ ԵՐԵՎԱՆԻ ՍՊԸ	

1-ին հարկի միջնորմների տեղաբաշխման սխեմա

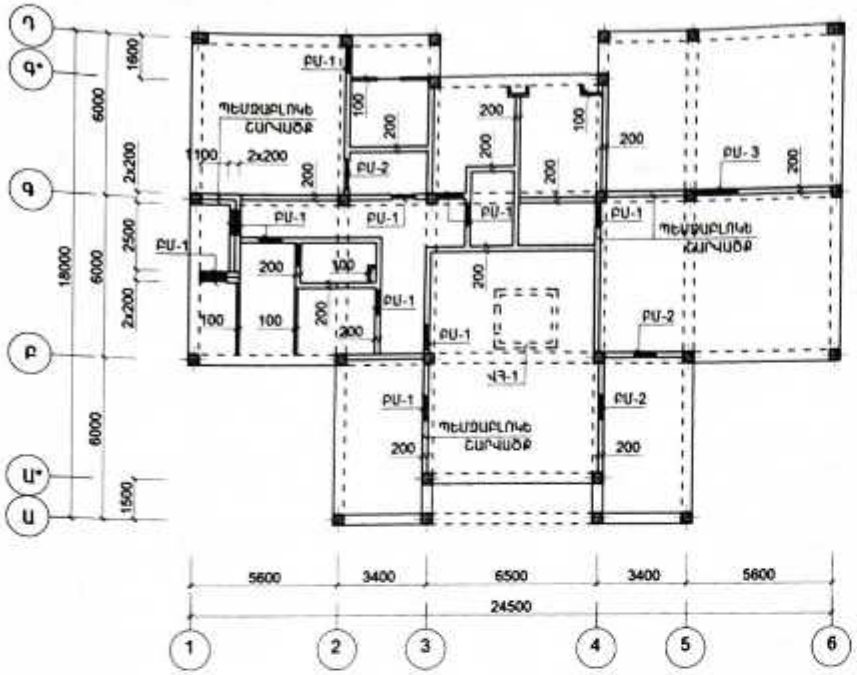

2-րդ հարկի միջնորմների տեղաբաշխման սխեմա

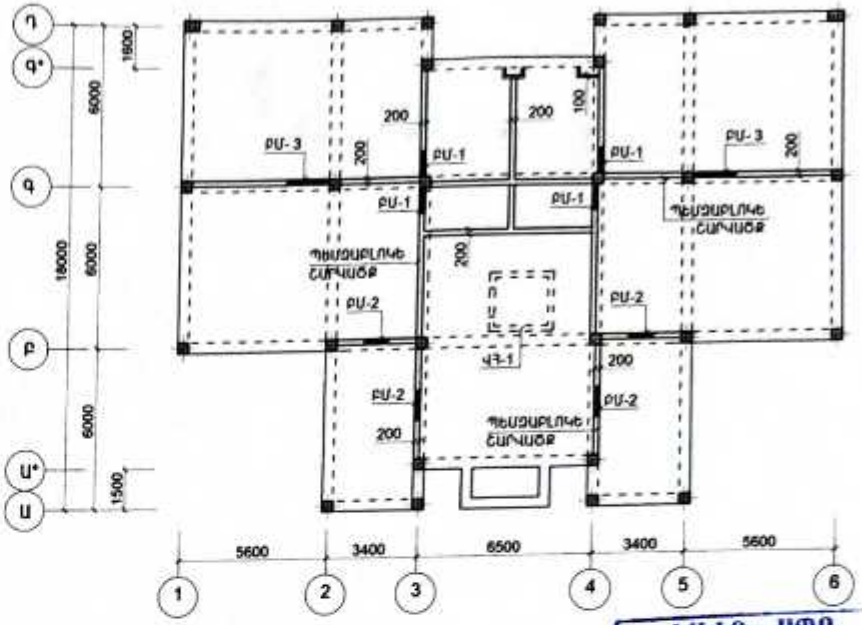

Նկուղային հարկի միջնորմների տեղաբաշխման սխեմա

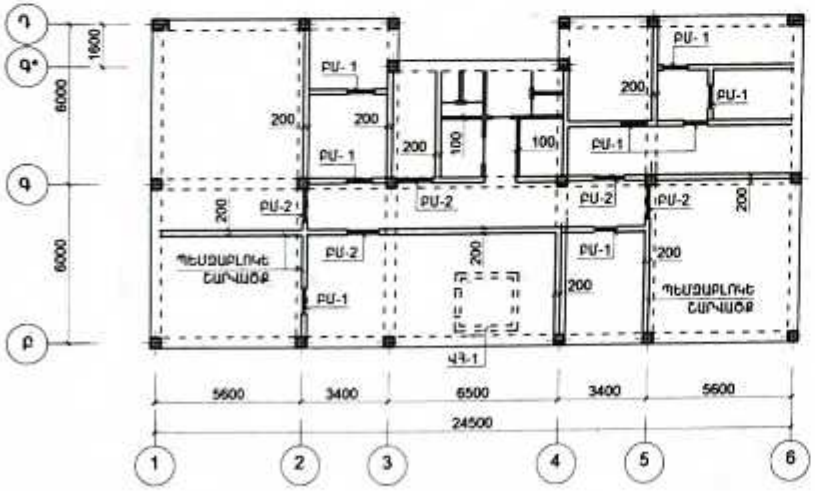

«ԼԱՎԱ» ՍՊԸ
ՓՈՐՁԱԳՆՈՒԹՅՈՒՆ

1. Բետոնե բլոկներից կազմված 100մմ հաստությամբ միջնորմները ըստ երկարության ամրանավորել 8 A-240 մեկ սմ.-ով և տեղադրել շարվածքի հորիզոնական կարաններում 600մմ քայլով ըստ բարձրության:
2. Պեմզաբետոնե բլոկներից կազմված 200մմ հաստությամբ միջնորմները ըստ երկարության ամրանավորել 9-1*; 9-2* մակնիշի ցանցերով, տեղադրելով նրանց շարվածքի հորիզոնական կարաններում 600մմ քայլով ըստ բարձրության:
3. Բոլոր միջնորմների շարվածքներում երկայնական ուղղությամբ 800մմ քայլով անցքերի մեջ տեղադրել Φ12 A500C ուղղահայաց ամրաններ, որից հետո անցքերը լցնել M150 մակնիշի ցեմ.ավազային շաղախով:
4. Բոլոր միջնորմների համար իրականացնել ուղղահայաց հակասեյսմիկ կարաններ 20մմ շափով, միջնորմից մինչև քարե պատը կամ ե/բետոնե տարրը:
5. Բոլոր միջնորմների համար իրականացնել հորիզոնական հակասեյսմիկ կարաններ 20մմ շափով, միջնորմի վերին եզրից մինչև արտաքին պատ:
6. Ամրացման տարրեր ՄՄ - 1;ՄՄ - 1* տեղադրել 600մմ քայլով ըստ բարձրության բետոնե 100 մմ հաստ.մասերից կազմված միջնորմներում և նրանք ըստ բարձրության պեմզաբետոնե բլոկներից կազմված միջնորմներում:
7. Ամրացման տարրեր ՄՄ - 1;ՄՄ - 1* տեղադրել 800մմ քայլով հորիզոնական ուղղությամբ բոլոր տեսակի միջնորմների համար:
8. ՄՄ - 1;ՄՄ - 1*ամրացումը իրականացնել դյուբելներով (կրակելու եղանակով):
9. Միջնորմների տեղաբաշխումը նայել ճարտարապետական գծագրերի հետ համատեղ
10. Սույն թերթը նայել եկ-43;44;45 հետ համատեղ

ՊԱՅՄԱՆԱԳԻՐ/ Договор № ԱՔ-ԳՀԾԶԲ-25/41			Հ3 Արմավիրի մարզի Արմավիր համայնքի Մայիսյան գյուղի չգործող մանկապարտեզի շենքի քանդման և նոր տիպային նախագծով շենքի կառուցման տեղակալման աշխատանքներ/Строительство детского сада поселка Майсян, марза Арамавир, РА			
			ԿՈՆՍՏՐՈՒԿՏՈՐԱԿԱՆ ՄԱՍ	ՓՈՒԼ	ԹԵՐԹ	ԹԵՐԹԵՐ
ՆԱԽԱԳԾ. проектир.	Լ. ԱՎԱԳՅԱՆ Л.Авагян		КОНСТРУКТОРСКАЯ ЧАСТЬ	Ան	եկ-42	61
ԳԼԽ.ԿՈՆՍՏՐ. гл.констр.	Տ. ԳԱԲՐԻԵԼՅԱՆ Т.Габриелян		ՄԻՋՆՈՐՄՆԵՐԻ ՏԵՂԱԲԱՇԽՄԱՆ ՍԽԵՄԱ	LLC "LAVA energia"	ԻՆՏԵՐ ԷՆԵՐԳԻԱ ՍՊԸ	
ՊԱՀՏՈՒ ДОЛЖН.	ԱԶԳԱՆՈՒՆ имя, фамилия	ՍՏՈՐԱԳՐ. подпись				

200 ՄՄ ՀԱՍՏՈՒԹՅԱՄԲ ՄԻՋՆՈՐՄԻ ԻՐԱԿԱՆԱՑՄԱՆ ԴՐՎԱԳ

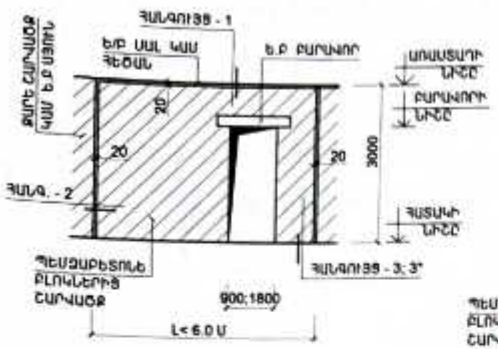

ՀԱՆԳՈՒՅՑ - 1

ՄԻՋՆՈՐՄԻ ԱՄՐԱԿԱՊՈՒՄԸ ԾԱԾԿԻ ՍԱԼԻՆ ԿԱՄ ՀԵԾԱՆԻՆ

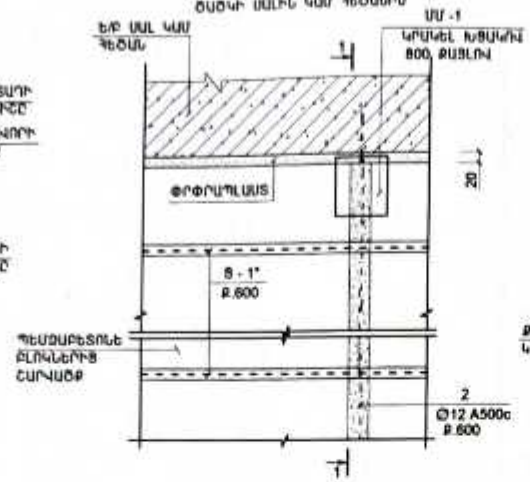

ՀԱՆԳՈՒՅՑ - 2

ՄԻՋՆՈՐՄԻ ՄԻԱՑՈՒՄԸ ՊԱՏԻ ԿԱՄ Ե.Բ ՍՅՈՒՆ ՀԵՏ

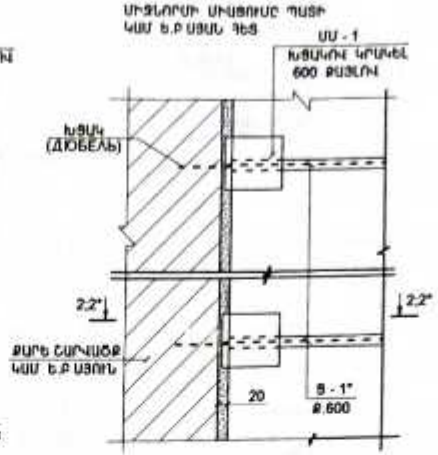

1 - 1

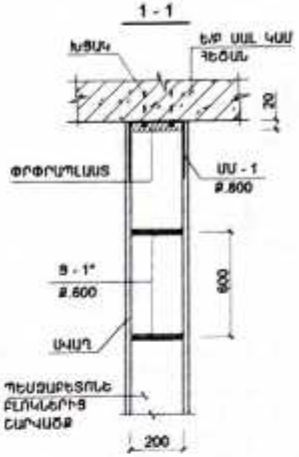

2 - 2

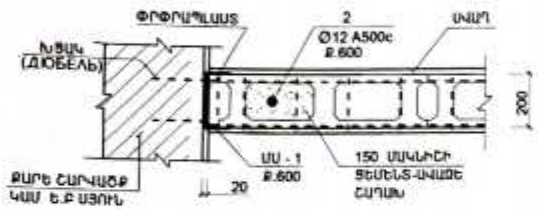

ՄԱՆՐԱՄԱՍ ՄՄ - 1

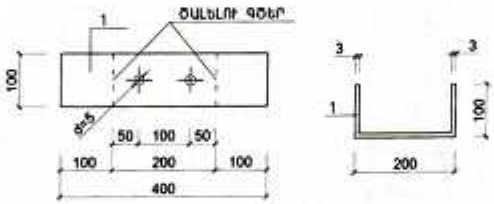

2* - 2*

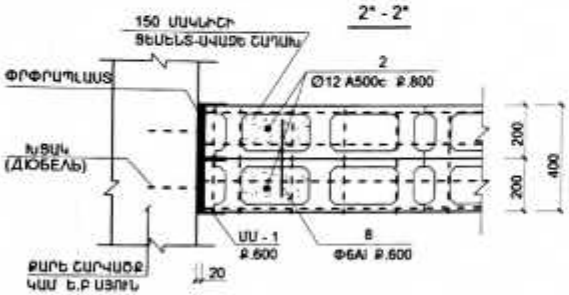

ՏԱՐԵՐԻ ՄԱՍՆԱՑՈՒՑԱԿ

ԴՐԾ	ԷՍԶԻԶ
8	200; 100, 100

200 ՄՄ ՀԱՍՏՈՒԹՅԱՄԲ ՄԻՋՆՈՐՄՆԵՐԻ ԱՄՐԱԿԱՊՄԱՆ ՄԱՍՆԱԳԻՐ

ՆՇԱՆԱԿ. ԴԻՐՔԸ	ՆՇԱՆԱԿՈՒՄԸ	ԱՆՎԱՆՈՒՄԸ		ՔԱՆ. ՀԱՏ	ՄԻԱՎ. ՔԱՇԸ ԿԳ	ԾԱԼՈՒԹՅՈՒՆ
	ՄԻՋՆՈՐՄՆԵՐԻ ԱՄՐԱԿԱՊՈՒՄ					
1	ГОСТ19903 - 76	-3X100	L = 400	720	0.94	676.8
2	ГОСТ 34028 - 2016	Φ12 A500C	L ան = 1100.0 մ	–	990.0	990.0
8	–"–	Φ6 A-240	L = 400	40	0.09	3.6
				ԸՆԴ.		1480.2
	ՆՅՈՒԹԸ՝	ԱՆՑՔԵՐԻ ԼՑՆՈՒՄ M150 ՑԵՄ.-ՎԱՅՐԵ ՇԱՂԱԽ (Մ³)				21.5
		ԲԵՏՈՆ B15				25.0 (Մ³)
		ՓՐՓՐԱՊԼԱՍ 200 ՄՄ ՀԱՍ (540.0 ՔՄ.Մ)				

ՀԱՆԳՈՒՅՑ - 3

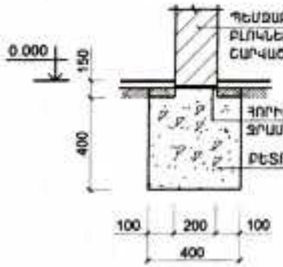

ՀԱՆԳՈՒՅՑ - 3*

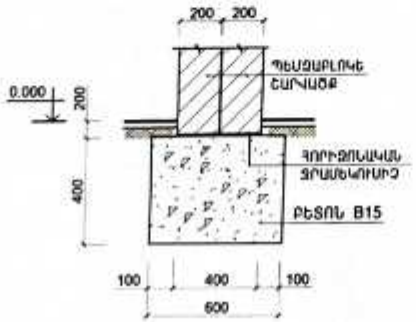

1. ՄԻՋՆՈՐՄՆԵՐԻ ՏԵՂԱԲԱՇԽՈՒՄԸ ՆԱՅԵԼ ԾԱՐՏԱՐԱՊԵՏԱԿԱՆ ԳԾԱԳՐԵՐԻ ՀԵՏ ՀԱՄԱՏԵՂ
2. ՍՈՒՅՆ ԹԵՐԹԸ ՆԱՅԵԼ ԵԿ-44 ՀԵՏ ՀԱՄԱՏԵՂ

«ԼԱՎԱ» ՍՊԸ ՓՈՐՁԱՔՆՆՈՒԹՅՈՒՆ
«__» _____ 20__ թ.

ՊԱՅՄԱՆԱԳԻՐ/ Договор № ԱՔ-Գ-ՀՇՕԳ-25/41	ՀՀ Արմավիրի մարզի Արմավիր համայնքի Մայիսյան գյուղի չգործող մանկապարտեզի շենքի քանդման և նոր տիպային նախագծով շենքի կառուցման տեղականման աշխատանքներ/Строительство детского сада поселка Маисян, марза Арамавир, РА	
ՆԱԽԱԳԾ. проектир. Լ. ՍԱՀԱԿՅԱՆ Л.Агаджанян	ԿՈՆՍՏՐՈՒԿՏՈՐԱԿԱՆ ՄԱՍ / КОНСТРУКТОРСКАЯ ЧАСТЬ	ՓՈՒԼ ՍՆ / ԹԵՐԹ ԵԿ-43 / ԹԵՐԹԵՐ 61
ԳԼԽ.ԿՈՆՍՏՐ. гл.констр. Տ.ՉԱԲՐԵԼՅԱՆ Т.Габриелян	200 ՄՄ ՀԱՍՏՈՒԹՅԱՄԲ ՄԻՋՆՈՐՄՆԵՐԻ ԱՄՐԱԿԱՊՄԱՆ ՀԱՆԳՈՒՅՑՆԵՐԸ	ՀԱՄԱՐՎԱԾ / ՀԵՏԵՐԳՐԱՄԱՍՊԸ
ՊԱՇՏՈՆ. должн. ԱՌԳԱՆԻՆ имя, фамилия / ՍՏՈՐԱԳՐ. подпись		

Ե.Բ ԲԱՐԱՎՈՐ Բ-1;Բ-2;Բ-3

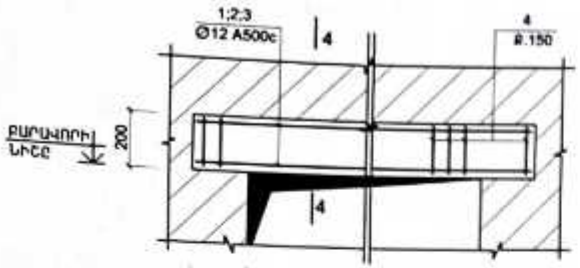

Բ-1	250	900	250
Բ-2	250	1200	250
Բ-3	250	1600	250

4 - 4

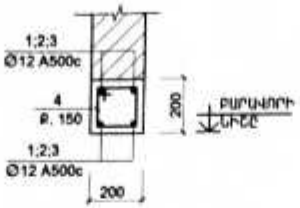

Տ - 1*

(1.0 գծ.մ հատակ)

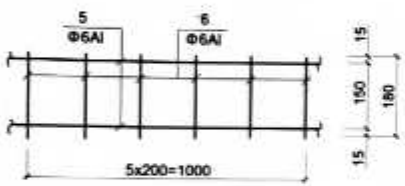

ՄԵՏԱՂԱԿԱՆ ՑԱՆՑ Տ - 2*

(1.0 գծ.մ հատակ)

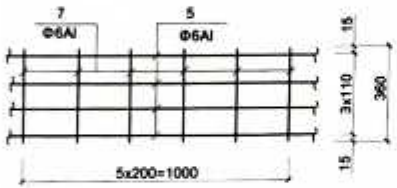

ՄԵՏԱՂԻ ԾԱԽՍԻ ԱՄՓՈՓԱԳԻՐԸ ՄԵԿ ԷԼ-ՏԻ ՀԱՄԱՐ ; ԿԳ

ԷԼ - ՏԻ ՄԱԿՆԻՇԸ	ԱՍՓԱՆՅԻՆ ՏԱՐՐԵՐ						ԸՆԴ. ԾԱԽՍԸ
	ԱՍՓԱՆԻ ԴԱՍԸ						
	A-240			A500C			
	ГОСТ 34028 - 2016						
	Φ6		ԸՆԴ.	Φ12		ԸՆԴ.	
Բ-1	1.8		1.8	5.0		5.0	6.8
Բ-2	2.2		2.2	5.8		5.8	8.0
Բ-3	2.7		2.7	7.6		7.6	10.3

ՏԱՐՐԵՐԻ ՄԱՍՆԱՑՈՒՑԱԿ

ԴԻՐՔ	ԷՍԶԻԶ
6	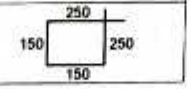

ՄԱՍՆԱԳԻՐ

ԴԻՐՔ	ՆՇԱՆԱԿՈՒՄԸ	ԱՆՎԱՆՈՒՄԸ		ՔԱՆ.	ՔԱՇԸ ՄԻԱՎՈՐԻ ԿԳ.	ԾԱՆՈԹ. ԸՆԴ. ԿԳ.
	ՄԻԱՁՈՒՅԼ Ե.Բ ԷԼ_ԵՐ					
		Ե.Բ ԲԱՐԱՎՈՐ Բ-1	(27 ՀԱՏ)			
1	ГОСТ 34028 - 2016	Φ12 A500C	L = 1400	4	1.26	5.0
4	--"--	Φ6 A-240	L = 800	10	0.18	1.8
	ՆՅՈՒԹԸ՝	ԲԵՏՈՆ B 15				0.06 (մ³)
		Ե.Բ ԲԱՐԱՎՈՐ Բ-2	(12 ՀԱՏ)			
2	ГОСТ 34028 - 2016	Φ12 A500C	L = 1700	4	1.44	5.8
4	--"--	Φ6 A-240	L = 800	12	0.18	2.2
	ՆՅՈՒԹԸ՝	ԲԵՏՈՆ B 15				0.07 (մ³)
		Ե.Բ ԲԱՐԱՎՈՐ Բ-3	(3 ՀԱՏ)			
3	ГОСТ 34028 - 2016	Φ12 A500C	L = 2100	4	1.9	7.6
4	--"--	Φ6 A-240	L = 800	15	0.18	2.7
	ՆՅՈՒԹԸ՝	ԲԵՏՈՆ B 15				0.09 (մ³)
	ՄԵՏԱՂԱԿԱՆ ԷԼ-ԵՐ					
		ՑԱՆՑ Տ-1*	(1180.0 գծ.մ)			
5	ГОСТ 34028 - 2016	Φ6 A-240	L = 1000	2	0.22	0.44
6	--"--	Φ6 A-240	L = 180	6	0.04	0.24
				ԸՆԴ. (1.0 գծ.մ)		0.68
		ՑԱՆՑ Տ-2*	(30.0 գծ.մ)			
5	ГОСТ 34028 - 2016	Φ6 A-240	L = 1000	4	0.22	0.88
7	--"--	Φ6 A-240	L = 360	5	0.08	0.4
				ԸՆԴ. (1.0 գծ.մ)		1.28

«ԼԱՎԱ» ՍՊԸ
ՓՈՐՁԱԳԻՏՈՒԹՅՈՒՆ
№ ___ « ___ » ___ 20 ___ թ.

ՊԱՅՄԱՆԱԳԻՐ/ Договор № ԱՔ-ԳՀՇՁԲ-25/41			ՀՀ Արմավիրի մարզի Արմավիր համայնքի Մայիսյան գյուղի չգործող մանկապարտեզի շենքի քանդման և նոր տիպային նախագծով շենքի կառուցման տեղակապման աշխատանքներ/Строительство детского сада поселка Маисян, марза Арамавир, РА			
ՆԱԽԱԳԾ. проектир.	Լ. ԱՂԱՋԱՆՅԱՆ Л.Агаджанян		ԿՈՆՍՏՐՈՒԿՏՈՐԱԿԱՆ ՄԱՍ КОНСТРУКТОРСКАЯ ЧАСТЬ	ՓՈՒԼ	ՑԵՐԹ	ՑԵՐԹԵՐ
ԳԼԽ. ԿՈՆՍՏՐ. гл.констр.	Տ. ԳԱՍՊԱՐԵԼՅԱՆ Т.Гаспарелян			ԱՆ	Ե4-44	61
ՊԱՀՏՈՆ должн.	ԱԶԳԱՆՈՒՆ имя, фамилия	ՍՏՈՐԱԳՐ. подпись	Ե.Բ ԲԱՐԱՎՈՐՆԵՐ (ՄԻՋՆՈՐՄՆԵՐ)	ՀԻՆՅԵՐ ԷՆԵՐԳԻԱ ՍՊԸ		

100ՄՄ ՀԱՍՏՈՒԹՅԱՄԲ ՄԻՋՆՈՐՄՆԵՐԻ ԱՄՐԱԿԱՊՄԱՆ ՍԽԵՄԱ

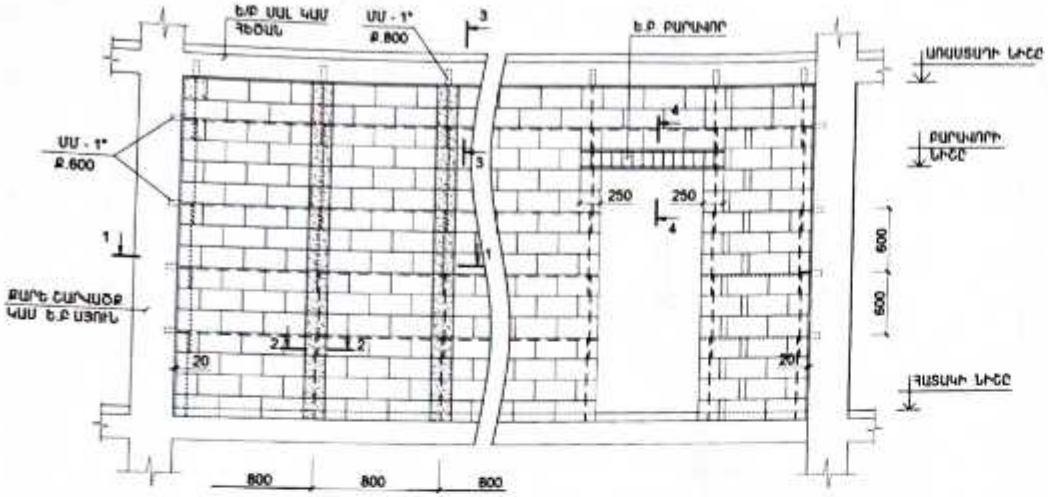

100 ՄՄ ՀԱՍՏՈՒԹՅԱՄԲ ՄԻՋՆՈՐՄՆԵՐԻ ԱՄՐԱԿԱՊՄԱՆ ՄԱՍՆԱԳԻՐ

ՆՇՄԱՆԱԿ. ԴԻՐՔԸ	ՆՇԱՆԱԿՈՒՄԸ	ԱՆՎԱՆՈՒՄԸ	ՔԱՆ. ՀԱՏ	ՄԻԱՎ. ՔԱՇԸ ԿԳ	ԾԱՆՈԹՈՒ-ԹՅՈՒՆ
		ՄԻՋՆՈՐՄՆԵՐԻ ԱՄՐԱԿԱՊ.			
1	ГОСТ 34028 - 2016	Ø 12 A 500c ; ΣL = 130.0 մ	–	117.0	117.0
2	–"–	Ø 8 A -240 ; ΣL = 150.0 մ	–	60.0	60.0
ՄՄ - 1*	ГОСТ19903 - 76	-3X100 L = 300	80	0.7	56.0
			ԸՆԴ.		233.0
	ՆՅՈՒԹԸ՝	ԱՆԹՈՒՐ ԼՑՆՈՒՄ M150 ՑԵՄ.-ԱՎԱԶԵ ՇԱՂԱԽ (մ³)			0.8
		ՓՐՓՐՈՊԼԱՍ 100 ՄՄ ՀԱՍՏ (120.0 ԿԳ.մ)			
		Ե.Բ ԲԱՐԱՎՈՐ			
3	ГОСТ 34028 - 2016	Ø 12 A 500c ; ΣL = 15.0 մ	2	13.5	27.0
4	–"–	Ø Φ6 A-240 L = 250	150	0.055	8.3
			ԸՆԴ.		35.3
	ՆՅՈՒԹԸ՝	ԲԵՏՈՆ B15 (մ³)			0.3

1 - 1

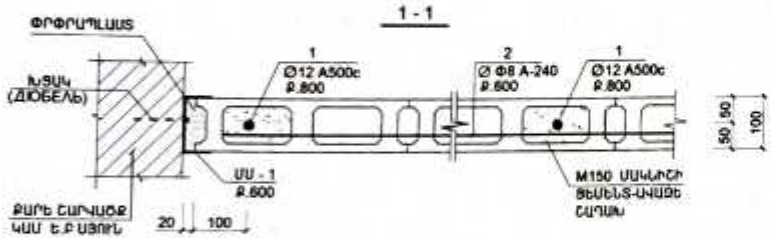

2 - 2

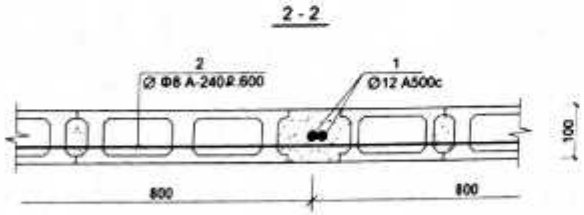

3 - 3

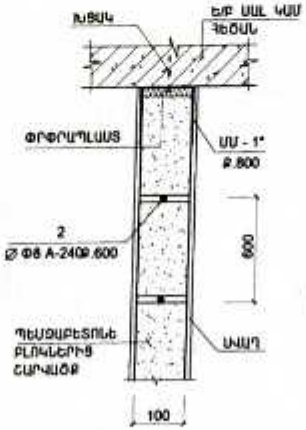

4 - 4

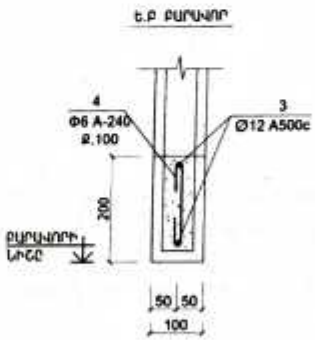

ՄԻՋՆՈՐՄԻ ԱՄՐԱԿԱՊՈՒՄԸ ՀԱՏԱԿԻ ՀԵՏ

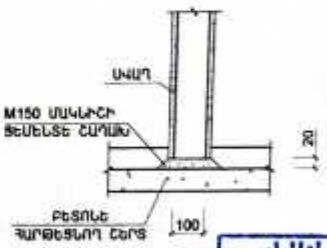

ՍԱՆՐԱՄԱՍ ՄՄ - 1*

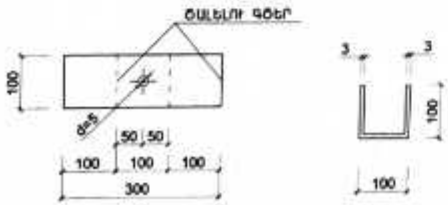

ՏԱՐՐԵՐԻ ՄԱՍՆԱՑՈՒՑԱԿ

ԴԻՐՔ	ԷՍԶԻԶ
4	50 150 50

1. ՄԻՋՆՈՐՄՆԵՐԻ ՏԵՂԱԲԱՇԽՈՒՄԸ ՆԱՅԵԼ ԾԱՐՏԱՐՊԵՏԱԿԱՆ ԳԾԱԳՐԵՐԻ ՀԵՏ ՀԱՄԱՏԵՂ

«ԼԱՎՈ» ՍՊԸ ՓՈՐՁԱՔՆՆՈՒԹՅՈՒՆ
«___» _____ 20 թ.

ՊԱՅՄԱՆԱԳԻՐ/ Договор № ԱՔ-ԳՀԾՁԲ-25/41			ՀՀ Արմավիրի մարզի Արմավիր համայնքի Սայիայան գյուղի չգործող մանկապարտեզի շենքի քանդման և նոր տիպային նախագծով շենքի կառուցման տեղակապման աշխատանքներ/Строительство детского сада поселка Маисян, марза Арамавир, РА			
			ԿՈՆՍՏՐՈՒԿՏՈՐԱԿԱՆ ՄԱՍ КОНСТРУКТОРСКАЯ ЧАСТЬ	ՓՈՒԼ	ԹԵՐԹ	ԹԵՐԹԵՐ
ՆԱԽԱԳԾ. проектир.	Լ. ԱՂԱՋԱՆՅԱՆ Л.Агаджанян			ԱՆ	ԵԿ-45	61
ԳԼԽ.ԿՈՆՍՏՐ. Гл.констр.	Տ.ԳԱԲՐԻԵԼՅԱՆ Т.Габриелян		100 ՍՄ ՀԱՍՏՈՒԹՅԱՄԲ ՄԻՋՆՈՐՄՆԵՐԻ ԱՄՐԱԿԱՊՄԱՆ ՀԱՆԳՈՒՅՑՆԵՐԸ	ԻՆՖԵՐ ԷՆԵՐԳԻԱ ՍՊԸ		
ՊԱՀՏՈՒՆ должн.	ԱԶԳԱՆՈՒՆ имя, фамилия	ԱՏՈՐԱԳՐ. подпись				

ՄԵՏԱՂԱԿԱՆ ՄՏՈՑ
ՆԵՐՈՒՐ ԷԼ-ՆՏ ՄՄ-1*

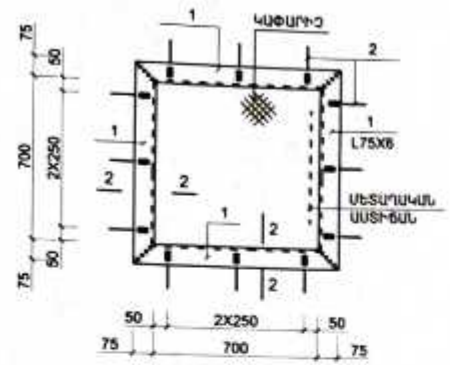

(ԿԱՓԱՐԻՉ)

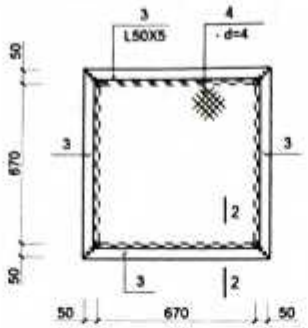

ՄԵՏԱՂԱԿԱՆ ԱՍՏԻՃԱՆ

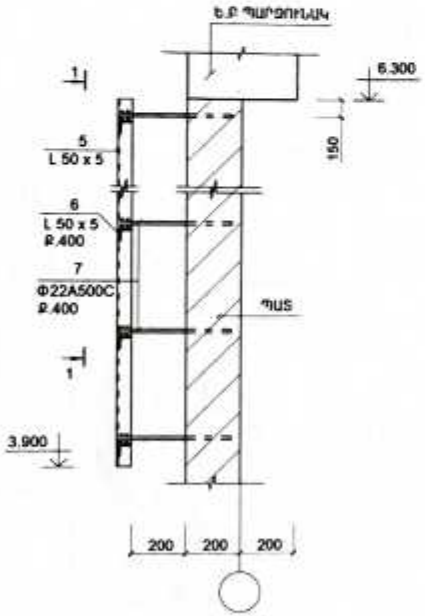

2 - 2

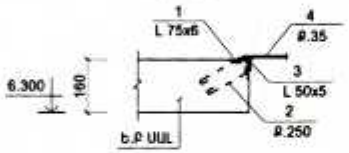

ՏԵՍՔ 1 - 1

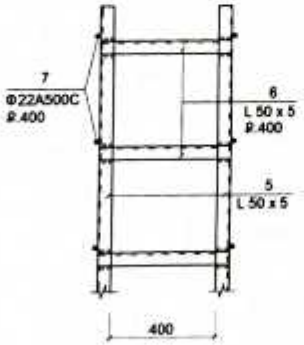

ՄԱՍՆԱԳԻՐԸ

ՆՇԱՆԱԿ. ԴԻՐՔԸ	ՆՇԱՆԱԿՈՒՄԸ	ԱՆՎԱՆՈՒՄԸ		ՔԱՆ. ՀԱՏ	ՄԻԱՎ. ՔԱՇԸ ԿԳ	ԸՆԴՀՈՒՐ. ԿԳ
	ՄԵՏԱՂԱԿԱՆ ԷԼԵՄԵՆՏԵՐ					
		ՄԵՏԱՂԱԿԱՆ ՄՏՈՑ		1	64.8	64.8
		ԿԱՓԱՐԻՉ	(1 ՀԱՏ)			
3	ГОСТ 8509-86	L 50x50x5	L= 770	4	2.9	11.6
4	ГОСТ 19903 - 74	δ =4x730 (C235)	L= 730	1	16.7	16.7
				ԸՆԴԱՄԵՆԸ		28.3
		ՆԵՐՈՒՐ ԷԼ-ՆՏ ՄՄ-1*	(1 ՀԱՏ)			
1	ГОСТ 8509-86	L 75x75x6	L= 850	4	7.5	30.0
2	ГОСТ 34028 - 2016	Ø 12 A 500C ;	L = 600	12	0.54	6.5
				ԸՆԴԱՄԵՆԸ		36.5
		ՄԵՏԱՂԱԿԱՆ ԱՍՏԻՃԱՆ	(1 ՀԱՏ)			
5	ГОСТ 8509-86	L 50x50x5	L= 2100	2	7.92	15.8
6	ГОСТ 8509-86	L 50x50x5	L= 450	5	1.7	8.5
7	ГОСТ 34028 - 2016	Ø 22 A 500C ;	L = 400	12	0.36	4.3
				ԸՆԴԱՄԵՆԸ		28.5

1. ԵՌԱԿՑՄԱՆ ԿԱՐԻ ՇԱՓՆ ԸՆԴՈՒՆԵԼ ԵՌԱԿՑՈՂ ԷԼԵՄԵՆՏԵՐԻ ԼԱՅՆՍԳՈՒՅՆ ՀԱՍՏՈՒԹՅԱՄԲ
2. ՄՈՆՏԱԺՈՒՄՑ ՀԵՏՈ ԲՈԼՈՐ ՄԵՏԱՂԱԿԱՆ ՄԱԿԵՐԵՍՆԵՐԸ ՄԱՔՐԵԼ ԺԱՆԳԻՑ ԵՎ ԿԵՂՏԻՑ, ՀԻՄՆԱՆԵՐՄԱԿԵԼ ԵՎ ԼԵՐԿԵԼ ԷՄԱԼԻԿ 2 ԱՆԳԱՄ
3. ԵՌԱԿՑՈՒՄԸ ԻՐԱԿԱՆԱՑՆԵԼ Э-42 ԷԼԵԿՏՐՈԴՈՎ
4. ՄԵՏԱՂԱԿԱՆ ՄՏՈՑԻ ՏԵՂԸ ՃՇՏԵԼ ՃԱՐՏԱՐԱՊԵՏԱԿԱՆ ԳԾԱԳՐԵՐԻ ՀԵՏ:

ՏԱՐՐԵՐԻ ՄԱՍՆԱՑՈՒՑԱԿ

ԴԻՐՔ	ԷԱՔԻԶ
2	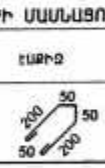

«ԼԱՎ» ՍՊԸ
ՓՈՐՁԱՔՆՆՈՒԹՅՈՒՆ
«___» _____ 20 թ.

ՊԱՅՄԱՆԱԳԻՐ/ Договор № ԱՐ-ԳՀՇՁԲ-25/41			ՀՀ Արմավիրի մարզի Արմավիր համայնքի Մայիսյան գյուղի չգործող մանկապարտեզի շենքի քանդման և նոր տիպային նախագծով շենքի կառուցման տեղակապման աշխատանքներ/Строительство детского сада поселка Маисян, марза Арамавир, РА			
			ԿՈՆՍՏՐՈՒԿՏՈՐԱԿԱՆ ՄԱՍ / КОНСТРУКТОРСКАЯ ЧАСТЬ	ՓՈՒԼ	ՓԵՐԹ	ՓԵՐՁԵՐ
ԱՌԱՋՆ. проектир.	Լ. ԱՂԱՋԱՆՅԱՆ Л.Агаджанян			ԱՆ	ԵԿ-46	61
ԳԼԽ. ԿՈՆՍՏՐ. гл.конст.	Տ.ԳԱՐԻԵՆՅԱՆ Т.Габриелян		ՄԵՏԱՂԱԿԱՆ ԱՍՏԻՃԱՆ ՄԵՏԱՂԱԿԱՆ ՄՏՈՑ	ԻՆՏԵՐ ԷՆԵՐԳԻԱ ՍՊԸ		
ՊԱՇՏՈՆ. должн.	ԱԶԳԱՆՈՒՆ անուն, ազգանուն	ԱՏՈՐԳԱՐ. подпись				

ՄԵՏԱՂԱԿԱՆ ԱՐՏԱՔԻՆ ԱՍՏԻՃԱՆ

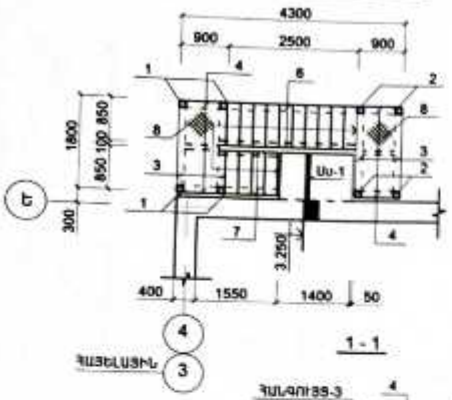

1 - 1

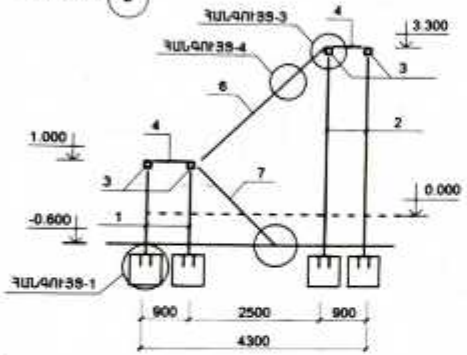

ՀԱՆԳՈՒՅՑ-1

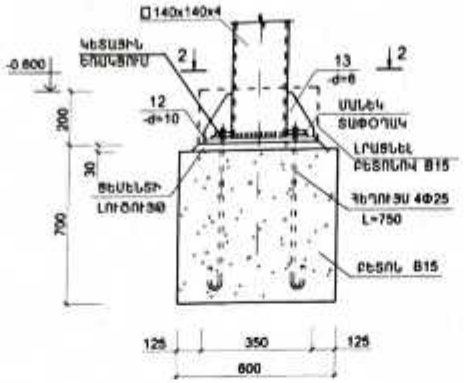

2 - 2

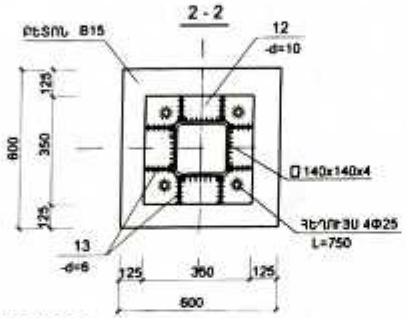

ՀԱՆԳՈՒՅՑ-4

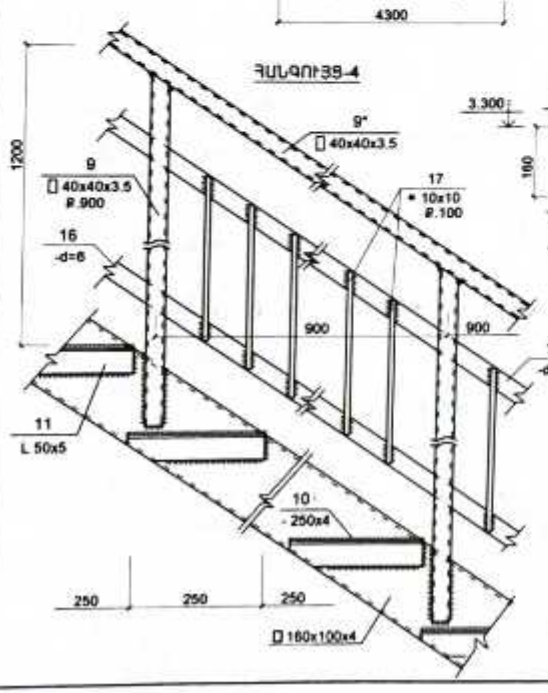

ՀԱՆԳՈՒՅՑ-3

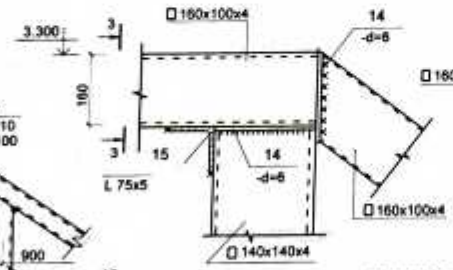

3 - 3

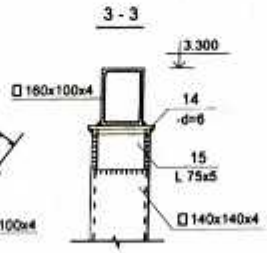

ՀԱՆԳՈՒՅՑ -2

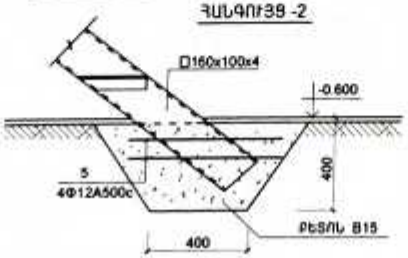

ՄԱՍՆԱԳԻՐԸ

ԴԻՐՔ	ԵՐԱՆԱԿՈՒՄԸ	ԱՆՎԱՆՈՒՄԸ		ՔԱՆ. ՀԱՏ	ՄԻԱՎ. ՔԱՇԸ ԿԳ	ԸՆԴՀՈՒՆ. ԿԳ
		ՄԵՏԱՂԱԿԱՆ ԱՐՏԱՔԻՆ ԱՍՏԻՃԱՆ (2 ՀԱՏ)				
1	ГОСТ 30245-2003	140x140x4	L= 1640	4	27.48	110.0
2	ГОСТ 30245-2003	140x140x4	L= 3940	4	66.0	264.1
3	ГОСТ 30245-2003	160x100x4	L= 1520	4	23.56	94.2
4	ГОСТ 30245-2003	160x100x4	L= 720	6	11.16	67.0
6	ГОСТ 30245-2003	160x100x4	L= 3470	2	53.78	107.6
7	ГОСТ 30245-2003	160x100x4	L= 2670	2	41.38	82.8
8	ГОСТ 8568 - 77*	-900x4	L= 1800	2	50.8	101.6
10	ГОСТ 8568 - 77*	-250x4	L = 600	16	4.71	75.4
11	ГОСТ 8509 - 86	L 50x50x5	L= 250	32	0.94	30.2
12	ГОСТ 19903 - 74	-350x10	L = 350	8	9.8	76.8
13	ГОСТ 19903 - 74	-105x6	L = 150	64	0.74	47.5
14	ГОСТ 19903 - 74	-150x6	L = 150	16	1.1	17.0
15	ГОСТ 8509 - 86	L 75x5	L= 100	16	0.58	9.3
	ГОСТ 24379-80	ՀԵՂՈՒՅՍ 4Φ25	L= 750	32	2.9	92.8
9	ГОСТ 30245-2003	40x40x3.5	L= 1400	22	5.25	115.6
9*	ГОСТ 30245-2003	40x40x3.5	L ըն = 15.0 մ	–	56.3	56.3
17	ГОСТ 2591-74*	10x10	L= 1000	150	0.78	117.0
16	ГОСТ 19903 - 74	-6x40	L ըն = 30.0 մ	–	56.5	56.5
5	ГОСТ 34028 - 2016	Ø 12 A 500C ;	L = 500	4	0.45	1.8
		ՄԵՏԱՂ. ԱՐՏԱԴՐՄԱԾ (ՄԱՆԵԿ,ՏԱՓՕՂԱԿ)				3.0
				ԸՆԴԱՄԵՆԸ		1526.5
	ՆՅՈՒԹԸ՝	ԲԵՏՈՆ B15 (մ³)				2.25

1. ԵՌԱԿՑՄԱՆ ԿԱՐԻ ՉԱՓԵԼ ԸՆԴՈՒՆԵԼ ԵՌԱԿՑՎՈՂ ԷԼԵՄԵՆՏԵՐԻ ԼԱՎԱՑՎԱԾՈՒԹՅԱՆ ՀԱՄԱՐ
2. ՄՈՆՏԱԺՈՒՄԻՑ ՀԵՏՈ ԲՈԼՈՐ ՄԵՏԱՂԱԿԱՆ ՄԱԿԵՐԵՍՆԵՐԸ ՀԻՄՆԱՆԵՐԱՐԵԼ ԵՎ ՆԵՐԿԵԼ ԷՄԱԼՈՎ 2 ԱՆԳԱՄ
3. ԵՌԱԿՑՈՒՄԸ ԻՐԱԿԱՆԱՑՆԵԼ 3-42 ԷԼԵԿՏՐՈԴՈՎ ԽԼ=4ՄՄ
4. ՄՈՆՏԱԺՈՒՄԻՑ ՀԵՏՈ ՄԱՆԵԿՆԵՐԸ ԵՌԱԿՑԵԼ

«ԼԱՎԱ» ՍՊԸ
ՓՈՐՁԱՔՆՆՈՒԹՅՈՒՆ
«__» _____ 20__ թ.

ՊԱՅՄԱՆԱԳԻՐ/ Договор № ԱՔ-ԳՀՇՁԲ-25/41	ՀՀ Արմավիրի մարզի Արմավիր համայնքի Մայիսյան գյուղի չգործող մանկապարտեզի շենքի քանդման և նոր տիպային նախագծով շենքի կառուցման տեղակալման աշխատանքներ/Строительство детского сада поселка Максы, марза Арамавир, РА	
	ԿՈՆՍՏՐՈՒԿՏՈՐԱԿԱՆ ՄԱՍ / КОНСТРУКТОРСКАЯ ЧАСТЬ	ՓՈՒԼ / ՇԵՐՏ / ՇԵՐՏԵՐ: ԱՆ / ե4-47 / 61
	ՄԵՏԱՂԱԿԱՆ ԱՐՏԱՔԻՆ ԱՍՏԻՃԱՆ	energie ԻՆՏԵՐ ԷՆԵՐԳԻԱ ՍՊԸ

ՆԱԽԱԳԾ. проектир. Լ. ԱՂԱՋԱՆՅԱՆ Л.Агаджанян
ԳԼԽ.ԿՈՆՍՏՐ. гл.констр. Տ.ԳԱԲՐԻԵԼՅԱՆ Т.Габриелян
ՊԱՀՑՈՒՆ. должн. ԱԶԳԱՅԻՆ ազգ. փոխան. ստորագր. подпись

A 3

ԱՐԵՎԱՅԻՆ ՄԱՐՏԿՈՑՆԵՐԻ ՏԵՂԱԴՐՄԱՆ ՍԽԵՄԱՆ ՏԱՆԻՔՈՒՄ

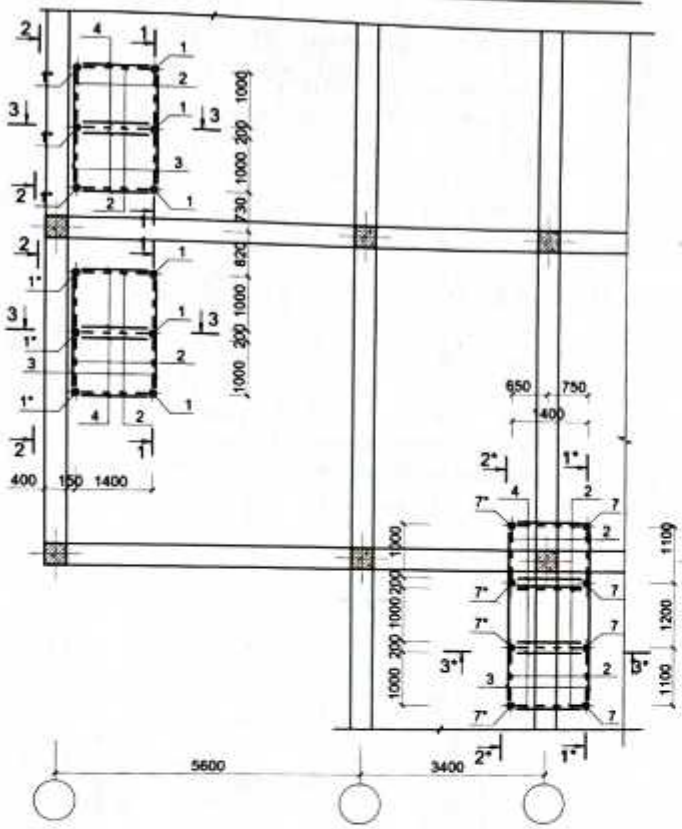

ՄԱՍՆԱԳԻՐԸ

ԴԻՐՔ	ՆՇԱՆԱԿՈՒՄԸ	ԱՆՎԱՆՈՒՄԸ		ՔԱՆ. ՀԱՏ	ՄԻԱՎ. ՔԱՇԸ ԿԳ	ԾԱՆՈԹ. ԿԳ
	ՄԵՏԱՂԱԿԱՆ ԷԼԵՄԵՆՏԵՐ					
1	ГОСТ 30245-2003	▯ 70x4	L= 2850	6	22.8	136.8
1*	ГОСТ 30245-2003	▯ 70x4	L= 1400	6	11.2	67.2
7	ГОСТ 30245-2003	▯ 70x4	L= 3250	4	26.0	104.0
7*	ГОСТ 30245-2003	▯ 70x4	L= 1850	4	14.8	59.2
2	ГОСТ 30245-2003	▯ 40x4	L ընդ = 57.0 մ	–	239.4	239.4
3	ГОСТ 8509-86	L 50x50x5	L= 2300	4	8.67	69.4
3*	ГОСТ 8509-86	L 50x50x5	L= 3500	2	13.2	26.4
4	ГОСТ 8509-86	L 50x50x5	L= 2000	14	7.54	105.6
5	ГОСТ 19903 - 74	-250x10	L = 250	20	4.9	98.0
6	ГОСТ 19903 - 74	-150x6	L = 150	20	1.1	22.0
8		ՀԵՂՈՒՅՍ Φ16	L= 300	80	0.5	40.0
				ԸՆԴԱՄԵՆԸ		968.0

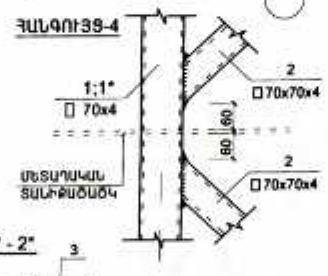

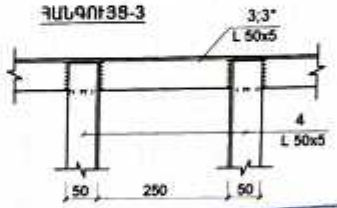

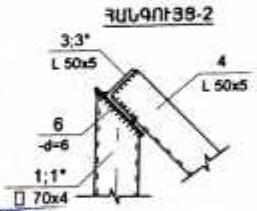

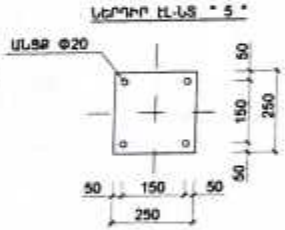

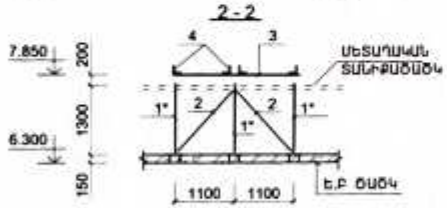

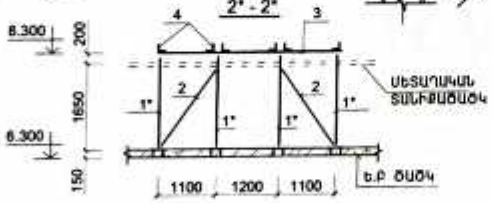

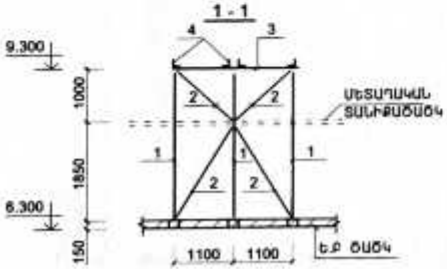

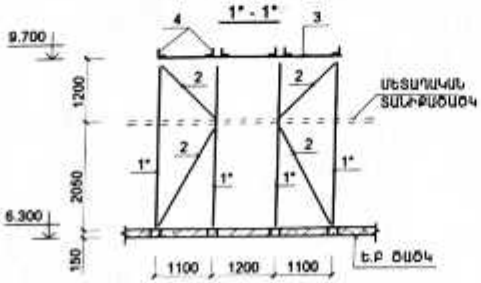

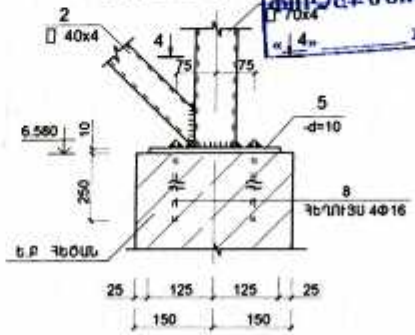

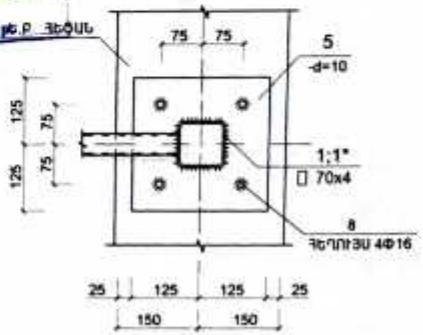

«ԼԱՎԱ» ՍՊԸ
ՖԻՆԱՆՍԱԲԱՆՈՒԹՅՈՒՆ
«4» 20 թ.Բ ՀԵՇԱՆ

1. ԵՌԱԿՑՍԱՆ ԿԱՐԻ ՇԱՓԵ ԸՆԴՈՒՆԵԼ ԵՌԱԿՑՈՂ ԷԼԵՄԵՆՏԵՐԻ ԼԱՆՑԱԳՈՒՅՆ ՀԱՍՏՈՒԹՅԱՆԸ
2. ՄՈՆՏԱԺՈՒՄԻՑ ՀԵՏՈ ԲՈԼՈՐ ՄԵՏԱՂԱԿԱՆ ՄԱԿԵՐԵՍՆԵՐԸ ՄԱՔՐԵԼ ԺԱՆԳԻՑ ԵՎ ԿՈՂՏԻՑ, ՀԻՄՆԱԼԵՐՈՎԿԵԼ ԵՎ ԼԵՐԿԵԼ ԷՄԱԼԻ 2 ՇՆԳԱՄ
3. ԵՌԱԿՑՈՒՄԸ ԻՐԱԿԱՆԱՑՆԵԼ Ց-42 ԷԼԵԿՏՐՈԴՆԻ ԽԵՀՄՈՎ
4. ԱՐԵՎԱՅԻՆ ՄԱՐՏԿՈՑՆԵՐԻ ՏԵՂԱԲԱՇԽՈՒՄԸ ՏԱՆԻՔՈՒՄ ԾՇՏԵԼ ԾԱՌԱՏԱՊԵՏԱԿԱՆ ԳԾԱԳՐԵՐԻ ՀԵՏ

ՊԱՅՄԱՆԱԳԻՐ/ Договор № ԱՔ-ԳՀԾԳԲ-25/41	ՀՀ Արմավիրի մարզի Արմավիր համայնքի Մայիսյան գյուղի չգործող մանկապարտեզի շենքի քանդման և նոր տիպային նախագծով շենքի կառուցման տեղակալման աշխատանքներ/Строительство детского сада поселка Маисян, марза Арамавир, РА	
	ԿՈՆՍՏՐՈՒԿՏՈՐԱԿԱՆ ՄԱՍ / КОНСТРУКТОРСКАЯ ЧАСТЬ	ՓՈՒԼ / ՇԵՐՄ / ՇԵՐՄԵՐ: ԱՆ / ե4-48 / 61
ԱՌԱՆՁՆ. проектир. Լ. ԱՂԱՋԱՆՅԱՆ / Л.Агаджанян		
ՊԼԱՆ. ԿՈՆՍՏՐ. гл.констр. Տ.ԳԱՐԻԲՅԱՆ / Т.Гарибян	ԱՐԵՎԱՅԻՆ ՄԱՐՏԿՈՑՆԵՐԻ ՏԵՂԱԴՐՄԱՆ ՍԽԵՄԱՆ ՏԱՆԻՔՈՒՄ	ԻՆՏԵՐ. ԵՐԵՎԱՆ
ՊԱՇՏՈՆ. должн. / ԱՆՁՆԱԳԻՐ. подпись / ՍՏՈՐԱԳՐ. подпись		

ՎԵՐԵԼԱԿԻ ՀՈՐԱՆ ԿՀ-1
(ՀԱՏԱԿԱԳԻԾ 6.600 ՆԻՇՈՒՄ)

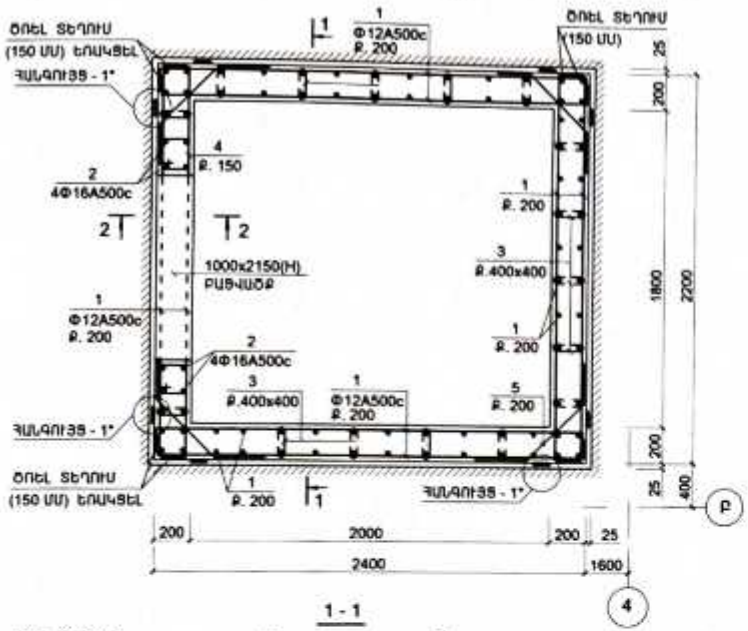

2 - 2
ԲԱՑՎԱԾՔԻ ԲԱՐԿՈՒՄ

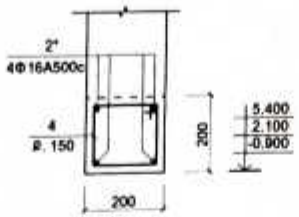

ՀԱՆԳՈՒՅՑ - 1*
ՀՈՐԱՆԻ ԱՍՓԱՍՈՒՄԸ Ե.Բ ՀԵԾԱՆԻՆ ԿԱՄ ԾԱԾԿԻՆ

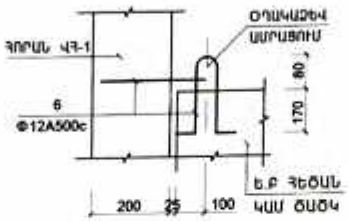

ԱՍՓԱՆԻ ՄԱՍՆԱԳԻՐԸ ՄԵԿ ԷԼ-ՏԻ ՀԱՄԱՐ

ԴԻՐՔ	ԵՇԱՆԱԿՈՒՄԸ	ԱՆՎԱՆՈՒՄԸ		ՔԱՆ.	ՔԱՇԸ ԿԳ. ՄԻԱՎՈՐԻ	ԾԱՆՈԹ. ԸՆԴ. ԿԳ.
	ՄԻԱՑՈՒՅԼ Ե.Բ ԷԼ ԵՐ					
		ՎԵՐԵԼԱԿԻ ՀՈՐԱՆ ԿՀ-1				
1	ГОСТ 34028 - 2016	Φ12 A500C	L ընդ = 2650.0 մ	–	2385.0	2385.0
2	-"-	Φ16 A500C	L = 11700	8	18.72	149.8
2*	-"-	Φ16 A500C	L = 2200	12	3.52	42.2
3	-"-	Φ6 A-240	L = 250	1200	0.06	72.0
4	-"-	Φ6 A-240	L = 800	150	0.11	16.5
6	-"-	Φ16 A500C	L = 1150	32	1.84	58.9
5	-"-	Φ12 A500C	L = 950	290	0.85	246.5
		ԿՅՈՒԹԸ՝				
		ԲԵՏՈՆ B25				20.5 (մ³)
		ԲԵՏՈՆ B 7.5				0.8 (մ³)

1 - 1

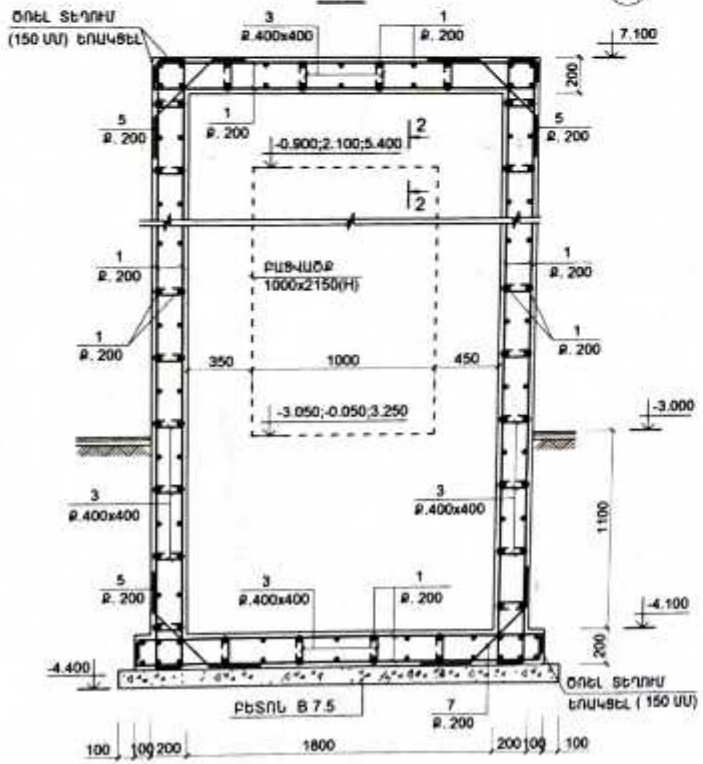

ՏԱՐԲԵՐԻ ՄԱՍՆԱՅՈՒՑԿ

ԴԻՐՔ	ԷԱՔԻԶ
4	250, 150, 150, 250
3	150, 50, 50
6	100, 250, 50, 100, 250
5	250, 250, 450

ՄԵՏԱՂԻ ԾԱԽՍԻ ԱՄՓՈՓԱԳԻՐԸ ՄԵԿ ԷԼ-ՏԻ ՀԱՄԱՐ՝ ԿԳ

ԷԼ - ՏԻ ՄԱԿՆԻՇԸ	ԱՍՓԱՆԱՅԻՆ ԷԼԵՄԵՆՏԵՐ							ԸՆԴ. ԾԱԽՍԸ
	ԱՍՓԱՆԻ ԴԱՍԸ							
	A-240			A500C				
	ГОСТ 34028 - 2016							
	Φ6		ԸՆԴ.	Φ12	Φ16		ԸՆԴ.	
ԿՀ-1	88.5		88.5	2631.0	250.9		2882.4	2970.9

«ԼԱՎԻ» ՍՊԸ
ՓՈՐՁԱԳՆՈՒԹՅՈՒՆ
«__» _____ 20 թ.

ՊԱՅՄԱՆԱԳԻՐ/ Договор № ԱՔ-ԳՀՇՁԲ-25/41	ԺԺ Արմավիրի մարզի Արմավիր համայնքի Մայիսյան գյուղի չգործող մանկապարտեզի շենքի քանդման և նոր տիպային նախագծով շենքի կառուցման տեղակալման աշխատանքներ/Строительство детского сада поселка Маисян, марза Арамавир, РА	
ԱՆՆԱԳԾ. проектир. Լ. ԱՂԱՋԱՆՅԱՆ Л.Агаджанян	ԿՈՆՍՏՐՈՒԿՏՈՐԱԿԱՆ ՄԱՍ КОНСТРУКТОРСКАЯ ЧАСТЬ	ՓՈՒԼ ՔԵՐԹ ՔԵՐԹԵՐ ԱՆ ԵԿ-49 61
ԳԼԽ.ԿՈՆՍՏՐ. гл.конст. Տ.ԳԱՐԻԵՎՅԱՆ Т.Гриевян	ՎԵՐԵԼԱԿԻ ՀՈՐԱՆ ԿՀ-1	ԻՆՍԵՐ էքսպրոմտ ՄՊԸ
ՊԱՇՏՈՆ должн. ԱԶԳԱՆՈՒՆ имя, Фамил. ՍՏՈՐԱԳՐ. подпись		